СК-3	СТРОИТЕЛЬНЫЙ КАТАЛОГ ЧАСТЬ 3 ТИПОВАЯ ДОКУМЕНТАЦИЯ НА КОНСТРУКЦИИ, ИЗДЕЛИЯ И УЗЛЫ ЗДАНИЙ И СООРУЖЕНИЙ	СТРОИТЕЛЬНЫЕ КОНСТРУКЦИИ И ИЗДЕЛИЯ Серия I.465.I-2I.94 Вып. 0,I,2
ГП ЦПП	ПЛИТЫ ЖЕЛЕЗОБЕТОННЫЕ РЕБРИСТЫЕ РАЗМЕРОМ 3х6 М ДЛЯ ПОКРЫТИЙ ОДНОЭТАЖНЫХ ПРОИЗВОДСТВЕННЫХ ЗДАНИЙ	
ДЕКАБРЬ 1994		На 10 страницах Страница I

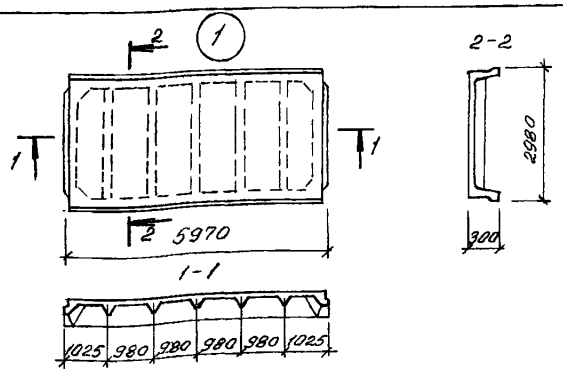

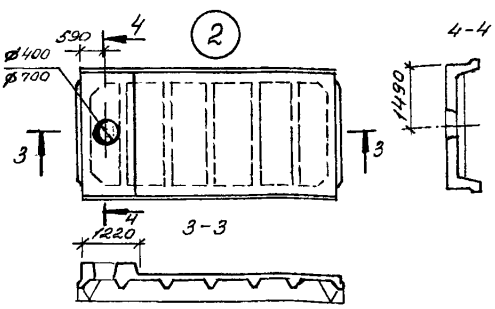

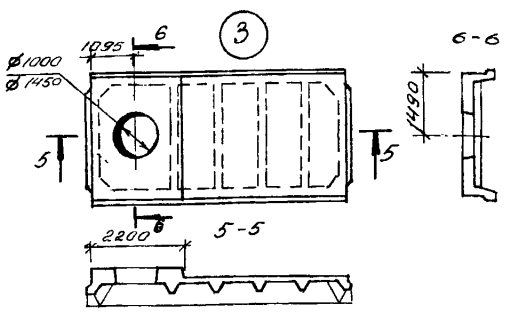

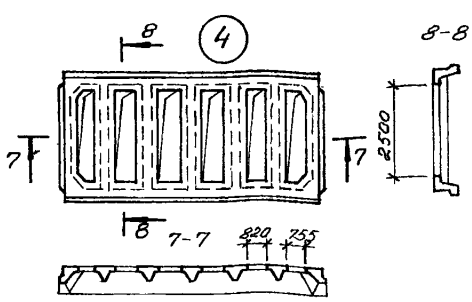

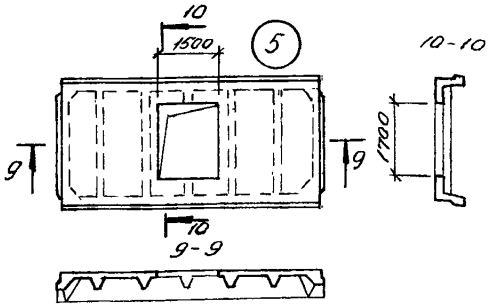

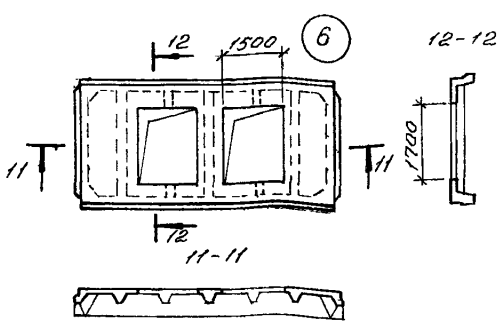

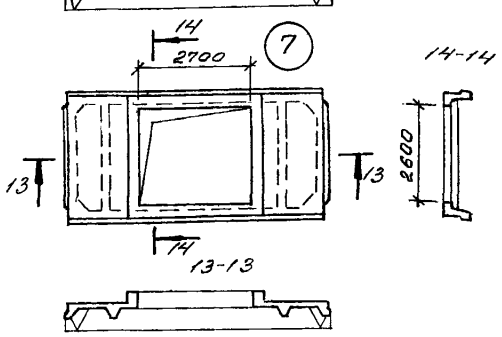

gost.e-ecolog.ru

DIAA ТЕХНИЧЕСКАЯ ХАРАКТЕРИСТИКА

Бетон тяжелый и мелкозернистый классов BI5...B35, легкий бетон (керамзитобетон, аглопоритобетон и шлакопемзобетон) классов BI5...B25.

Напрягаемая арматура плит предусмотрена стержневая периодического профиля горячекатаная по ГОСТ 578I-82 и термически упрочненная по ГОСТ I0884-8I соответственно классов А-Шв (изготовляемая из арматурной стали класса А-Ш путем упрочнения вытяжкой с контролем величины напряжения и предельного удлинения), А-IУ (Ат-IУс), А-У (Ат-У) и А-УI (Ат-УI).

Ненапрягаемая арматура - из стали класса А-Ш диаметром 6...20 мм по ГОСТ 578I-82, класса Ат-IУс диаметром I0...20 мм по ГОСТ I0884-8I и арматурная проволока периодического профиля класса Вр-I диаметром 3...5 мм по ГОСТ 6727-80.

В закладных изделиях применен прокат по ГОСТ 8509-86 и ГОСТ I03-76* марки СтЗкп2-I по ГОСТ 535-88 или С235 по ГОСТ 27772-88. Анкера из стали класса А-I и А-Ш по ГОСТ 578I-82.

Плиты армируются плоскими и пространственными каркасами, сетками и отдельными стержнями.

НОМЕНКЛАТУРА ПЛИТ

Эскиз	Марка	Расчетная нагрузка на плиту, кПа (кгс/м^2)	Расход материалов: Бетон: Класс	Бетон: Объем, м^3	Сталь, кг: Изделия арматурные: Напрягаемая арматура	Сталь, кг: Изделия арматурные: Ненапрягаемая арматура	Сталь, кг: Изделия закладные	Сталь, кг: ВСЕГО	Масса, т
ПЛИТЫ ТИПА ЗПГ ИЗ ТЯЖЕЛОГО И МЕЛКОЗЕРНИСТОГО БЕТОНА									
I	ЗПГ6-IАШв ЗПГ6-IАШвМ	4,2(420)	BI5	I,07	I9,0	39,2	8,6	66,8	2,68
	ЗПГ6-2АШв ЗПГ6-2АШвМ	5,2(520)			24,3	43,7		76,6	
	ЗПГ6-3АШв ЗПГ6-3АШвМ	6,3(630)	B20		30,0	52,5		9I,I	
	ЗПГ6-4АШв ЗПГ6-4АШвМ	7,6(760)			36,4	56,I		I0I,I	
	ЗПГ6-5АШв ЗПГ6-5АШвМ	9,4(940)	B25		47,0	64,4		I20,0	
	ЗПГ6-7АШв ЗПГ6-7АШвМ	II,5(II50)	B30		59,6	83,4		I5I,6	
	ЗПГ6-8АШв ЗПГ6-8АШвМ	I2,3(I230)			66,0	83,4		I58,0	
	ЗПГ6-I0АШв ЗПГ6-I0АШвМ	I3,6(I360)			72,2	97,6		I78,4	

ПЛИТЫ ЖЕЛЕЗОБЕТОННЫЕ РЕБРИСТЫЕ РАЗМЕРОМ 3х6 М ДЛЯ ПОКРЫТИЙ ОДНОЭТАЖНЫХ ПРОИЗВОДСТВЕННЫХ ЗДАНИЙ

Продолжение

Эскиз	Марка	Расчетная нагрузка на плиту, кПа, (кгс/м^2)	Расход материалов						Масса, т
			Бетон		Сталь, кг				
					Изделия арматурные		Изделия закладные	ВСЕГО	
			Класс	Объем, м^3	Напрягаемая арматура	Ненапрягаемая арматура			
I	3ПГ6-IАIУ 3ПГ6-IАIУМ	4,0(400)	В20	I,07	I4,6	39,2	8,6	62,4	2,68
	3ПГ6-2АIУ 3ПГ6-2АIУМ	5,2(520)			I9,2	43,7		7I,5	
	3ПГ6-3АIУ 3ПГ6-3АIУМ	6,4(640)	В22,5		24,3	52,5		85,4	
	3ПГ6-4АIУ 3ПГ6-4АIУМ	7,4(740)	В25		29,2	59,9		97,7	
	3ПГ6-6АIУ 3ПГ6-6АIУМ	9,4(940)			38,2	64,4		III,2	
	3ПГ6-7АIУ 3ПГ6-7АIУМ	II,3(II30)	В30		48,3	83,4		I40,3	
	3ПГ6-IАУ 3ПГ6-IАУМ	3,9(390)	В20		I0,6	39,2		58,4	
	3ПГ6-2АУ 3ПГ6-2АУМ	5,I(5I0)	В22,5		I4,8	43,7		67,I	
	3ПГ6-3АУ 3ПГ6-3АУМ	6,4(640)			I9,2	52,5		80,3	
	3ПГ6-4АУ 3ПГ6-4АУМ	8,2(820)	В25		24,3	64,4		97,3	
	3ПГ6-5АУ 3ПГ6-5АУМ	I0,3(I030)			29,4	88,4		I2I,4	
	3ПГ6-6АУ 3ПГ6-6АУМ	I2,3(I230)	В30		38,2	83,4		I30,2	
	3ПГ6-7АУ 3ПГ6-7АУМ	I3,2(I320)			48,3	92,6		I49,5	
	3ПГ6-IАУI 3ПГ6-IАУIМ	4,3(430)	В25		I0,6	39,2		58,4	
	3ПГ6-2АУI 3ПГ6-2АУIМ	5,8(580)			I4,8	43,7		67,I	
	3ПГ6-3АУI 3ПГ6-3АУIМ	7,3(730)			I9,2	56,I		83,9	
	3ПГ6-4АУI 3ПГ6-4АУIМ	9,0(900)			24,3	64,4		97,3	
	3ПГ6-5АУI 3ПГ6-5АУIМ	II,2(II20)	В30		29,4	87,2		I25,2	
	3ПГ6-8АУI 3ПГ6-8АУIМ	I3,6(I360)			38,2	97,6		I44,4	

ПЛИТЫ ЖЕЛЕЗОБЕТОННЫЕ РЕБРИСТЫЕ РАЗМЕРОМ 3х6 М ДЛЯ ПОКРЫТИЙ ОДНОЭТАЖНЫХ ПРОИЗВОДСТВЕННЫХ ЗДАНИЙ

СТРОИТЕЛЬНЫЕ КОНСТРУКЦИИ И ИЗДЕЛИЯ
Серия I.465.I-2I.94
Вып. 0,I,2

Продолжение

Эскиз	Марка	Расчетная нагрузка на плиту, кПа (кгс/м²)	Расход материалов: Бетон: Класс	Бетон: Объем, м³	Сталь, кг: Изделия арматурные: Напрягаемая арматура	Сталь, кг: Изделия арматурные: Ненапрягаемая арматура	Сталь, кг: Изделия закладные	Сталь, кг: ВСЕГО	Масса, т
	ПЛИТЫ ТИПА ЗПГ ИЗ ЛЕГКОГО БЕТОНА								
I	ЗПГ6-IАШвЛ	4,2(420)	BI5	I,07	I9,0	39,2	8,6	66,8	2,I0 / 2,46
	ЗПГ6-2АШвЛ	5,2(520)			24,3	43,7		76,6	
	ЗПГ6-3АШвЛ	6,3(630)	B20		30,0	52,5		9I,I	
	ЗПГ6-4АШвЛ	7,6(760)			36,4	56,I		I0I,I	
	ЗПГ6-IАIVЛ	4,0(400)			I4,6	39,2		62,4	
	ЗПГ6-2АIVЛ	5,2(520)			I9,2	43,7		7I,5	
	ЗПГ6-3АIVЛ	6,4(640)	B22,5		24,3	52,5		85,4	
	ЗПГ6-4АIVЛ	7,4(740)	B25		29,2	59,9		97,7	
	ЗПГ6-IАУЛ	3,9(390)	B20		I0,6	39,2		58,4	
	ЗПГ6-2АУЛ	5,I(5I0)	B22,5		I4,8	43,7		67,I	
	ЗПГ6-3АУЛ	6,4(640)			I9,2	52,5		80,3	
	ЗПГ6-4АУЛ	8,2(820)	B25		24,3	64,4		97,3	
	ЗПГ6-IАУIЛ	4,3(430)			I0,6	43,7		62,9	
	ЗПГ6-2АУIЛ	5,8(580)			I4,8	49,7		73,I	
	ЗПГ6-3АУIЛ	7,3(730)			I9,2	56,I		83,9	
	ПЛИТЫ ТИПА ЗПЛ ИЗ ТЯЖЕЛОГО БЕТОНА								
I	ЗПЛ6-IАШв	3,6(360)	BI5	0,7	I9,0	46,2	8,6	73,8	I,75
	ЗПЛ6-2АШв	4,5(450)	B20		24,3	53,5		86,4	
	ЗПЛ6-3АШв	5,5(550)			30,0	6I,5		I00,I	
	ЗПЛ6-4АШв	6,7(670)	B25		36,4	64,3		I09,3	
	ЗПЛ6-IАIV	3,6(360)	B20		I4,6	46,2		69,4	
	ЗПЛ6-2АIV	4,5(450)			I9,2	53,5		8I,3	
	ЗПЛ6-3АIV	5,7(570)	B22,5		24,3	6I,5		94,4	
	ЗПЛ6-4АIV	6,8(680)	B25		29,2	64,3		I02,I	
	ЗПЛ6-IАУ	3,3(330)	B20		I0,6	46,2		65,4	
	ЗПЛ6-2АУ	4,5(450)	B22,5		I4,8	53,5		76,9	
	ЗПЛ6-3АУ	5,7(570)			I9,2	6I,5		89,3	
	ЗПЛ6-4АУ	6,8(680)	B25		24,3	64,3		97,2	
	ЗПЛ6-IАУI	4,0(400)			I0,6	53,5		72,7	
	ЗПЛ6-2АУI	5,4(540)			I4,8	53,5		76,9	
	ЗПЛ6-3АУI	6,6(660)			I9,2	64,3		92,I	

Продолжение

Эскиз	Марка	Расчетная нагрузка на плиту, кПа (кгс/м^2)	Расход материалов: Бетон, Класс	Бетон, Объем, м^3	Сталь, кг: Изделия арматурные, Напрягаемая арматура	Сталь, кг: Изделия арматурные, Ненапрягаемая арматура	Сталь, кг: Изделия закладные	Сталь, кг: ВСЕГО	Масса, т
ПЛИТЫ ТИПА ЗПФ ИЗ ТЯЖЕЛОГО И МЕЛКОЗЕРНИСТОГО БЕТОНА С ОДНИМ ПРОЕМОМ В ПОЛКЕ РАЗМЕРОМ I,5xI,7 М									
5	ЗПФ6-IАШв-I ЗПФ6-IАШвМ-I	3,9(390)	ВI5	0,98	I9,0	46,2	II,0	76,2	2,45
	ЗПФ6-2АШв-I ЗПФ6-2АШвМ-I	4,8(480)	ВI5		24,3	5I,0		86,3	
	ЗПФ6-3АШв-I ЗПФ6-3АШвМ-I	6,0(600)	В20		30,0	63,4		I04,4	
	ЗПФ6-4АШв-I ЗПФ6-4АШвМ-I	7,0(700)	В22,5		36,4	63,4		II0,8	
	ЗПФ6-IАIУ-I ЗПФ6-IАIУМ-I	3,6(360)	В20		I4,6	46,2		7I,8	
	ЗПФ6-2АIУ-I ЗПФ6-2АIУМ-I	4,7(470)	В20		I9,2	5I,0		8I,2	
	ЗПФ6-3АIУ-I ЗПФ6-3АIУМ-I	5,8(580)	В22,5		24,3	53,4		88,7	
	ЗПФ6-4АIУ-I ЗПФ6-4АIУМ-I	6,8(680)	В25		29,2	63,4		I03,6	
	ЗПФ6-IАУ-I ЗПФ6-IАУМ-I	3,6(360)	В20		I0,6	46,2		67,8	
	ЗПФ6-2АУ-I ЗПФ6-2АУМ-I	4,7(470)	В22,5		I4,8	5I,0		76,8	
	ЗПФ6-3АУ-I ЗПФ6-3АУМ-I	5,8(580)	В22,5		I9,2	53,4		83,6	
	ЗПФ6-4АУ-I ЗПФ6-4АУМ-I	7,5(750)	В25		24,3	63,4		98,7	
	ЗПФ6-IАУI-I ЗПФ6-IАУIМ-I	4,0(400)	В25		I0,6	46,2		67,8	
	ЗПФ6-2АУI-I ЗПФ6-2АУIМ-I	5,4(540)	В25		I4,8	53,4		79,2	
	ЗПФ6-3АУI-I ЗПФ6-3АУIМ-I	7,0(700)	В25		I9,2	63,4		93,6	

ПЛИТЫ ЖЕЛЕЗОБЕТОННЫЕ РЕБРИСТЫЕ РАЗМЕРОМ 3х6 М ДЛЯ ПОКРЫТИЙ ОДНОЭТАЖНЫХ ПРОИЗВОДСТВЕННЫХ ЗДАНИЙ

Продолжение

Эскиз	Марка	Расчетная нагрузка на плиту, кПа (кгс/м^2)	Расход материалов: Бетон, Класс	Бетон, Объем, м^3	Сталь, кг: Изделия арматурные, Напрягаемая арматура	Сталь, кг: Изделия арматурные, Ненапрягаемая арматура	Сталь, кг: Изделия закладные	Сталь, кг: ВСЕГО	Масса, т
ПЛИТЫ ТИПА ЗПФ ИЗ ЛЕГКОГО БЕТОНА С ОДНИМ ПРОЕМОМ В ПОЛКЕ РАЗМЕРОМ I,5 х I,7 М									
5	ЗПФ6-IАШвЛ-I	3,9(390)	BI5	0,98	I9,0	46,2	II,0	76,2	I,9I / 2,25
	ЗПФ6-2АШвЛ-I	4,8(480)			24,3	5I,0		86,3	
	ЗПФ6-3АШвЛ-I	6,0(600)	B20		30,0	63,4		I04,4	
	ЗПФ6-4АШвЛ-I	7,0(700)	B22,5		36,4	63,4		II0,8	
	ЗПФ6-IАIУЛ-I	3,6(360)	B20		I4,6	46,2		7I,8	
	ЗПФ6-2АIУЛ-I	4,7(470)			I9,2	5I,0		8I,2	
	ЗПФ6-3АIУЛ-I	5,8(580)	B22,5		24,3	53,4		88,7	
	ЗПФ6-4АIУЛ-I	6,8(680)	B25		30,0	62,6		I03,6	
	ЗПФ6-IАУЛ-I	3,6(360)	B20		I0,6	46,2		67,8	
	ЗПФ6-2АУЛ-I	4,7(470)	B22,5		I4,8	5I,0		76,8	
	ЗПФ6-3АУЛ-I	5,8(580)			I9,2	53,4		83,6	
	ЗПФ6-4АУЛ-I	7,5(750)	B25		24,3	63,4		98,7	
	ЗПФ6-IАУIЛ-I	4,0(400)	B25		I0,6	46,2		67,8	
	ЗПФ6-2АУIЛ-I	5,4(540)			I4,8	53,4		79,2	
	ЗПФ6-3АУIЛ-I	7,0(700)			I9,2	63,4		93,6	
ПЛИТЫ ТИПА ЗПФ ИЗ ТЯЖЕЛОГО И МЕЛКОЗЕРНИСТОГО БЕТОНА С ДВУМЯ ПРОЕМАМИ В ПОЛКЕ РАЗМЕРОМ I,5хI,7 М									
6	ЗПФ6-IАШв-2	3,9(390)	BI5	0,89	I9,0	47,0	II,0	77,0	2,23
	ЗПФ6-IАШвМ-2								
	ЗПФ6-2АШв-2	4,8(480)			24,3	47,0		82,3	
	ЗПФ6-2АШвМ-2								
	ЗПФ6-3АШв-2	6,0(600)	B20		30,0	57,6		98,6	
	ЗПФ6-3АШвМ-2								
	ЗПФ6-4АШв-2	7,0(700)	B22,5		36,4	57,6		I05,0	
	ЗПФ6-4АШвМ-2								
	ЗПФ6-IАIУ-2	3,6(360)	B20		I4,6	43,4		69,0	
	ЗПФ6-IАIУМ-2								
	ЗПФ6-2АIУ-2	4,7(470)			I9,2	47,0		77,2	
	ЗПФ6-2АIУМ-2								
	ЗПФ6-3АIУ-2	5,8(580)	B22,5		24,3	54,8		90,I	
	ЗПФ6-3АIУМ-2								
	ЗПФ6-4АIУ-2	6,8(680)	B25		30,0	56,8		97,8	
	ЗПФ6-4АIУМ-2								
	ЗПФ6-IАУ-2	3,6(360)	B20		I0,6	43,4		65,0	
	ЗПФ6-IАУМ-2								
	ЗПФ6-2АУ-2	4,7(470)	B22,5		I4,8	47,0		72,8	
	ЗПФ6-2АУМ-2								

ПЛИТЫ ЖЕЛЕЗОБЕТОННЫЕ РЕБРИСТЫЕ РАЗМЕРОМ 3х6 М ДЛЯ ПОКРЫТИЙ ОДНОЭТАЖНЫХ ПРОИЗВОДСТВЕННЫХ ЗДАНИЙ

Продолжение

Эскиз	Марка	Расчетная нагрузка на плиту, кПа (кгс/м^2)	Расход материалов: Бетон: Класс	Бетон: Объем, м^3	Сталь, кг: Изделия арматурные: Напрягаемая арматура	Сталь, кг: Изделия арматурные: Ненапрягаемая арматура	Сталь, кг: Изделия закладные	Сталь, кг: ВСЕГО	Масса, т
6	ЗПФ6-3АУ-2	5,8(580)	В22,5	0,89	I9,2	54,8	II,0	85,0	2,23
	ЗПФ6-3АУМ-2								
	ЗПФ6-4АУ-2	7,5(750)	В25		24,3	57,6		92,9	
	ЗПФ6-4АУМ-2								
	ЗПФ6-IАУI-2	4,0(400)			I0,6	47,0		68,6	
	ЗПФ6-IАУIМ-2								
	ЗПФ6-2АУI-2	5,4(540)			I4,8	49,0		74,8	
	ЗПФ6-2АУIМ-2								
	ЗПФ6-3АУI-2	7,0(700)			I9,2	57,6		87,8	
	ЗПФ6-3АУIМ-2								
ПЛИТЫ ТИПА ЗПФ ИЗ ЛЕГКОГО БЕТОНА С ДВУМЯ ПРОЕМАМИ В ПОЛКЕ РАЗМЕРОМ I,5хI,7 М									
6	ЗПФ6-IАШвЛ-2	3,9(390)	В20	0,89	I9,0	47,0	II,0	77,0	I,74 / 2,05
	ЗПФ6-2АШвЛ-2	4,8(480)			24,3	47,2		82,5	
	ЗПФ6-3АШвЛ-2	6,0(600)	В22,5		30,0	68,6		98,6	
	ЗПФ6-4АШвЛ-2	7,0(700)			36,4	57,6		I05,0	
	ЗПФ6-IАIУЛ-2	3,6(360)	В20		I4,6	43,4		69,0	
	ЗПФ6-2АIУЛ-2	4,7(470)			I9,2	47,0		77,2	
	ЗПФ6-3АIУЛ-2	5,8(580)	В22,5		24,3	64,8		90,I	
	ЗПФ6-4АIУЛ-2	6,8(680)	В25		30,0	56,8		97,8	
	ЗПФ6-IАУЛ-2	3,6(360)	В20		I0,6	46,2		67,8	
	ЗПФ6-2АУЛ-2	4,7(470)	В22,5		I4,8	47,0		72,8	
	ЗПФ6-3АУЛ-2	5,8(580)			I9,2	53,4		83,6	
	ЗПФ6-4АУЛ-2	7,3(750)	В25		24,3	57,6		92,9	
	ЗПФ6-IАУIЛ-2	4,0(400)			I0,6	47,0		68,6	
	ЗПФ6-2АУIЛ-2	5,4(540)	В25		I4,8	53,4		79,2	
	ЗПФ6-3АУIЛ-2	7,0(700)			I9,2	57,6		87,8	
ПЛИТЫ ТИПА ЗПФ ИЗ ТЯЖЕЛОГО И МЕЛКОЗЕРНИСТОГО БЕТОНА С ОДНИМ ПРОЕМОМ В ПОЛКЕ РАЗМЕРОМ 2,6х2,7 М									
7	ЗПФ6-IАШв-4	4,I(4I0)	ВI5	0,9I	I9,0	47,4	II,0	77,4	2,28
	ЗПФ6-IАШвМ-4								
	ЗПФ6-2АШв-4	5,0(500)	В20		24,3	49,2		84,5	
	ЗПФ6-2АШвМ-4								
	ЗПФ6-3АШв-4	6,I(6I0)			30,0	56,8		97,8	
	ЗПФ6-3АШвМ-4								
	ЗПФ6-4АШв-4	7,4(740)	В22,5		36,4	56,8		I04,2	
	ЗПФ6-4АШвМ-4								
	ЗПФ6-IАIУ-4	3,9(390)	В20		I4,6	47,4		73,0	
	ЗПФ6-IАIУМ-4								

ПЛИТЫ ЖЕЛЕЗОБЕТОННЫЕ РЕБРИСТЫЕ РАЗМЕРОМ 3х6 М ДЛЯ ПОКРЫТИЙ ОДНОЭТАЖНЫХ ПРОИЗВОДСТВЕННЫХ ЗДАНИЙ

Продолжение

Эскиз	Марка	Расчетная нагрузка на плиту, кПа (кгс/м^2)	Расход материалов						Масса, т
			Бетон		Сталь, кг				
			Класс	Объем, м^3	Изделия арматурные		Изделия закладные	ВСЕГО	
					Напрягаемая арматура	Ненапрягаемая арматура			
7	3ПФ6-2АIУ-4	5,0(500)	В20	0,9I	I9,2	49,2	II,0	79,4	2,28
	3ПФ6-2АIУМ-4								
	3ПФ6-3АIУ-4	6,I(6I0)	В22,5		24,3	67,8		92,I	
	3ПФ6-3АIУМ-4								
	3ПФ6-4АIУ-4	7,I(7I0)	В25		30,0	67,0		97,0	
	3ПФ6-4АIУМ-4								
	3ПФ6-IАУ-4	3,8(380)	В20		I0,6	47,4		69,0	
	3ПФ6-IАУМ-4								
	3ПФ6-2АУ-4	4,9(490)	В22,5		I4,8	49,2		75,0	
	3ПФ6-2АУМ-4								
	3ПФ6-3АУ-4	6,I(6I0)			I9,2	56,8		87,0	
	3ПФ6-3АУМ-4								
	3ПФ6-4АУ-4	7,5(750)	В25		24,3	56,8		92,I	
	3ПФ6-4АУМ-4								
	3ПФ6-IАУI-4	4,2(420)	В25		I0,6	47,4		69,0	
	3ПФ6-IАУIМ-4								
	3ПФ6-2АУI-4	5,6(560)			I4,8	5I,6		77,4	
	3ПФ6-2АУIМ-4								
	3ПФ6-3АУI-4	7,I(7I0)			I9,2	56,8		87,0	
	3ПФ6-3АУIМ-4								
ПЛИТЫ ТИПА ЗПФ ИЗ ЛЕГКОГО БЕТОНА С ОДНИМ ПРОЕМОМ В ПОЛКЕ РАЗМЕРОМ 2,6х2,7 М									
7	3ПФ6-IАШвЛ-4	4,I(4I0)	ВI5	0,9I	I9,0	47,4	II,0	77,4	I,77 / 2,09
	3ПФ6-2АШвЛ-4	5,0(500)	В20		24,3	49,2		84,5	
	3ПФ6-3АШвЛ-4	6,I(6I0)			30,0	56,8		97,8	
	3ПФ6-4АШвЛ-4	7,2(720)	В22,5		36,4	56,8		I04,2	
	3ПФ6-IАIУЛ-4	3,9(390)	В20		I4,6	47,4		73,0	
	3ПФ6-2АIУЛ-4	5,0(500)			I9,2	49,2		79,4	
	3ПФ6-3АIУЛ-4	6,I(6I0)	В22,5		24,3	56,8		92,I	
	3ПФ6-4АIУЛ-4	7,I(7I0)	В25		30,0	56,0		97,0	
	3ПФ6-IАУЛ-4	3,8(380)	В20		I0,6	47,4		69,0	
	3ПФ6-2АУЛ-4	4,9(490)	В22,5		I4,8	49,2		75,0	
	3ПФ6-3АУЛ-4	6,I(6I0)			I9,2	56,8		87,0	
	3ПФ6-4АУЛ-4	7,2(720)	В25		24,3	56,8		92,I	
	3ПФ6-IАУIЛ-4	4,2(420)	В25		I0,6	47,4		69,0	
	3ПФ6-2АУIЛ-4	5,6(560)			I4,8	5I,6		77,4	
	3ПФ6-3АУIЛ-4	7,I(7I0)			I9,2	56,8		87,0	

В таблицах номенклатуры представлены плиты без проемов в полке (типа ЗПГ), а также с проемами в полке для устройства легкосбрасываемой кровли (типа ЗПЛ) и установки зенитных фонарей (типа ЗПФ).

В рабочих чертежах выпуска I разработаны также плиты с проемами в полке диаметром 400, 700, I000 и I450 мм для пропуска вентиляционной шахты или воздуховода крышного вентилятора (плиты типа ЗПВ, эскизы № 2 и 3).

Масса плит из легкого бетона в таблицах номенклатуры указана дробью, числитель которой соответствует плитам из керамзитобетона, знаменатель – из аглопоритобетона или шлакопемзобетона.

В таблицах приведены марки плит для неагрессивной среды.

Марки плит для слабоагрессивной и среднеагрессивной газовых сред приведены в рабочих чертежах.

В качестве напрягаемой арматуры плит для агрессивной среды применяется сталь классов А-IУ и А-Шв. В конце марки этих плит добавляется индекс "Н" (при слабоагрессивной среде) или "П" (при среднеагрессивной среде).

C2BA УКАЗАНИЯ ПО ПРИМЕНЕНИЮ

Плиты предназначены для применения в отапливаемых и неотапливаемых производственных зданиях с несущими конструкциями, расположенными с шагом 6 м, без перепада и с перепадом профиля покрытия, бесфонарных, со светоаэрационными и зенитными фонарями, с легкосбрасываемой кровлей, с установкой дефлекторов, зонтов и крышных вентиляторов, для обычных условий строительства и для строительства в районах с расчетной сейсмичностью 7, 8 и 9 баллов; снеговая нагрузка принята для I-У районов по весу снегового покрова.

Предел огнестойкости плит равен 0,5 часа.

NIBD РАСЧЕТНАЯ ТЕМПЕРАТУРА НАРУЖНОГО ВОЗДУХА – минус 40°С

J3NB ВЕС СНЕГОВОГО ПОКРОВА $\frac{200 кгс/м^2}{2,00 кПа}$

G2BO СТЕПЕНЬ АГРЕССИВНОСТИ СРЕДЫ – неагрессивная, слабо-, среднеагрессивная

Д О П О Л Н И Т Е Л Ь Н Ы Е Д А Н Н Ы Е

Расшифровка марки изделия:

I) Плита без проемов в полке ЗПГ6-2АУ

ЗПГ6 – типоразмер плиты;

2 – порядковый номер плиты по несущей способности;

АУ – класс напрягаемой арматуры.

2) Плита с проемами для пропуска вентшахты ЗПВ6-2АУ-I0

ЗПВ6 – типоразмер плиты;

I0 – цифровой индекс, соответствующий диаметру проема I000 мм;

остальное – см. тип ЗПГ.

3) Плита для легкосбрасываемой кровли ЗПЛ6-2АУ

ЗПЛ6 - типоразмер плиты;

остальное - см. тип ЗПГ

4) Плита с проемами для зенитных фонарей ЗПФ6-2АУ-4

ЗПФ6 - типоразмер плиты;

4 - цифровой индекс, соответствующий проему 2600 х 2700 мм;

остальное - см. тип ЗПГ.

Серия I.465.I-2I.94 разработана взамен серии I.465.I-17

Изготовление плит по настоящей серии предусмотрено в опалубочных формах плит по ГОСТ 22701.0-77 и серии I.465.I-17.

B7EA СОСТАВ ПРОЕКТНОЙ ДОКУМЕНТАЦИИ

Выпуск 0. Указания по применению

Выпуск 1. Плиты. Рабочие чертежи

Выпуск 2. Изделия арматурные и закладные. Рабочие чертежи

Объем проектных материалов, приведенных к формату А4 - *278* форматок.

B7BA АВТОР ПРОЕКТА ЦНИИпромзданий, I27238, Москва, Дмитровское ш., 46

B7HA УТВЕРЖДЕНИЕ Утверждены Главпроектом Минстроя России, письмо от 20.09.94 № 9-3-I/I29.

Введены в действие с 0I.03.95, приказ ЦНИИпромзданий от 2I.I0.94 № 53. Срок действия - 1999 г.

B7KA ПОСТАВЩИК Государственное предприятие - Центр проектной продукции массового применения (ГП ЦПП), I27238, Москва, Дмитровское ш., 46, корп.2

gost.e-ecolog.ru

Инв. № Ц00304

Катал.л. № Ц000436