СК-3	СТРОИТЕЛЬНЫЙ КАТАЛОГ ЧАСТЬ 3 ТИПОВАЯ ДОКУМЕНТАЦИЯ НА КОНСТРУКЦИИ, ИЗДЕЛИЯ И УЗЛЫ ЗДАНИЙ И СООРУЖЕНИЙ	СТРОИТЕЛЬНЫЕ КОНСТРУКЦИИ И ИЗДЕЛИЯ Серия I.444.9-5 Выпуск I
ГП ЦПП	КРУПНОРАЗМЕРНЫЕ КОМПЛЕКСНЫЕ ПЛИТЫ ДЛЯ ПОЛОВ ПРОИЗВОДСТВЕННЫХ ЗДАНИЙ ПРОМЫШЛЕННЫХ ПРЕДПРИЯТИЙ	
СЕНТЯБРЬ **1991**		На 2-х листах На 4-х страницах Страница I

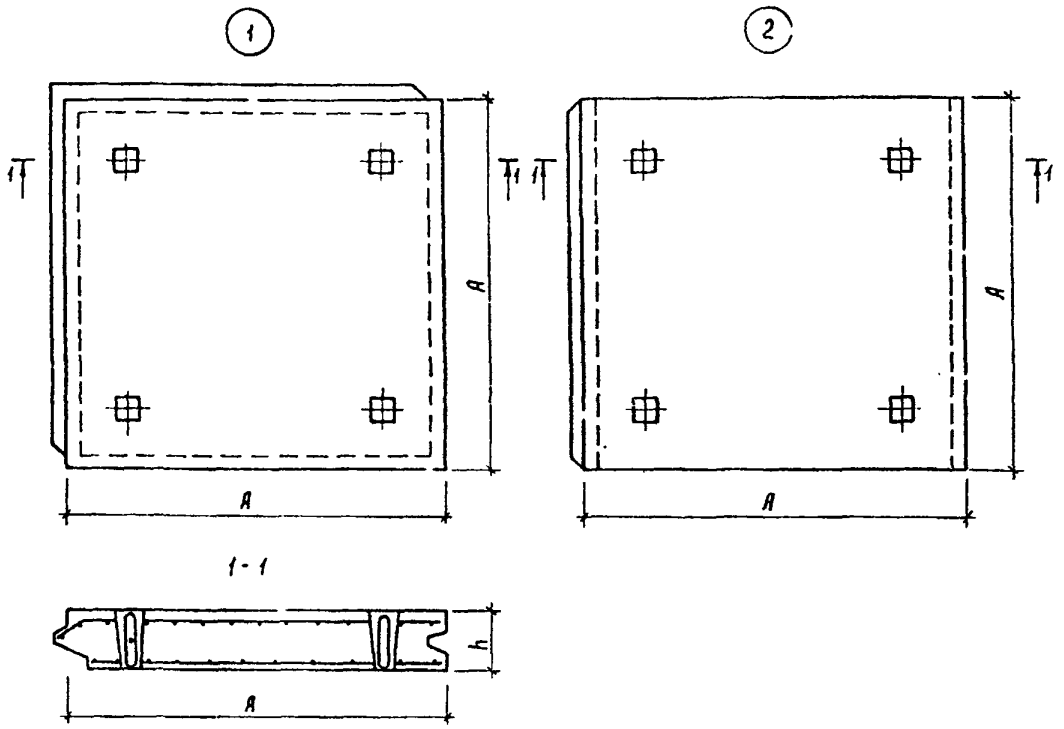

D IAA ТЕХНИЧЕСКАЯ ХАРАКТЕРИСТИКА

Плиты представляют собой готовые участки пола и состоят из покрытия и нижнего слоя. Покрытие в плитах может быть мозаичным, латексноцементнобетонным, поливинилацетатноцементнобетонным, сталефибробетонным, из стальных штампованных плит и из жаростойкого бетона. Плиты изготавливают из тяжелого бетона класса В25, а жаростойкие - В30. Плиты армированы двумя сетками из стержневой арматуры периодического профиля класса А-III по ГОСТ 5781-82. Петли из стали класса А-I диаметром I4 мм по ГОСТ 5781-82.

Плиты изготавливают в стальных формах с раздвижными бортами, при этом лицевая поверхность плит (покрытие) обращена к плоскости поддона.

Основные плиты имеют размеры 3х3 м, доборные I,5xI,5 и IxI м. Толщина плит I2,I4 и I6 см.

Плиты соединяются между собой посредством трапециедального паза и гребня. Такое соединение не требует заделки швов и обеспечивает высокую ровность полов.

gost.e-ecolog.ru

КРУПНОРАЗМЕРНЫЕ КОМПЛЕКСНЫЕ ПЛИТЫ ДЛЯ ПОЛОВ ПРОИЗВОДСТВЕННЫХ ЗДАНИЙ ПРОМЫШЛЕННЫХ ПРЕДПРИЯТИЙ

СТРОИТЕЛЬНЫЕ КОНСТРУКЦИИ И ИЗДЕЛИЯ
Серия I.444.9-5
Выпуск I

Лист I
Страница 2

НОМЕНКЛАТУРА ПЛИТ

Эскиз	Марка плиты	Ширина плиты, мм А	Толщина плиты, мм	Расход материалов		Масса, т
				Бетон, $м^3$	Сталь, кг	
I	П(Ж;М;П;Л;С;Ф)30.I,2-I0р-I	2995	I20	I,08	I33,2(I26,4)*	2,70
	П(Ж;М;П;Л;С;Ф)30.I,4-I5р-I		I40	I,26	I66,6(I66,0)	3,I5
	П(Ж;М;П;Л;С;Ф)30.I,6-20р-I		I60	I,44	234,4(227,6)	3,60
	П(Ж;М;П;Л,С;Ф)30.I,6-5с-I		I60	I,44	I44,9(I38,I)	3,60
	П(Ж;М;П;Л;С;Ф)I5.I,2-I0р-I	I495	I20	0,27	2I,7(20,0)	0,68
	П(Ж;М;П;Л;С;Ф)I5.I,4-I5р-I		I40	0,32	28,8(27,I)	0,80
	П(Ж;М;П;Л;С;Ф)I5.I,6-20р-I		I60	0,36	28,8(27,I)	0,90
	П(Ж;М;П;Л;С;Ф)I5.I,6-5с-I		I60	0,36	56,3(56,8)	0,90
	П(Ж;М;П;Л;С;Ф)I0.I,2-I0р-I	995	I20	0,I2	I0,2(8,5)	0,30
	П(Ж;М;П;Л;С;Ф)I0.I,4-I5р-I		I40	0,I4	I3,2(II,5)	0,35
	П(Ж;М;П;Л;С;Ф)I0.I,6-20р-I		I60	0,I6	I3,2(II,5)	0,40
	П(Ж;М;П;Л;С;Ф)I0.I,6-5с-I		I60	0,I6	26,6(24,9)	0,40
2	П(Ж;М;П;Л;С;Ф)30.I,2-I0р-II	2995	I20	I,08	I33,0(I26,2)	2,70
	П(Ж;М;П;Л;С;Ф)30.I,4-I5р-II		I40	I,26	I66,6(I59,8)	3,I5
	П(Ж;М;П;Л;С;Ф)30.I,6-20р-II		I60	I,44	234,0(227,2)	3,60
	П(Ж;М;П;Л;С;Ф)30.I,6-5с-II		I60	I,44	I44,7(I37,9)	3,60
	П(Ж;М;П;Л;С;Ф)I5.I,2-I0р-II	I495	I20	0,27	2I,6(I9,9)	0,68
	П(Ж;М;П;Л;С;Ф)I5.I,4-I5р-II		I40	0,32	28,7(27,0)	0,80
	П(Ж;М;П;Л;С;Ф)I5.I,6-20р-II		I60	0,36	28,7(27,0)	0,90
	П(Ж;М;П;Л;С;Ф)I5.I,6-5с-II		I60	0,36	56,0(56,3)	0,90
	П(Ж;М;П;Л;С;Ф)I0.I,2-I0р-II	995	I20	0,I2	I0,2(8,5)	0,30
	П(Ж;М;П;Л;С;Ф)I0.I,4-I5р-II		I40	0,I4	I3,2(II,5)	0,35
	П(Ж;М;П;Л;С;Ф)I0.I,6-20р-II		I60	0,I6	I3,2(II,5)	0,40
	П(Ж;М;П;Л;С;Ф)I0.I,6-5с-II		I60	0,I6	26,5(24,8)	0,40

* В скобках приведен расход стали при беспетлевом варианте

СЭМА УКАЗАНИЯ ПО ПРИМЕНЕНИЮ

Плиты предназначены для применения в производственных помещениях промышленных предприятий с малой интенсивностью воздействия жидкостей при нагрузках на пол 5...20 тс/м^2.

Плиты типа I применяются в помещениях, где ширина пола превышает I2 м. В остальных случаях, а также при настилке полов между рельсами внутрицеховых транспортных путей, применяются плиты типа П.

При устройстве полов плиты укладывают по грунтовому основанию или перекрытию из металлических конструкций, выровненному песчаной прослойкой толщиной 20...60 мм.

Полы следует устраивать на грунтах, исключающих возможность общих и местных деформаций пола. Модуль деформации основания должен быть $E \geq 300$ кгс/см^2.

Грунтовое основание под полы должно быть уплотнено в соответствии со СНиП 3.02.0I-87 "Земляные сооружения, основания и фундаменты". Растительный грунт, ил, торф, а также насыпные грунты с примесью строительного мусора под грунтовое основание не допускаются.

Плиты применяются в районах строительства сейсмичностью до 6 баллов.

Д О П О Л Н И Т Е Л Ь Н Ы Е Д А Н Н Ы Е

Расшифровка марки изделия

I. Плита рядовая с пазом и гребнем по периметру

П(Ж;М;П;Л;С;Ф)30.I,2-I0р -I

ПЖ;ПМ;ПП;ПЛ;ПС;ПФ - условное обозначение вида покрытия (из жаростойкого бетона, мозаичное, поливинилацетатноцементнобетонное, латексноцементнобетонное, из стальных штампованных перфорированных плит, сталефибробетонное);

30.I2 - ширина и толщина плит в дм;

I0 - условное обозначение несущей способности плиты в т/м^2;

р - равномерно распределенная нагрузка;

I - расположение паза и гребня по периметру.

2. Плита рядовая с пазом и гребнем на двух противоположных сторонах

П(Ж;М;П;Л;С;Ф)30.I,6-5с -П

с - сосредоточенная нагрузка в т;

П - расположение паза и гребня на двух противоположных сторонах;

Остальное - см. п.I

В7ЕА СОСТАВ ПРОЕКТНОЙ ДОКУМЕНТАЦИИ

Выпуск I - Технические условия. Рабочие чертежи.

Объем проектных материалов, приведенных к формату А4 - 62 форматки

В7ВА АВТОР ПРОЕКТА ЦНИИпромзданий, 127238, Москва, И-238, Дмитровское шоссе, 46.

В7НА УТВЕРЖДЕНИЕ Утверждены Главным управлением проектирования Госстроя СССР, техническое задание от 19.07.1990 г

Введены в действие ЦНИИпромзданий с 01.07.91 приказ от 15.04.91 № 39

Срок действия 30.12.1996 г.

В7КА ПОСТАВЩИК Государственное предприятие — Центр проектной продукции массового применения (ГП ЦПП), 127238, Москва, Дмитровское ш.,46, корп. 2

Инв № 24998

Катал. л № 066593

О.М.Мартынов
Зав.отделом полов
С.М.Гликин
3.01.П-1.94 г.3
Зам.директора института

gost.e-ecolog.ru