СК-3	СТРОИТЕЛЬНЫЙ КАТАЛОГ ЧАСТЬ 3 ТИПОВАЯ ДОКУМЕНТАЦИЯ НА КОНСТРУКЦИИ, ИЗДЕЛИЯ И УЗЛЫ ЗДАНИЙ И СООРУЖЕНИЙ	СТРОИТЕЛЬНЫЕ КОНСТРУКЦИИ И ИЗДЕЛИЯ Серия I.465.I-I9 Вып. I
ГП ЦПП	ПЛИТЫ ЖЕЛЕЗОБЕТОННЫЕ МЕЛКОРАЗМЕРНЫЕ ДЛЯ ПОКРЫТИЙ ОДНОЭТАЖНЫХ ПРОИЗВОДСТВЕННЫХ ЗДАНИЙ	
ЯНВАРЬ 1993		На 2 листах На 3 страницах Страница I

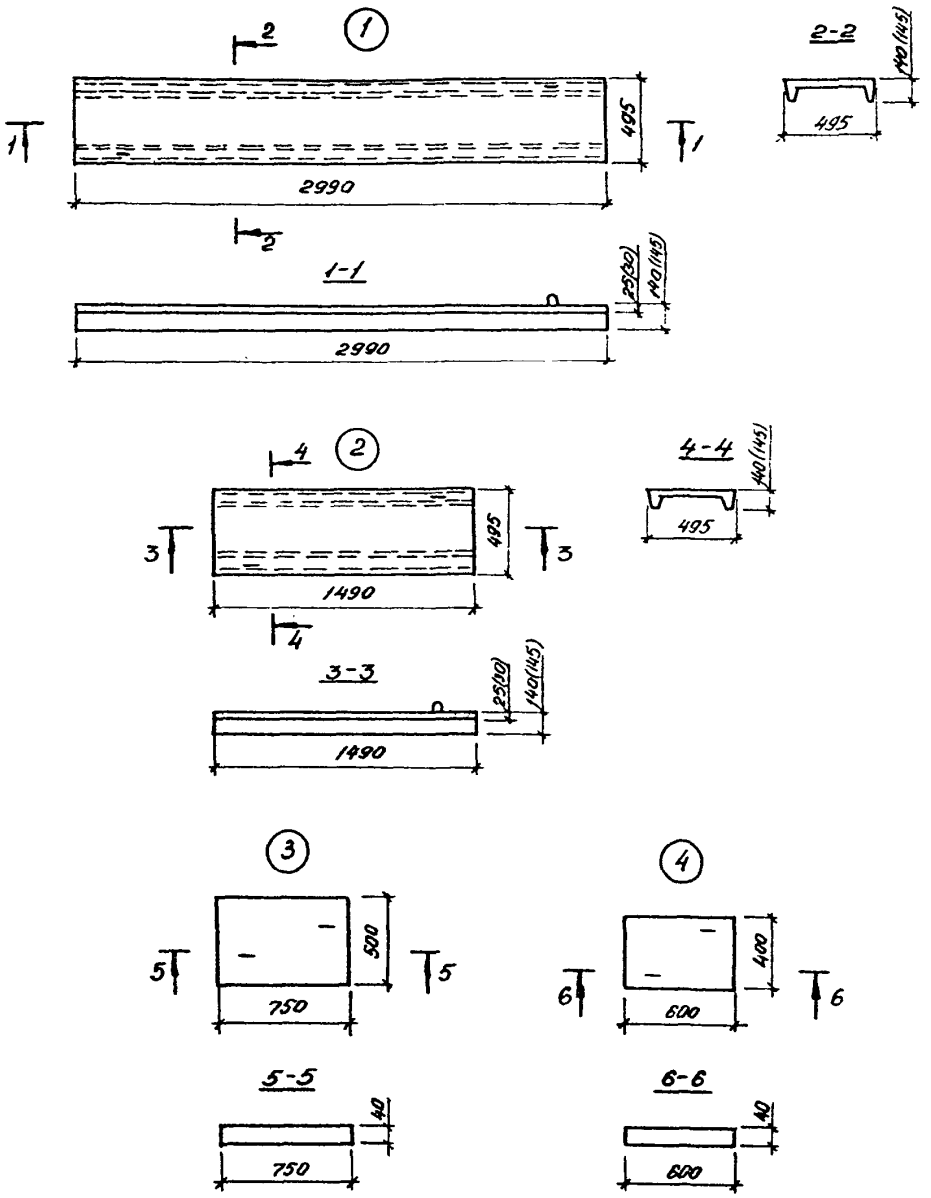

gost.e-ecolog.ru

ПЛИТЫ ЖЕЛЕЗОБЕТОННЫЕ МЕЛКОРАЗМЕРНЫЕ ДЛЯ ПОКРЫТИЙ ОДНОЭТАЖНЫХ ПРОИЗВОДСТВЕННЫХ ЗДАНИЙ	СТРОИТЕЛЬНЫЕ КОНСТРУКЦИИ И ИЗДЕЛИЯ Серия I.465.I-I9 Вып. I	Лист I Страница 2

DIAA ТЕХНИЧЕСКАЯ ХАРАКТЕРИСТИКА

Бетон тяжелый класса BI5.

Арматура из стали класса А-Ш диаметром 6 и 8 мм по ГОСТ 5781-82, класса Вр-I диаметром 4 и 5 мм по ГОСТ 6727-80.

В закладных изделиях применяется прокат марки С235 по ГОСТ 27772-88 или Ст3 кп3 по ГОСТ 535-88.

Плиты армированы сетками и отдельными стержнями.

НОМЕНКЛАТУРА ПЛИТ

Эскиз	Марка	Равномерно распределенная нагрузка с учетом веса плиты кПа(кгс/м^2)	Расход материалов: Бетон: Класс	Бетон: Объем, м^3	Сталь, кг: Изделия арматурные	Сталь, кг: Изделия закладные	Сталь, кг: Всего	Масса, т
Плиты для зданий с неагрессивным воздействием газообразной среды								
I	ПРЗ-I	3,20(320)	BI5	0,075	2,7	I,2	3,9	0,I9
	ПРЗ-2	5,60(560)			3,6		4,8	
	ПРЗ-3	6,30(630)			3,5		4,7	
	ПРЗ-4	8,50(850)			4,5		5,7	
	ПРЗ-5	9,50(950)			2,I	4,6	6,7	
2	IPI-I	I0,00(I000)		0,037	I,8	I,2	3,0	0,09
3	IIII-I	9,00(900)		0,0I5	0,5	0,2	0,7	0,04
4	2III-I	9,00(900)		0,0I0	0,4	0,2	0,6	0,03
Плиты для зданий со слабо- и среднеагрессивным воздействием газообразной среды								
I	ПРЗ-I-Н ПРЗ-I-П	3,20(320)	BI5	0,082	2,7	I,2	3,9	0,2I
	ПРЗ-2-Н ПРЗ-2-П	5,60(560)			3,6		4,8	
	ПРЗ-3-Н ПРЗ-3-П	6,30(6 30)			3,5		4,7	
	ПРЗ-4-Н ПРЗ-4-П	8,50(850)			4,5		5,7	
	ПРЗ-5-Н ПРЗ-5-П	9,50(950)			2,I	4,6	6,7	
2	IPI-I-Н IPI-I-П	I0,00(I000)		0,04I	I,8	I,2	3,0	0,I

В выпуске разработаны также плиты с подрезкой на опоре марок ПРЗ-Iа...ПРЗ-5а и IPI-Iа для возможности использования имеющихся на заводах-изготовителях металлоформ.

В ребристых плитах для зданий со слабо- и среднеагрессивным воздействием газообразной среды толщина полки принята равной 30 мм при общей высоте плиты равной I45 мм.

ПЛИТЫ ЖЕЛЕЗОБЕТОННЫЕ МЕЛКОРАЗМЕРНЫЕ ДЛЯ ПОКРЫТИЙ ОДНОЭТАЖНЫХ ПРОИЗВОДСТВЕННЫХ ЗДАНИЙ	СТРОИТЕЛЬНЫЕ КОНСТРУКЦИИ И ИЗДЕЛИЯ Серия I.465.I-I9 Вып. I	Лист 2 Страница 3

C2BA УКАЗАНИЯ ПО ПРИМЕНЕНИЮ

Ребристые плиты предназначены для укладки по железобетонным или стальным прогонам, расположенным с шагом 3 и I,5 м. Плоские плиты предназначены для применения в качестве доборных плит в покрытиях зданий с привязкой наружных граней колонн крайних рядов к продольным координационным осям здания равной 250 и 500 мм. Плиты предназначены для применения в отапливаемых и неотапливаемых зданиях, возводимых в обычных условиях строительства, а также в районах с сейсмичностью до 8 баллов включительно; снеговая нагрузка принята для I...V снеговых районов. Предел огнестойкости плит - 0,5 часа.

N1BD РАСЧЕТНАЯ ТЕМПЕРАТУРА НАРУЖНОГО ВОЗДУХА - минус 40°С

J3N8 НОРМАТИВНОЕ ЗНАЧЕНИЕ ВЕСА СНЕГОВОГО ПОКРОВА - 200 кгс/м² / 2,00 кПа

C2BQ СТЕПЕНЬ АГРЕССИВНОСТИ СРЕДЫ - неагрессивная, слабо- , среднеагрессивная

Д О П О Л Н И Т Е Л Ь Н Ы Е Д А Н Н Ы Е

Расшифровка марки изделия:

1) Плита ребристая ПРЗ-2

ПРЗ- типоразмер плиты по ГОСТ 28042-89,

2 - порядковый номер по несущей способности

2) Плита ребристая ПРI-I-Н

ПРI - типоразмер плиты по ГОСТ 28042-89,

I - порядковый номер по несущей способности,

Н - слабоагрессивная среда

3) Плита плоская ПП-I

ПП - типоразмер плиты по ГОСТ 28042-89,

I - порядковый номер по несущей способности.

Серия I.465.I-I9 выпуск I разработана взамен серии ПК-0I-88.

B7EA СОСТАВ ПРОЕКТНОЙ ДОКУМЕНТАЦИИ

Выпуск I. Рабочие чертежи.

Объем проектных материалов, приведенных к формату А4, 46 форматок.

B7BA АВТОР ПРОЕКТА АП ЦНИИпромзданий, I27238, Москва, И-238, Дмитровское шоссе, 46

B7HA УТВЕРЖДЕНИЕ Утверждены Главным управлением проектирования Госстроя СССР.

Техническое задание от 07.I2.90. Введены в действие ЦНИИпромзданий с 0I.05.92, приказ от I5.II.9I № III.

Срок действия - I997 г.

B7KA ПОСТАВЩИК Уралтяжпроект, 620062, г.Екатеринбург, ул. Чебышева, 4

Инв. №

Катал. л. № Ц000038

gost.e-ecolog.ru