СССР	СТРОИТЕЛЬНЫЙ КАТАЛОГ ЧАСТЬ 3 ТИПОВАЯ ДОКУМЕНТАЦИЯ НА КОНСТРУКЦИИ, ИЗДЕЛИЯ И УЗЛЫ ЗДАНИЙ И СООРУЖЕНИЙ	СТРОИТЕЛЬНЫЕ КОНСТРУКЦИИ И ИЗДЕЛИЯ Серия I.465.I-I3 Выпуски 0,I,2,3 УДК 69.024:691-413
ЦИТП	ПЛИТЫ ЖЕЛЕЗОБЕТОННЫЕ ТИПА "П" РАЗМЕРОМ 3хI8 м ДЛЯ МАЛОУКЛОННЫХ ПОКРЫТИЙ ОДНОЭТАЖНЫХ ЗДАНИЙ ПРОМЫШЛЕННЫХ ПРЕДПРИЯТИЙ	MLCA
МАРТ 1985		На 7 листах На I3 страницах Страница I

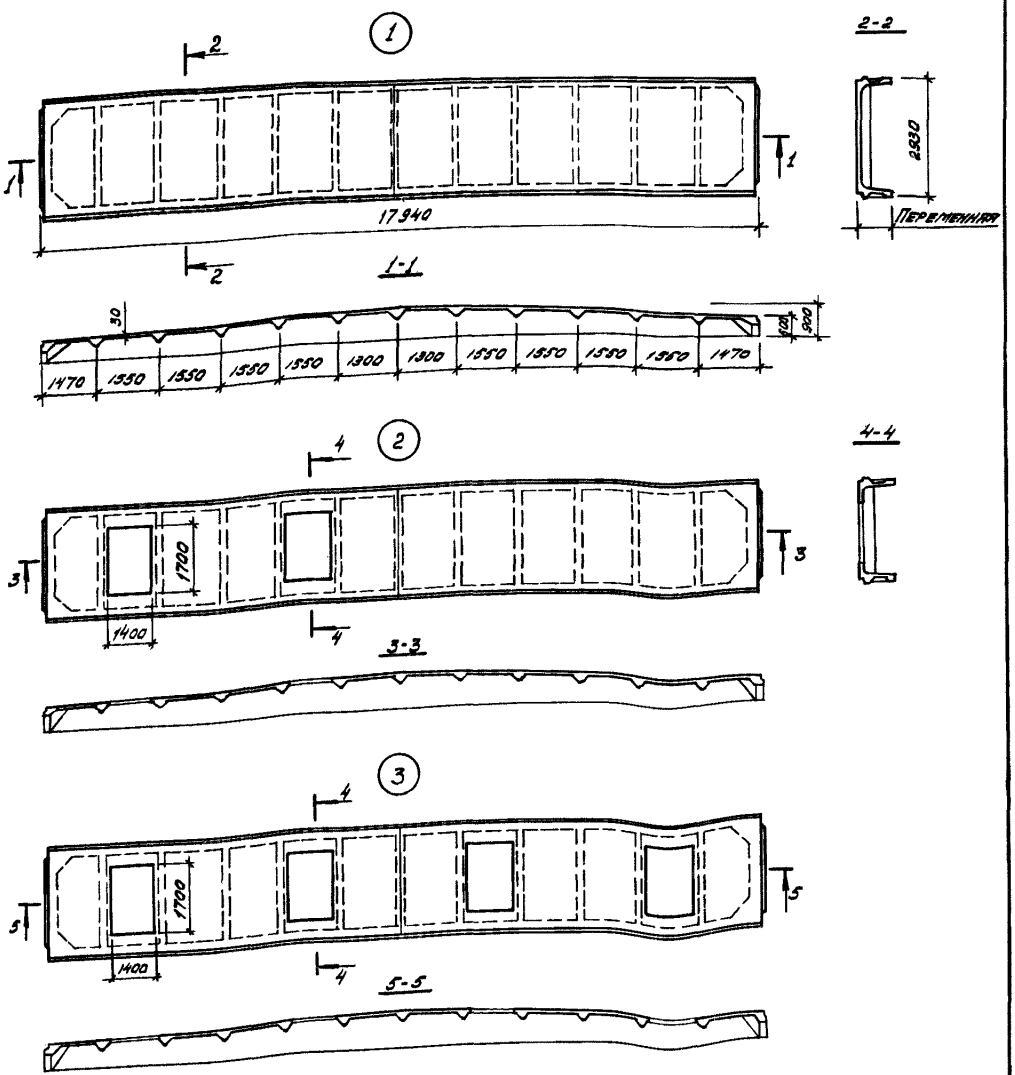

gost.e-ecolog.ru

ПЛИТЫ ЖЕЛЕЗОБЕТОННЫЕ ТИПА "П" РАЗМЕРОМ 3хI8 м ДЛЯ МАЛОУКЛОННЫХ ПОКРЫТИЙ ОДНОЭТАЖНЫХ ЗДАНИЙ ПРОМЫШЛЕННЫХ ПРЕДПРИЯТИЙ	СТРОИТЕЛЬНЫЕ КОНСТРУКЦИИ И ИЗДЕЛИЯ. Серия I.465.I-I3 Вып. 0,I,2,3	Лист I Страница 2

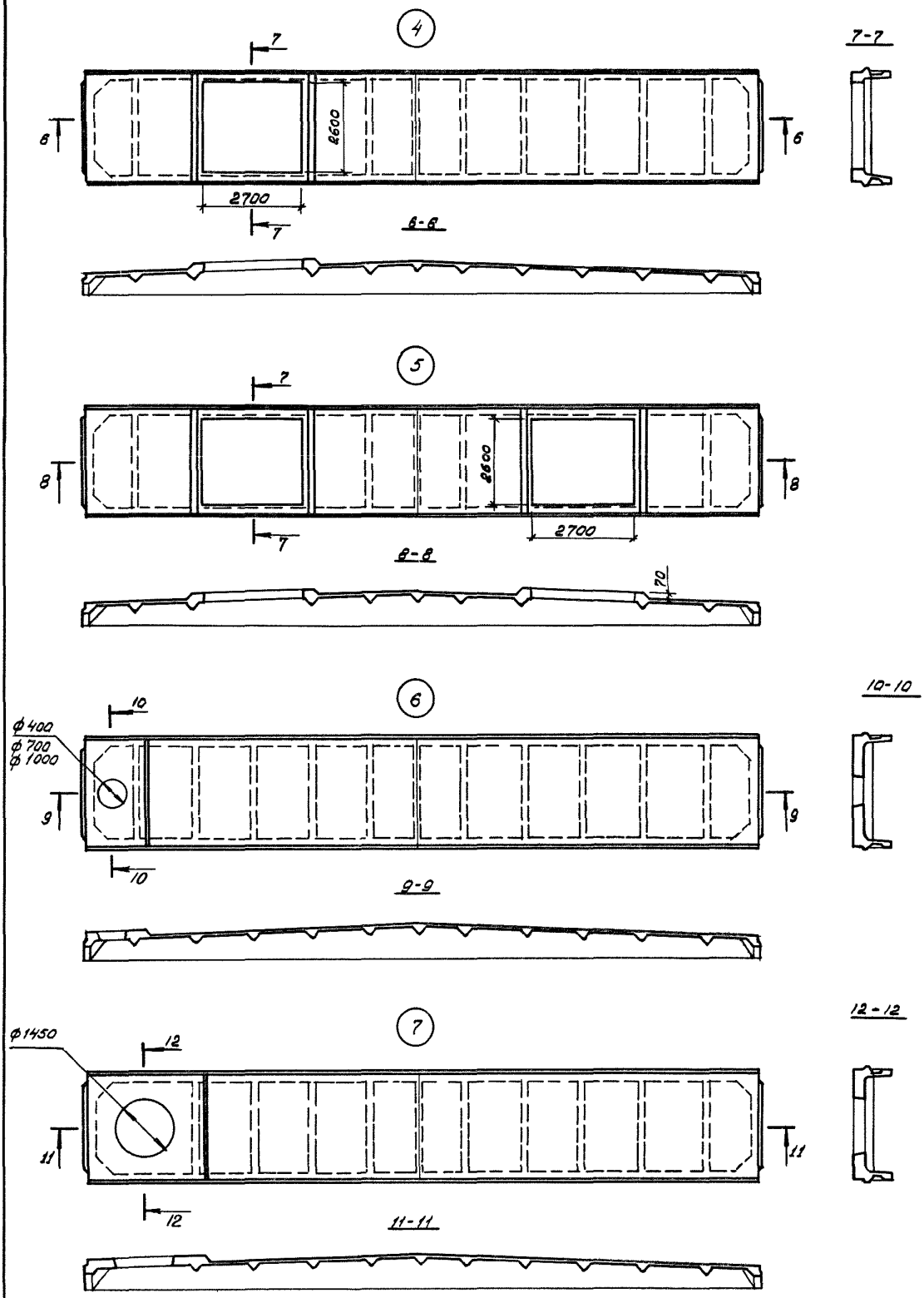

ПЛИТЫ ЖЕЛЕЗОБЕТОННЫЕ ТИПА "П" РАЗМЕРОМ 3хI8 м ДЛЯ МАЛОУКЛОННЫХ ПОКРЫТИЙ ОДНОЭТАЖНЫХ ЗДАНИЙ ПРОМЫШЛЕННЫХ ПРЕДПРИЯТИЙ	СТРОИТЕЛЬНЫЕ КОНСТРУКЦИИ И ИЗДЕЛИЯ. Серия I.465.I-I3 Вып. 0,I,2,3	Лист 2 Страница 3

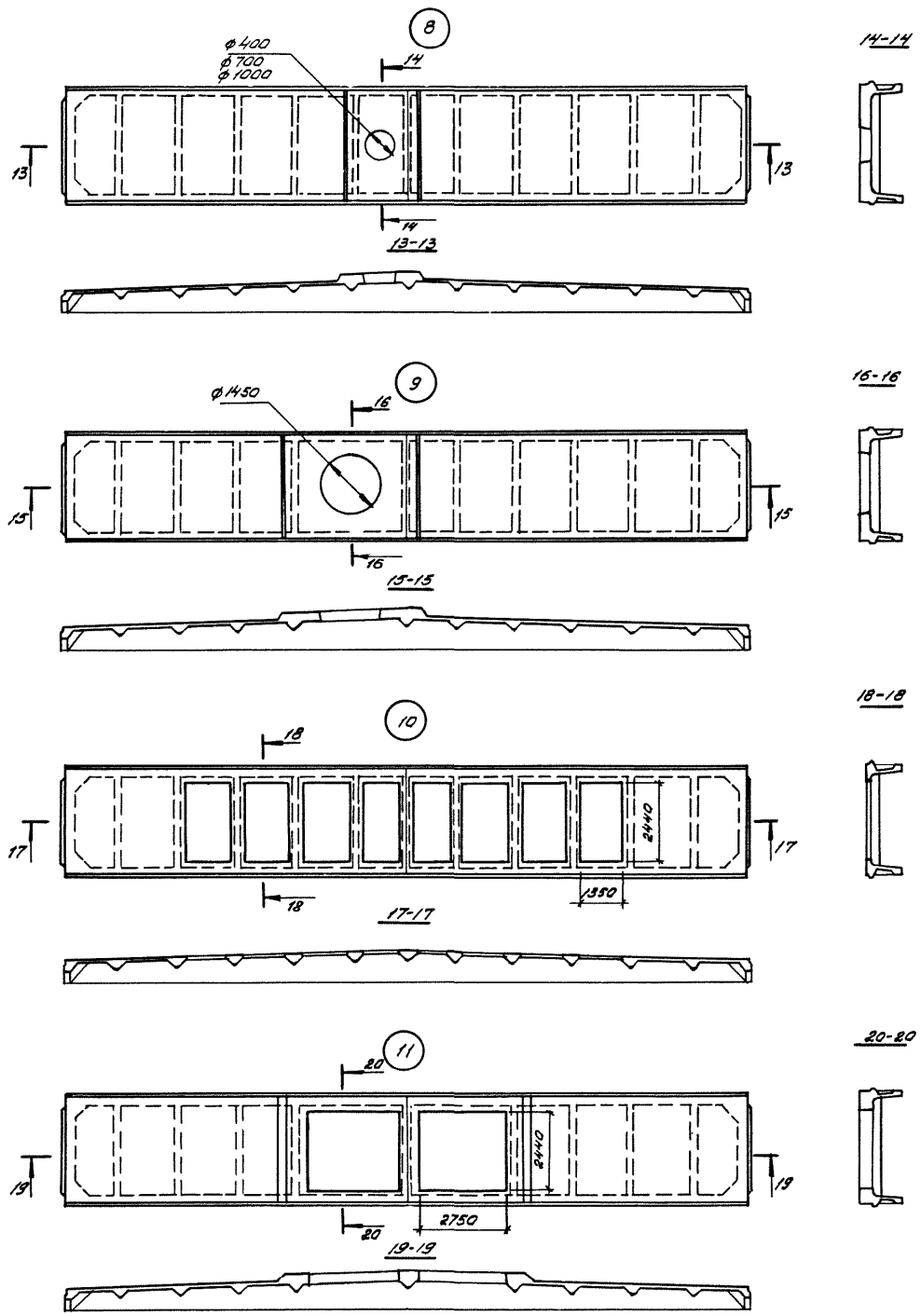

ПЛИТЫ ЖЕЛЕЗОБЕТОННЫЕ ТИПА "П" РАЗМЕРОМ 3хI8 м ДЛЯ МАЛОУКЛОННЫХ ПОКРЫТИЙ ОДНОЭТАЖНЫХ ЗДАНИЙ ПРОМЫШЛЕННЫХ ПРЕДПРИЯТИЙ	СТРОИТЕЛЬНЫЕ КОНСТРУКЦИИ И ИЗДЕЛИЯ. Серия I.465.I-I3 Вып. 0,I,2,3	Лист 2 Страница 4

DIAA ТЕХНИЧЕСКАЯ ХАРАКТЕРИСТИКА

Бетон тяжелый марок 300... 600, бетон на пористых заполнителях марок 300... 400.

Напрягаемая арматура - из стали класса А-IУ диаметром I8... 28 мм, класса А-У диаметром I6... 20 мм по ГОСТ 578I-82; класса Ат-IУС диаметром I8... 25 мм, класса Ат-У диаметром I6... 25 мм, Ат-УI диаметром I6... 22 мм по ГОСТ I0884-8I; А-Шв диаметром 25... 32 мм; класса К-7 диаметром I5 мм по ГОСТ I3840-68^{x}.

Поперечная и продольная ненапрягаемая арматура и сетки - из стали класса А-Ш диаметром 6... I6 мм по ГОСТ 578I-82 и проволоки класса Вр-I по ГОСТ 6727-80.

В закладных изделиях применяется сталь класса А-I и класса А-Ш ГОСТ 578I-82 и прокат марки ВСт3кп2 по ТУI4-I-3023-80 и ГОСТ 85I0-72, ГОСТ I03-76.

Плиты армированы пространственными каркасами, сетками и отдельными стержнями.

НОМЕНКЛАТУРА ПЛИТ

Эскиз плиты	Марка плиты	Предельная расчетная нагрузка: на продольное ребро, кгс/м	Предельная расчетная нагрузка: на полку, кгс/м²	Расход материалов: Бетон: Марка	Расход материалов: Бетон: Объем, м³	Расход материалов: Сталь, кг: Изделия арматурные: Напрягаемая арматура	Расход материалов: Сталь, кг: Изделия арматурные: Ненапрягаемая арматура	Расход материалов: Сталь, кг: Изделия закладные	Расход материалов: Сталь, кг: Всего	Масса, т
ПЛИТЫ ТИПА ПГ ИЗ ТЯЖЕЛОГО БЕТОНА										
I	IПГI8-IАУТ	320	2I0	300	4,3	II3,6	I73,7	29,8	3I7,I	I0,8
	IПГI8-2АУТ	500	3I0	400		I44,0			347,5	
	IПГI8-3АУТ	640	400			I78,4	I82,0		390,2	
	IПГI8-4АУТ	860	3I0	500		227,2	I73,7		430,7	
	IПГI8-5АУТ		400				I82,0		439,0	
	IПГI8-6АУТ		470				20I,5		458,5	
	IПГI8-7АУТ		570				229,6		486,6	
	IПГI8-8АУТ	II60	400	600		288,0	I82,0		499,8	
	IПГI8-9АУТ		470				20I,5		5I9,3	
	IПГI8-I0АУТ		6I0				229,6		547,4	
	2ПП8-IIАУТ	I440	600		4,6	356,8	2I6,5		603,I	II,5
	2ПГI8-I2АУТ		760				239,7		626,3	
	IПП8-IАIУТ	320	2I0	300	4,3	I44,0	I73,7		347,5	I0,8
	IПГI8-2АIУТ	440	290			I78,4			38I,9	
	IПГI8-3АIУТ	620	400	400		2I6,0	I82,0		427,8	
	IПГI8-4АIУТ	860	3I0			278,8	I73,7		482,3	
	IПГI8-5АIУТ	860	400	500			I82,0		490,6	
	IПГI8-6АIУТ	860	470				20I,5		5I0,I	
	IПГI8-7АIУТ	860	570				229,6		538,2	

ПЛИТЫ ЖЕЛЕЗОБЕТОННЫЕ ТИПА "П" РАЗМЕРОМ 3хI8 м ДЛЯ МАЛОУКЛОННЫХ ПОКРЫТИЙ ОДНОЭТАЖНЫХ ЗДАНИЙ ПРОМЫШЛЕННЫХ ПРЕДПРИЯТИЙ

СТРОИТЕЛЬНЫЕ КОНСТРУКЦИИ И ИЗДЕЛИЯ. Серия I.465.I-I3 Вып. 0,I,2,3

Лист 3 Страница 5

Продолжение

Эскиз плиты	Марка плиты	Предельная расчетная нагрузка: на продольное ребро, кгс/м	на полку, кгс/м²	Расход материалов: Бетон: Марка	Объем, м³	Сталь, кг: Изделия арматурные: Напрягаемая арматура	Ненапрягаемая арматура	Изделия закладные	Всего	Масса, т
I	IIПТI8-8AIУТ	II60	400	600	4,3	350,0	I82,0	29,8	56I,8	I0,8
	IIПТI8-9AIУТ		470				20I,5		58I,3	
	IIПТI8-I0AIУТ		6I0				229,6		609,4	
	2IIПТI8-IIAIУТ	II40	760		4,6		239,7		6I9,5	II,5
	IIПТI8-IAШвТ	300	200	300	4,3	I75,0	I73,7	29,8	378,5	I0,8
	IIПТI8-2AШвТ	500	3I0	350		229,0			432,5	
	IIПТI8-3AШвТ	600	400	400		276,8	I82,0		490,6	
	IIПТI8-4AШвТ	830	3I0	500		350,0	I73,7		553,5	
	IIПТI8-5AШвТ		400				I82,0		56I,8	
	IIПТI8-6AШвТ		470				20I,5		58I,3	
	IIПТI8-7AШвТ		550				229,6		609,4	
	IIПТI8-8AШвТ	II60	400	600		458,0	I82,0		669,8	
	IIПТI8-9AШвТ		470				20I,5		689,3	
	IIПТI8-I0AШвТ		6I0				229,6		7I7,4	
	2IIПТI8-IIAШвТ	II40	760		4,6		239,7		727,5	II,5
	IIПТI8-IK7T	4I0	270	400	4,3	80,4	I73,7		283,9	I0,8
	IIПТI8-2K7T	740	3I0	450		I20,6			324,I	
	IIПТI8-3K7T		470				20I,5		35I,9	
	IIПТI8-4K7T	I060	3I0	500		I60,8	I73,7		364,3	
	IIПТI8-5K7T		400				I82,0		372,6	
	IIПТI8-6K7T	II60	470	500		I60,8	20I,5		392,I	
	IIПТI8-7K7T		550				229,6		420,2	
	IIПТI8-8K7T		400	600		20I,0	I82,0		4I2,8	
	IIПТI8-9K7T		470				20I,5		432,3	
	IIПТI8-I0K7T		6I0				229,6		460,4	
	2IIПТI8-IIK7T	II40	760		4,6		239,7		470,5	II,5
ПЛИТЫ ТИПА ПГ ИЗ ЛЕГКОГО БЕТОНА										
I	IIПГI8-IAУЛ	400	260	300	4,3	II3,6	I73,7	29,8	3I7,I	8,4 / 9,9
	IIПГI8-2AУЛ	580	330	400		I44,0			347,5	
	IIПГI8-3AУЛ	720	420			I78,4	I82,0		390,2	
	IIПГI8-IAIУЛ	400	260	300		I44,0	I73,7		347,5	
	IIПГI8-2AIУЛ	520	330			I78,4			38I,9	
	IIПГI8-3AIУЛ	700	420	400		2I6,0	I82,0		427,8	
	IIПГI8-IAШвЛ	380	250	300		I75	I73,7		378,5	
	IIПГI8-2AШвЛ	580	330	350		229,0			432,5	
	IIПГI8-3AШвЛ	680	420	400		278,8	I82,0		490,6	
ПЛИТЫ ТИПА ПФ ИЗ ТЯЖЕЛОГО И ЛЕГКОГО БЕТОНОВ										
2	IIПФI8-IAУТ-2	290	I90	М300	4,2	II3,6	I76,6	34,6	324,8	I0,5
	IIПФI8-2AУТ-2	440	290	М400		I44,0			355,2	
	IIПФI8-3AУТ-2	580	380			I77,6	I83,6		395,8	

ПЛИТЫ ЖЕЛЕЗОБЕТОННЫЕ ТИПА "П" РАЗМЕРОМ 3 х I8 м ДЛЯ МАЛОУКЛОННЫХ ПОКРЫТИЙ ОДНОЭТАЖНЫХ ЗДАНИЙ ПРОМЫШЛЕННЫХ ПРЕДПРИЯТИЙ

СТРОИТЕЛЬНЫЕ КОНСТРУКЦИИ И ИЗДЕЛИЯ. Серия I.465.I-I3 Вып. 0,I,2,3

Лист 3 Страница 6

Продолжение

Эскиз плиты	Марка плиты	Предельная расчетная нагрузка: на продольное ребро, кгс/м	Предельная расчетная нагрузка: на полку, кгс/м²	Расход материалов: Бетон: Марка	Бетон: Объем, м³	Сталь, кг: Изделия арматурные: Напрягаемая арматура	Сталь, кг: Изделия арматурные: Ненапрягаемая арматура	Сталь, кг: Изделия закладные	Сталь, кг: Всего	Масса, т
(2)	IIПI8-4АУТ-2	840	3I0	М500	4,2	227,2	204,3	34,6	466,I	I0,5
	IIПI8-5АУТ-2		400				2II,3		473,I	
	IIПI8-6АУТ-2		470				229,7		49I,5	
	IIПI8-7АУТ-2		560				255,7		5I7,5	
	IIПI8-8АУТ-2	I080	400	М600		288,0	2II,3		533,9	
	IIПI8-9АУТ-2		470				229,7		552,3	
	IIПI8-I0АУТ-2		6I0				255,7		578,3	
	IIПI8-IАIУТ-2	290	I90	М300		I44,0	I76,6		355,2	
	IIПI8-2АIУТ-2	4I0	270			I78,4			389,6	
	IIПI8-3АIУТ-2	570	380	М400		2I6,0	I83,6		434,2	
	IIПI8-4АIУТ-2	830	3I0	М500		278,8	204,3		5I7,6	
	IIПI8-5АIУТ-2		400				2II,3		524,7	
	IIПI8-6АIУТ-2	I050	470				229,7		543,I	
	IIПI8-7АIУТ-2		550				255,7		569,I	
	IIПI8-8АIУТ-2		400	М600		350,0	2II,3		595,9	
	IIПI8-9АIУТ-2		470				229,7		6I4,3	
	IIПI8-I0АIУТ-2		6I0				255,7		640,3	
	IIПI8-IАШвТ-2	400	260	М350		229,0	I76,6		440,2	
	IIПI8-2АШвТ-2	550	360	М400		278,8	I83,6		497,0	
	IIПI8-3АШвТ-2	760	3I0	М500		350,0	204,3		588,9	
	IIПI8-4АШвТ-2	760	400	М500		350,0	2II,3		595,9	
	IIПI8-5АШвТ-2		470				229,7		6I4,3	
	IIПI8-6АШвТ-2	I050	400	М600		458,0	2II,3		703,9	
	IIПI8-7АШвТ-2		470				229,7		722,3	
	IIПI8-8АШвТ-2		6I0				255,7		748,3	
	IIПI8-IК7Т-2	340	220	М400		80,4	I76,6		29I,6	
	IIПI8-2К7Т-2	630	3I0	М450		I20,6			33I,8	
	IIПI8-3К7Т-2		400				I83,6		338,8	
	IIПI8-4К7Т-2	960	3I0	М500		I60,8	204,3		399,7	
	IIПI8-5К7Т-2		400				2II,3		406,7	
	IIПI8-6К7Т-2		470				229,7		425,I	
	IIПI8-7К7Т-2		6I0				255,7		45I,I	
	IIПI8-8К7Т-2	II70	400	М600		20I,0	2II,3		446,9	
	IIПI8-9К7Т-2		470				229,7		465,3	
	IIПI8-I0К7Т-2		6I0				255,7		49I,3	
	IIПI8-IАУП-2	370	240	М300		II3,6	I76,6		324,8	8,2 / 9,7
	IIПI8-2АУП-2	520	330	М400		I44,0			355,2	
	IIПI8-3АУП-2	660	420			I77,6	I83,6		395,8	
	IIПI8-IАIУП-2	370	240	М300		I44,0	I76,6		355,2	
	IIПI8-2АIУП-2	490	320			I78,4			389,6	

ПЛИТЫ ЖЕЛЕЗОБЕТОННЫЕ ТИПА "П" РАЗМЕРОМ 3 х I8 м ДЛЯ МАЛОУКЛОННЫХ ПОКРЫТИЙ ОДНОЭТАЖНЫХ ЗДАНИЙ ПРОМЫШЛЕННЫХ ПРЕДПРИЯТИЙ

СТРОИТЕЛЬНЫЕ КОНСТРУКЦИИ И ИЗДЕЛИЯ. Серия I.465.I-I3 Вып. 0,I,2,3

Лист 4 Страница 7

Продолжение

Эскиз плиты	Марка плиты	Предельная расчетная нагрузка		Расход материалов						Масса, т
				Бетон		Сталь, кг				
		на продольное ребро, кгс/м	на полку, кгс/м^2	Марка	Объем, м^3	Изделия арматурные: Напрягаемая арматура	Изделия арматурные: Ненапрягаемая арматура	Изделия закладные	Всего	
3	IПФI8-3AIУЛ-2	650	420	M400	4,2	2I6,0	I83,6	34,6	434,2	8,2 / 9,7
	IПФI8-IAШвЛ-2	480	320	M350		229,0	I76,6		440,2	
	IПФI8-2AШвЛ-2	630	420	M400		278,8	I83,6		497,0	
	IПФI8-IAУТ-3	3I0	200	M300	4,0	II3,6	I79,5	39,2	332,3	I0,0
	IПФI8-2AУТ-3	460	300	M400		I44,0			362,7	
	IПФI8-3AУТ-3	600	400			I77,6	I85,2		402,0	
	IПФI8-4AУТ-3	860	3I0	M500		227,2	207,I		473,5	
	IПФI8-5AУТ-3		400				2I2,8		479,2	
	IПФI8-6AУТ-3		470				230,I		496,5	
	IПФI8-7AУТ-3		570				254,0		520,4	
	IПФI8-8AУТ-3	II00	400	M600		288,0	2I2,8		540,0	
	IПФI8-9AУТ-3		470				230,I		557,3	
	IПФI8-I0AУТ-3		6I0				254,0		58I,2	
	IПФI8-IAIУТ-3	3I0	200	M300		I44,0	I79,5		362,7	
	IПФI8-2AIУТ-3	430	280			I78,4			397,I	
	IПФI8-3AIУТ-3	590	390	M400		2I6,0	I85,2		440,4	
	IПФI8-4AIУТ-3	850	3I0	M500		227,2	207,I		525,I	
	IПФI8-5AIУТ-3		400				2I2,8		530,8	
	IПФI8-6AIУТ-3		470				230,I		548,I	
	IПФI8-7AIУТ-3		560				254,0		572,0	
	IПФI8-8AIУТ-3	I070	400	M600		350,0	2I2,8		602,0	
	IПФI8-9AIУТ-3		470				230,I		6I9,3	
	IПФI8-I0AIУТ-3		6I0				254,0		643,2	
	IПФI8-IAШвТ-3	420	280	M300		229,0	I79,5		447,7	
	IПФI8-2AШвТ-3	570	380	M400		278,8	I85,2		503,2	
	IПФI8-3AШвТ-3	780	3I0	M500		350,0	207,I		596,3	
	IПФI8-4AШвТ-3		400				2I2,8		602,0	
	IПФI8-5AШвТ-3		470				230,I		6I9,3	
	IПФI8-6AШвТ-3	I070	400	M600		458,8	2I2,8		7I0,8	
	IПФI8-7AШвТ-3		470				230,I		728,I	
	IПФI8-8AШвТ-3		6I0				254,0		752,0	
	IПФI8-IK7Т-3	360	240	M400		80,4	I79,5		299,I	
	IПФI8-2K7Т-3	650	3I0	M450		I20,6			339,3	
	IПФI8-3K7Т-3		400				I85,2		345,0	
	IПФI8-4K7Т-3	980	3I0	M500		I60,8	207,I		407,I	
	IПФI8-5K7Т-3		400				2I2,8		4I2,8	
	IПФI8-6K7Т-3		470				230,I		430,I	
	IПФI8-7K7Т-3		6I0				254,0		454,0	
	IПФI8-8K7Т-3	II90	400	M600		20I,0	2I2,8		453,0	
	IПФI8-9K7Т-3		470				230,I		470,3	
	IПФI8-I0K7Т-3		6I0				254,0		494,2	

ПЛИТЫ ЖЕЛЕЗОБЕТОННЫЕ ТИПА "П" РАЗМЕРОМ 3 х I8 м ДЛЯ МАЛОУКЛОННЫХ ПОКРЫТИЙ ОДНОЭТАЖНЫХ ЗДАНИЙ ПРОМЫШЛЕННЫХ ПРЕДПРИЯТИЙ

СТРОИТЕЛЬНЫЕ КОНСТРУКЦИИ И ИЗДЕЛИЯ. Серия I.465.I-I3 Вып. 0,I,2,3

Лист 4 Страница 8

Продолжение

Эскиз плиты	Марка плиты	Предельная расчетная нагрузка		Расход материалов						Масса, т
				Бетон		Сталь, кг				
						Изделия арматурные		Изделия закладные	Всего	
		на продольное ребро, кгс/м	на полку, кгс/м^2	Марка	Объем, м^3	Напрягаемая арматура	Ненапрягаемая арматура			
(4)	IIФI8-IAУЛ-3	380	250	М300	4,0	II3,6	I79,5	39,2	332,3	7,8 / 9,2
	IIФI8-2AУЛ-3	530	330	М400		I44,0			362,7	
	IIФI8-3AУЛ-3	670	420			I77,6	I85,2		402,0	
	IIФI8-IAIУЛ-3	380	250	М300		I44,0	I79,5		362,7	
	IIФI8-2AIУЛ-3	500	330			I78,4			397,I	
	IIФI8-3AIУЛ-3	600	420	М400		2I6,0	I85,2		440,4	
	IIФI8-IAШвЛ-3	490	320	М300		229,0	I79,5		447,7	
	IIФI8-2AШвЛ-3	640	420	М400		278,8	I85,2		503,2	
	IIФI8-IAУТ-4	330	220	М300	4,2	II3,6	202,2	32,2	348,0	I0,5
	IIФI8-2AУТ-4	5I0	3I0	М400		I44,0			378,4	
	IIФI8-3AУТ-4	650	400			I78,4	209,2		4I9,8	
	IIФI8-4AУТ-4	870	3I0	М500		227,2	202,2		46I,6	
	IIФI8-5AУТ-4		400				209,2		468,6	
	IIФI8-6AУТ-4		470				226,7		486,I	
	IIФI8-7AУТ-4		580				25I,4		5I0,8	
	IIФI8-8AУТ-4	II70	400	М600		288,0	209,2		529,4	
	IIФI8-9AУТ-4		470				226,7		546,9	
	IIФI8-I0AУТ-4		6I0				25I,4		57I,6	
	IIФI8-IAIУТ-4	330	220	М300		I44,0	202,2		378,4	
	IIФI8-2AIУТ-4	450	300	М300		I44,0	202,2		4I2,8	
	IIФI8-3AIУТ-4	630	400	М400		I78,4	209,2		457,4	
	IIФI8-4AIУТ-4	870	3I0	М500		2I6,0	202,2		5I3,2	
	IIФI8-5AIУТ-4		400			278,8	209,2		520,2	
	IIФI8-6AIУТ-4		470				226,7		537,7	
	IIФI8-7AIУТ-4		580				25I,4		562,4	
	IIФI8-8AIУТ-4	I050	400	М600		350,0	209,2		59I,4	
	IIФI8-9AIУТ-4		470				226,7		608,9	
	IIФI8-I0AIУТ-4		6I0				25I,4		633,6	
	IIФI8-IAШвТ-4	3I0	200	М300		I75,0	202,2		409,4	
	IIФI8-2AШвТ-4	5I0	3I0	М350		229,0			463,4	
	IIФI8-3AШвТ-4	6I0	400	М400		278,8	209,2		520,2	
	IIФI8-4AШвТ-4	840	3I0	М500		350,0	202,2		584,4	
	IIФI8-5AШвТ-4		400				209,2		59I,4	
	IIФI8-6AШвТ-4		470				226,7		608,9	
	IIФI8-7AШвТ-4		560				25I,4		633,6	
	IIФI8-8AШвТ-4	II70	400	М600		458,0	209,2		699,4	
	IIФI8-9AШвТ-4		470				226,7		7I6,9	
	IIФI8-I0AШвТ-4		6I0				25I,4		74I,6	

ПЛИТЫ ЖЕЛЕЗОБЕТОННЫЕ ТИПА "П" РАЗМЕРОМ 3 х I8 м ДЛЯ МАЛОУКЛОННЫХ ПОКРЫТИЙ ОДНОЭТАЖНЫХ ЗДАНИЙ ПРОМЫШЛЕННЫХ ПРЕДПРИЯТИЙ

СТРОИТЕЛЬНЫЕ КОНСТРУКЦИИ И ИЗДЕЛИЯ. Серия I.465.I-I3 Вып. 0,I,2,3

Лист 5 Страница 9

Продолжение

Эскиз плиты	Марка плиты	Предельная расчетная нагрузка: на продольное ребро, кгс/м	Предельная расчетная нагрузка: на полку, кгс/м²	Расход материалов: Бетон: Марка	Бетон: Объем, м³	Сталь, кг: Изделия арматурные: Напрягаемая арматура	Сталь, кг: Изделия арматурные: Ненапрягаемая арматура	Сталь, кг: Изделия закладные	Сталь, кг: Всего	Масса, т
(4)	IПФI8-IK7T-4	420	280	M400	4,2	80,4	202,2	32,2	3I4,8	I0,5
	IПФI8-2K7T-4	750	3I0	M450		I20,6			355,0	
	IПФI8-3K7T-4		470				226,7		379,5	
	IПФI8-4K7T-4	970	3I0	M500		I60,8	202,2		395,2	
	IПФI8-5K7T-4		400				209,2		402,2	
	IПФI8-6K7T-4		470				226,7		4I9,7	
	IПФI8-7K7T-4		6I0				25I,4		444,4	
	IПФI8-8K7T-4	II70	400	M600		20I,0	209,2		442,4	
	IПФI8-9K7T-4		470				226,7		459,9	
	IПФI8-I0K7T-4		6I0				25I,4		484,6	
	IПФI8-IAУЛ-4	4I0	270	M300		II3,6	202,2		348,0	8,2 / 9,7
	IПФI8-2AУЛ-4	590	330	M400		I44,0			378,4	
	IПФI8-3AУЛ-4	730	420			I78,4	209,2		4I9,8	
	IПФI8-IAIУЛ-4	4I0	270	M300		I44,0	202,2		378,4	
	IПФI8-2AIУЛ-4	530	330			I78,4			4I2,8	
	IПФI8-3AIУЛ-4	7I0	420	M400		2I6,0	209,2		457,4	
	IПФI8-IAШвЛ-4	390	260	M300		I75,0	202,2		409,4	
	IПФI8-2AШвЛ-4	590	330	M350		229,0			463,4	
	IПФI8-3AШвЛ-4	690	420	M400		278,8	209,2		520,2	
(5)	IПФI8-IAУТ-5	340	220	M300	4,I	II3,6	230,9	34,6	379,I	I0,3
	IПФI8-2AУТ-5	520	3I0	M400		I44,0			409,5	
	IПФI8-3AУТ-5	660	400	M400		I78,4	236,7		449,7	
	IПФI8-4AУТ-5	880	3I0	M500		227,2	230,9		492,7	
	IПФI8-5AУТ-5		400				236,7		498,5	
	IПФI8-6AУТ-5		470				252,0		5I3,8	
	IПФI8-7AУТ-5		580				273,5		535,3	
	IПФI8-8AУТ-5	II80	400	M600		288,0	236,7		559,3	
	IПФI8-9AУТ-5		470				252,0		574,6	
	IПФI8-I0AУТ-5		6I0				273,5		596,I	
	IПФI8-IAIУТ-5	3I0	220	M300		I44,0	230,9		409,5	
	IПФI8-2AIУТ-5	460	300			I78,4			443,9	
	IПФI8-3AIУТ-5	640	400	M400		2I6,0	236,7		487,3	
	IПФI8-4AIУТ-5	880	3I0	M500		278,8	230,9		544,3	
	IПФI8-5AIУТ-5		400				236,7		550,I	
	IПФI8-6AIУТ-5		470				252,0		565,4	
	IПФI8-7AIУТ-5		580				273,5		586,9	
	IПФI8-8AIУТ-5	I060	400	M600		350,0	236,7		62I,3	
	IПФI8-9AIУТ-5		470				252,0		636,6	
	IПФI8-I0AIУТ-5		6I0				273,5		658,I	

ПЛИТЫ ЖЕЛЕЗОБЕТОННЫЕ ТИПА "П" РАЗМЕРОМ 3х18 м ДЛЯ МАЛОУКЛОННЫХ ПОКРЫТИЙ ОДНОЭТАЖНЫХ ЗДАНИЙ ПРОМЫШЛЕННЫХ ПРЕДПРИЯТИЙ	СТРОИТЕЛЬНЫЕ КОНСТРУКЦИИ И ИЗДЕЛИЯ. Серия I.465.I-I3 Вып. 0,I,2,3	Лист 5 Страница I0

Продолжение

Эскиз плиты	Марка плиты	Предельная расчетная нагрузка		Расход материалов						Масса, т
				Бетон		Сталь, кг		Изделия закладные	Всего	
		на продольное ребро, кгс/м	на полку, кгс/м^2	Марка	Объем, м^3	Изделия арматурные				
						Напрягаемая арматура	Ненапрягаемая арматура			
5	IIФI8-IAШвТ-5	320	2I0	M300	4,I	I75,0	230,9	34,6	440,5	I0,3
	IIФI8-2AШвТ-5	520	3I0	M350		229,0			494,5	
	IIФI8-3AШвТ-5	620	400	M400		278,8	236,7		550,I	
	IIФI8-4AШвТ-5	850	3I0	M500		350,0	230,9		6I5,5	
	IIФI8-5AШвТ-5		400				236,7		62I,3	
	IIФI8-6AШвТ-5		470				252,0		636,6	
	IIФI8-7AШвТ-5		560				273,5		658,I	
	IIФI8-8AШвТ-5	II80	400	M600		458,0	236,7		729,3	
	IIФI8-9AШвТ-5		470				252,0		744,6	
	IIФI8-I0AШвТ-5		6I0				273,5		766,I	
	IIФI8-IK7T-5	430	280	M400		80,4	230,9		345,9	
	IIФI8-2K7T-5	760	3I0	M450		I20,6			386,I	
	IIФI8-3K7T-5		470				252,0		407,2	
	IIФI8-4K7T-5	980	3I0	M500		I60,8	230,9		426,3	
	IIФI8-5K7T-5		400				236,7		432,I	
	IIФI8-6K7T-5		470				252,0		447,4	
	IIФI8-7K7T-5		6I0				273,5		468,9	
	IIФI8-8K7T-5	II80	400	M600		20I,0	236,7		472,I	
	IIФI8-9K7T-5		470				252		487,6	
	IIФI8-I0K7T-5		6I0				273,5		509,I	
	IIФI8-IAУЛ-5	4I0	270	M300		II3,6	230,9		379,I	8,0 / 9,4
	IIФI8-2AУЛ-5	590	330	M400		I44,0			409,5	
	IIФI8-3AУЛ-5	730	420			I78,4	236,7		449,7	
	IIФI8-IAIУЛ-5	4I0	270	M300		I44,0	230,9		409,5	
	IIФI8-2AIУЛ-5	530	330			I78,4			443,9	
	IIФI8-3AIУЛ-5	7I0	420	M400		2I6,0	236,7		487,3	
	IIФI8-IAШвЛ-5	390	260	M300		I75,0	230,9		440,5	
	IIФI8-2AШвЛ-5	590	330	M350		229,0			494,5	
	IIФI8-3AШвЛ-5	690	420	M400		278,8	236,7		550,I	
ПЛИТЫ ТИПА ПП ИЗ ТЯЖЕЛОГО БЕТОНА										
I0	IIПI8-IAУТ	2I0	I40	M350	3,5	II3,6	202,7	29,8	346,I	8,8
	IIПI8-2AУТ	460	3I0	M400		I44,0	224,8		398,5	
	IIПI8-3AУТ	6I0		M450		I78,4			433,0	
	IIПI8-4AУТ	850		M500		227,2	252,5		509,5	
	IIПI8-IAIУТ	350	230	M350		I44,0	202,7		376,5	
	IIПI8-2AIУТ	430	3I0	M400		I78,4	224,8		433,0	
	IIПI8-3AIУТ	630				2I6,0			470,6	
	IIПI8-4AIУТ	870		M500		278,8	252,5		56I,I	

ПЛИТЫ ЖЕЛЕЗОБЕТОННЫЕ ТИПА "П" РАЗМЕРОМ 3 х I8 м ДЛЯ МАЛОУКЛОННЫХ ПОКРЫТИЙ ОДНОЭТАЖНЫХ ЗДАНИЙ ПРОМЫШЛЕННЫХ ПРЕДПРИЯТИЙ	СТРОИТЕЛЬНЫЕ КОНСТРУКЦИИ И ИЗДЕЛИЯ. Серия I.465.I-I3 Вып. 0,I,2,3	Лист 6 Страница II

Продолжение

Эскиз плиты	Марка плиты	Предельная расчетная нагрузка		Расход материалов						Масса, т
				Бетон		Сталь, кг		Изделия закладные	Всего	
		на продольное ребро, кгс/м	на полку, кгс/м²	Марка	Объем м³	Изделия арматурные				
						Напрягаемая арматура	Ненапрягаемая арматура			
(I0)	IIП18-IAШвТ	330	220	М350	3,5	I75,0	202,7	29,8	407,5	8,8
	IIП18-2AШвТ	490	3I0	М400		229,0	224,8		483,6	
	IIП18-3AШвТ	6I0		М500		278,8			533,4	
	IIП18-4AШвТ	850				350,0	252,5		632,3	
	IIП18-IK7T	370	240	М400		80,4	202,7		3I2,9	
	IIП18-2K7T	670	3I0	М500		I20,6	224,8		375,2	
	IIП18-3K7T	900				I60,8	252,5		443,I	
ПЛИТЫ ТИПА ПС ИЗ ТЯЖЕЛОГО БЕТОНА										
(II)	IIПС18-IAУТ	320	400	М400	4,3	II3,6	I8I,8	44,9	340,3	I0,8
	IIПС18-2AУТ	500	6I0			I44,0	2I4,7		403,7	
	2IIПС18-3AУТ	640	760	М500	4,6	I78,4	226,I		449,4	II,5
	IIПС18-4AУТ	860	6I0		4,3	227,2	2I4,7		486,7	I0,8
	2IIПС18-5AУТ	850	760	М600	4,6		226,I		497,5	II,5
	2IIПС18-6AУТ	II50				288,0			559,0	
	IIПС18-IAIУТ	320	400	М400	4,3	I44,0	I8I,8		370,7	I0,8
	IIПС18-2AIУТ	440	6I0			I78,4	2I4,7		438,0	
	2IIПС18-3AIУТ	6I0	760	М500	4,6	2I6,0	226,I		487,0	I0,5
	IIПС18-4AIУТ	860	6I0		4,3	278,8	2I4,7		538,4	I0,8
	2IIПС18-5AIУТ	850	760	М600	4,6		226,I		549,8	II,5
	2IIПС18-6AIУТ	II50				350,0			62I,0	
	IIПС18-IAШвТ	300	400	М400	4,3	I75,0	I8I,8		40I,7	I0,8
	IIПС18-2AШвТ	500	6I0			229,0	2I4,7		488,6	
	2IIПС18-3AШвТ	590	760	М500	4,6	278,8	226,I		549,7	II,5
	IIПС18-4AШвТ	830	6I0	М500	4,3	350,0	2I4,7		609,6	I0,8
	2IIПС18-5AШвТ	820	760	М600	4,6		226,I		62I,0	II,5
	2IIПС18-6AШвТ	II50	760			458,0			729,0	
	IIПС18-IK7T	4I0	470	М400	4,3	80,4	I96,7		322,0	I0,8
	IIПС18-2K7T	740	6I0	М500		I20,6	2I4,7		380,2	
	2IIПС18-3K7T	730	760		4,6		226,I		390,9	II,5
	IIПС18-4K7T	I060	6I0	М500	4,3	I60,8	2I4,7		420,4	I0,8
	2IIПС18-5K7T	I050	760	М600	4,6		226,I		43I,8	II,5
	2IIПС18-6K7T	II50	760			20I,0			472,0	

Масса плиты из бетона на пористых заполнителях указана дробью, числитель которой соответствует плитам из керамзитобетона, знаменатель - из аглопоритобетона и шлакопемзобетона.

Рабочими чертежами предусмотрена возможность установки на плиты вентшахт с дефлекторами и зонтами и крышных вентиляторов, для чего в полках плит предусмотрены проемы диаметром 400, 700, I000 и I450 мм (плиты типа ПВ).

Суммарная расчетная нагрузка на плиты типа ПВ не должна превышать предельно допустимую нагрузку, указанную для соответствующей марки плиты типа ПГ.

ПЛИТЫ ЖЕЛЕЗОБЕТОННЫЕ ТИПА "П" РАЗМЕРОМ 3хI8 м ДЛЯ МАЛОУКЛОННЫХ ПОКРЫТИЙ ОДНОЭТАЖНЫХ ЗДАНИЙ ПРОМЫШЛЕННЫХ ПРЕДПРИЯТИЙ	СТРОИТЕЛЬНЫЕ КОНСТРУКЦИИ И ИЗДЕЛИЯ. Серия I.465.I-I3 Вып. 0,I,2,3	Лист 6 Страница I2

C2BA УКАЗАНИЯ ПО ПРИМЕНЕНИЮ

Плиты предназначены для малоуклонных покрытий одноэтажных зданий однопролетных и многопролетных без перепада и с перепадом профиля покрытия, бесфонарных, со светоаэрационными и зенитными фонарями, с легкосбрасываемой кровлей, с установкой дефлекторов, зонтов и крышных вентиляторов, бескрановых, с подвесными и мостовыми кранами для обычных условий строительства и для строительства в районах с расчетной сейсмичностью 7 баллов.

Предел огнестойкости плит равен 0,5 часа.

Расчетная нагрузка на плиты для зданий со слабо- и среднеагрессивной газовой средой приведена в таблицах номенклатуры в вып. 0.

N IBD РАСЧЕТНАЯ ТЕМПЕРАТУРА НАРУЖНОГО ВОЗДУХА – МИНУС 40°С

J3NB ВЕС СНЕГОВОГО ПОКРОВА – $\frac{200\ кгс/м^2}{I,96\ кПа}$

G2MQ СЕЙСМИЧНОСТЬ – 7 баллов

C2BO СТЕПЕНЬ АГРЕССИВНОСТИ СРЕДЫ – – неагрессивная, слабо-, среднеагрессивная

Д О П О Л Н И Т Е Л Ь Н Н Е Д А Н Н Ы Е

Расшифровка марки изделия:

I) Плита без проемов в полке

IПГI8-3АУТ

I – типоразмер плиты

ПГ – тип плиты;

I8 – длина плиты в м;

3 – порядковый номер плиты по несущей способности;

АУ – класс напрягаемой арматуры;

Т – вид бетона;

2) Плита с проемом для пропуска вентшахт

IПВI8-3АУТ-I0

ПВ – тип плиты;

I0 – цифровой индекс, соответствующий диаметру проема в дм;

Остальное – см. тип ПГ

3) Плита для легкосбрасываемой кровли

IПЛI8-3АУТ

ПЛ – тип плиты;

Остальное – см. тип ПГ

4) Плита с проемами в полке для зенитных фонарей

IПФI8-3АУТ-5

ПФ – тип плиты;

5 – условное обозначение количества и размеров проемов в полке (2 проема размером 2,6 х 2,7 м); остальное – см. тип ПГ

5) Плита с проемами в полке для установки светоаэрационного фонаря

ПКСI8-3АУТ

ПС - тип плиты

остальное - см. тип ПГ

В7ЕА С О С Т А В П Р О Е К Т Н О Й Д О К У М Е Н Т А Ц И И

Выпуск 0 - Указания по применению

Выпуск I - Рабочие чертежи

Выпуск 2 - Арматурные и закладные изделия
Рабочие чертежи

Выпуск 3 - Ведомость расхода материалов

Объем проектных материалов, приведенных к формату А4, - 399 форматок

В7ВА АВТОР ПРОЕКТА ЦНИИпромзданий, I27238, Москва, И-238, Дмитровское шоссе, д.46 совместно с Харьковским Промстройниипроектом, НИИЖБ, НИИСК, КТБ НИИЖБ

В7НА УТВЕРЖДЕНИЕ Утверждены Госстроем СССР, постановление от I0.I2.84 № 205. введены в действие с 0I.04.85.

В7КА ПОСТАВЩИК ЦИТП, I25878, ГСП, Москва, А-445, ул.Смольная, д. 22

Инв. № 20I56

Катал.№ 050947

gost.e-ecolog.ru