СССР	СТРОИТЕЛЬНЫЙ КАТАЛОГ ЧАСТЬ 3 ТИПОВАЯ ДОКУМЕНТАЦИЯ НА КОНСТРУКЦИИ, ИЗДЕЛИЯ И УЗЛЫ ЗДАНИЙ И СООРУЖЕНИЙ	СТРОИТЕЛЬНЫЕ КОНСТРУКЦИИ И ИЗДЕЛИЯ Серия I.465.I-I8 Вып. 0,I,2
ЦИТП	ПЛИТЫ ПОКРЫТИЙ КОМПЛЕКСНЫЕ ДЛЯ ЗДАНИЙ ПРОМЫШЛЕННЫХ ПРЕДПРИЯТИЙ	
ИЮЛЬ 1991		На 8 листах На I5 страницах Страница I

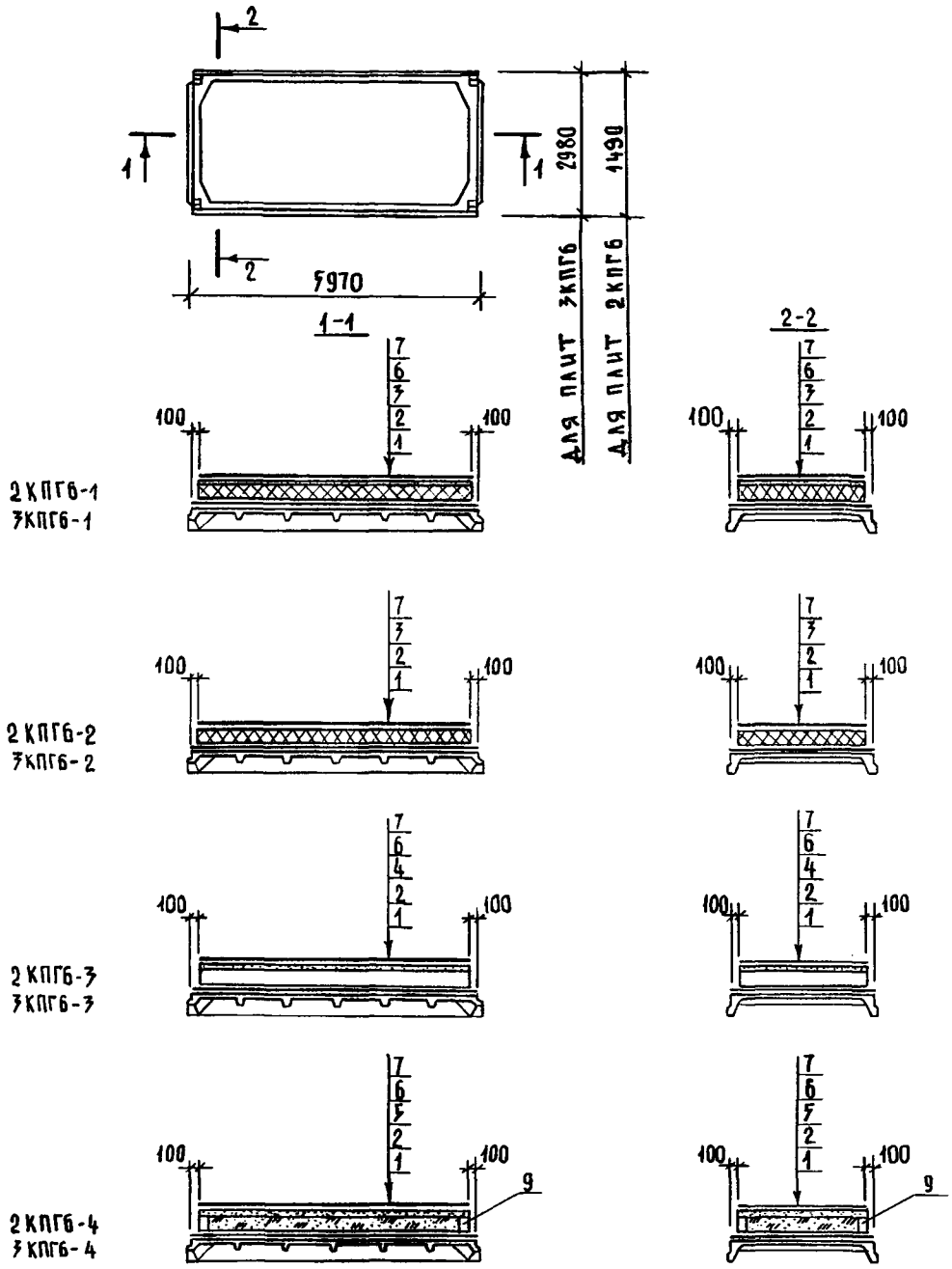

I – несущая железобетонная плита; 2 – пароизоляция; 3 – плитная теплоизоляция;
4 – монолитная теплоизоляция; 5 – засыпная теплоизоляция; 6 – цементно-песчаная стяжка;
7 – водоизоляционный слой; 8 – защитный слой из цементного молока с наполнителем;
9 – ограждающие бортики

gost.e-ecolog.ru

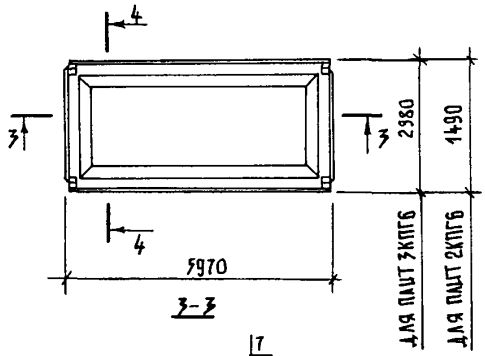

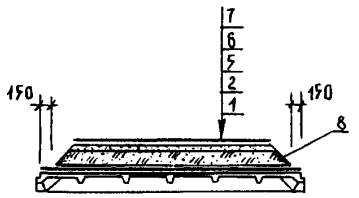

2КПГ6-5
3КПГ6-5

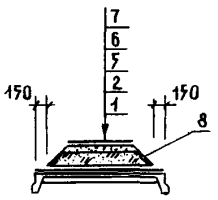

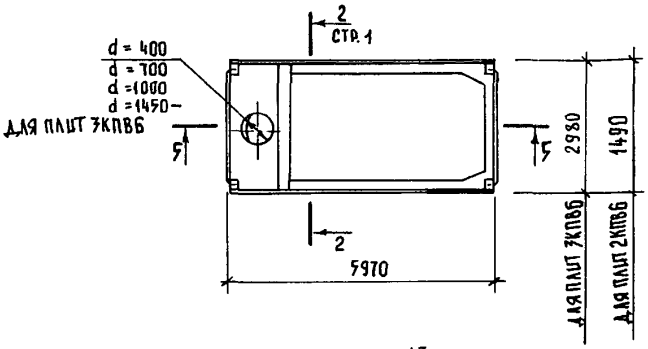

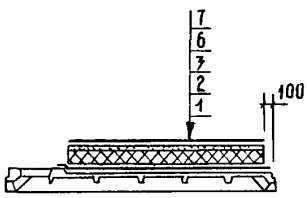

2КПВ6-1
3КПВ6-1

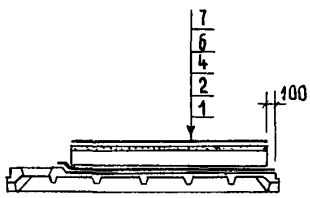

2КПВ6-3
3КПВ6-3

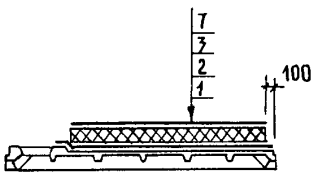

2КПВ6-2
3КПВ6-2

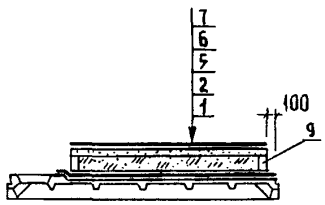

2КПВ6-4
3КПВ6-4

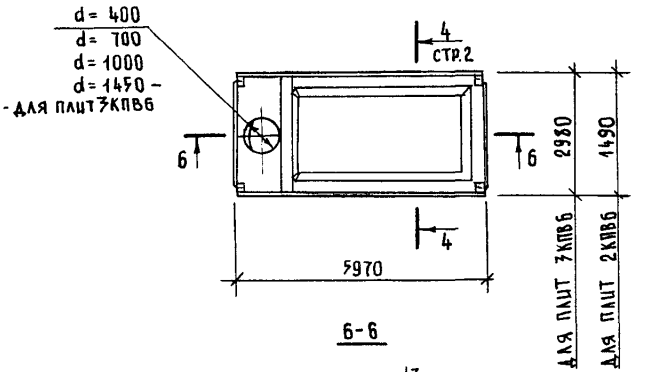
d= 400
d= 700
d= 1000
d= 1450 -
- ДЛЯ ПЛИТ 3КПВ6
4
СТР.2
6
6
2980
1490
5970
4
ДЛЯ ПЛИТ 3КПВ6
ДЛЯ ПЛИТ 2КПВ6

6-6

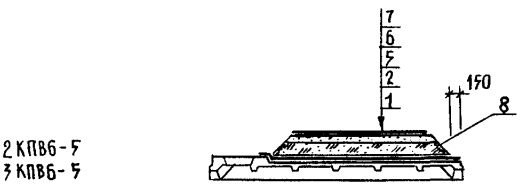
7
6
5
2
1
150
8
2КПВ6-5
3КПВ6-5

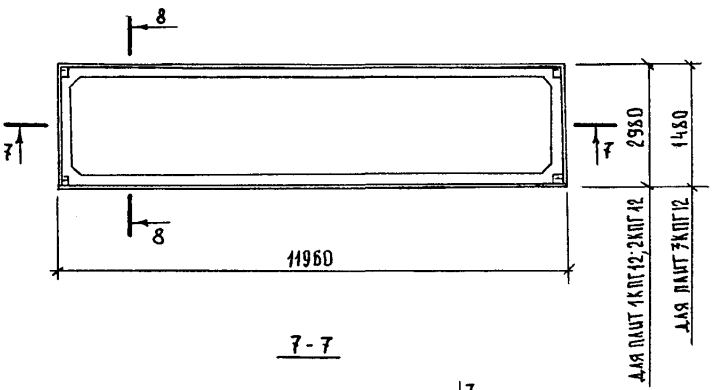
8
7
7
2980
1480
8
11960
ДЛЯ ПЛИТ 1КПГ12; 2КПГ12
ДЛЯ ПЛИТ 3КПГ12

7-7

8-8

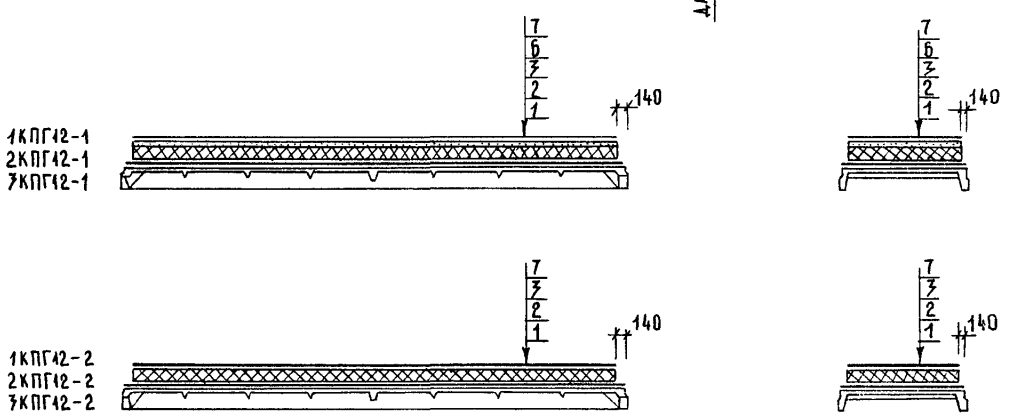
7
6
5
2
1
140
1КПГ12-1
2КПГ12-1
3КПГ12-1
7
5
2
1
140
1КПГ12-2
2КПГ12-2
3КПГ12-2

7-7

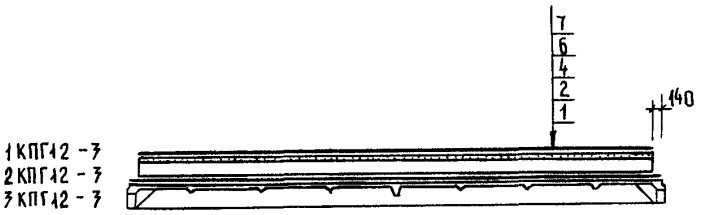

1 КПГ12 - 7
2 КПГ12 - 7
3 КПГ12 - 7

8-8

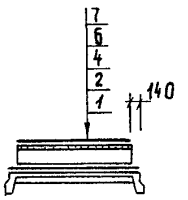

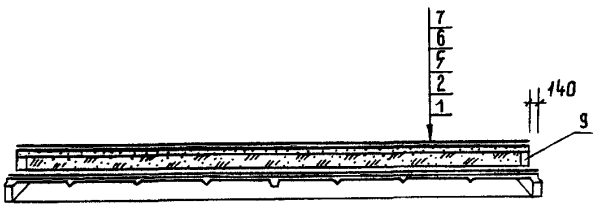

1 КПГ12 - 4
2 КПГ12 - 4
3 КПГ12 - 4

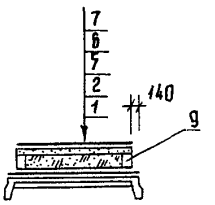

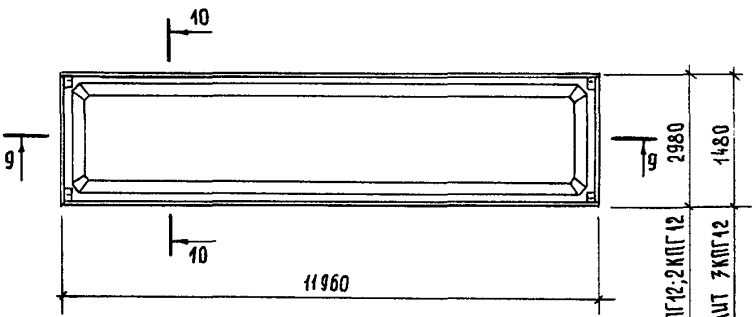

9-9

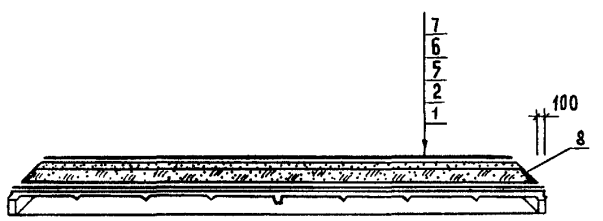

1 КПГ12 - 5
2 КПГ12 - 5
3 КПГ12 - 5

10-10

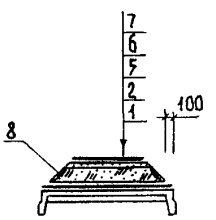

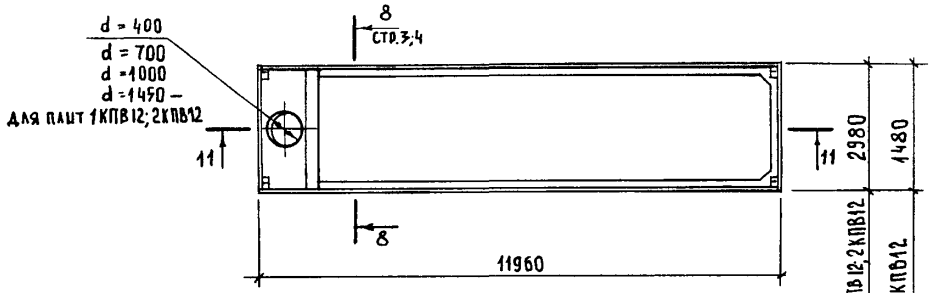
d = 400
d = 700
d = 1000
d = 1450 –
ДЛЯ ПЛИТ 1КПВ12; 2КПВ12
8
СТР.3,4
11
11
8
11960
2980
1480
ДЛЯ ПЛИТ 1КПВ12;2КПВ12
ДЛЯ ПЛИТ 3КПВ12

11-11

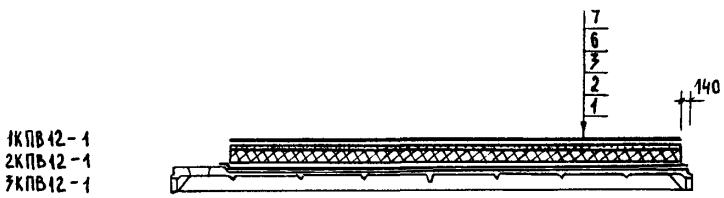
1КПВ12-1
2КПВ12-1
3КПВ12-1
7
6
3
2
1
140

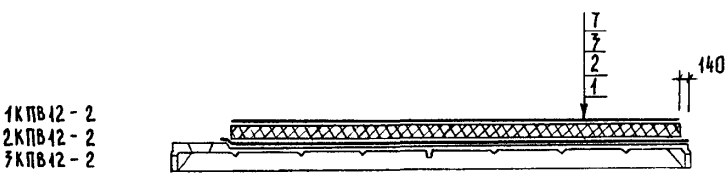
1КПВ12-2
2КПВ12-2
3КПВ12-2
7
3
2
1
140

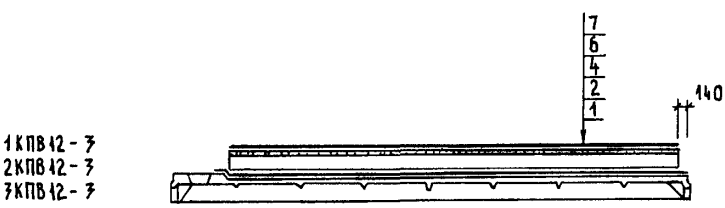
1КПВ12-3
2КПВ12-3
3КПВ12-3
7
6
4
2
1
140

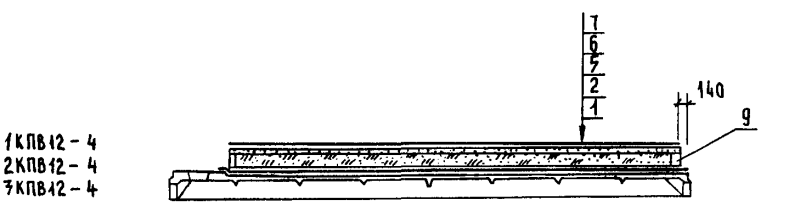
1КПВ12-4
2КПВ12-4
3КПВ12-4
7
6
3
2
1
140
9

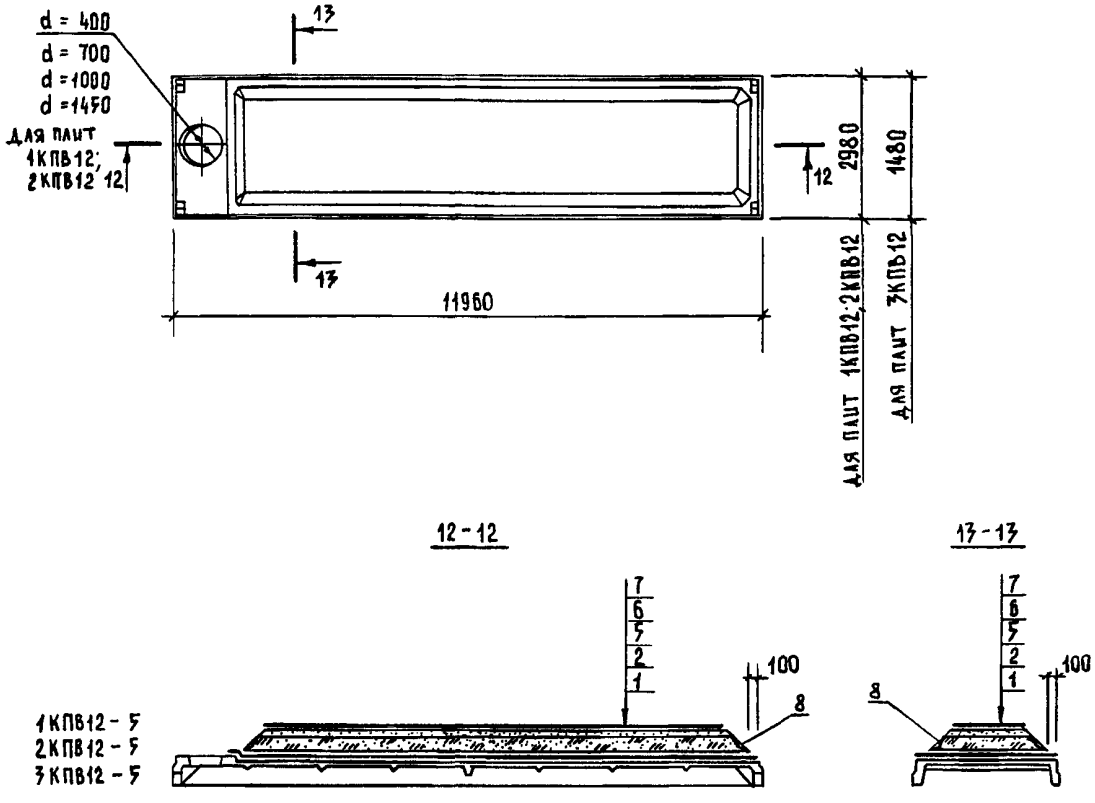

D IAA ТЕХНИЧЕСКАЯ ХАРАКТЕРИСТИКА

Комплексные плиты покрытий представляют многослойную конструкцию, состоящую из несущей основы в виде ребристой предварительно напряженной железобетонной плиты, пароизоляции из приформованного слоя наплавляемого рубемаста (необходимость пароизоляции определяется расчетом), слоя теплоизоляции и приформованного водоизоляционного слоя из наплавляемого рубемаста.

Комплексные плиты изготовляются по технологии, предусматривающей совмещение в едином технологическом цикле изготовление несущей железобетонной плиты, устройство паротеплоизоляции, цементно-песчаной стяжки и слоя водоизоляционного ковра.

Комплексные плиты покрытий изготавливаются и по раздельной технологии.

В рабочих чертежах выпусков I и 2 разработаны комплексные плиты покрытий с несущими плитами без проемов в полке, а также с проемами в полке для пропуска вентиляционной шахты или воздуховода крышного вентилятора по сериям I.465.I-7/84, I.465.I-I5...I.465.I-I7.

Масса комплексных плит с несущей плитой из легкого бетона указана дробью, числитель которой соответствует плитам из керамзитобетона, знаменатель из аглопоритобетона и шлакопемзобетона.

ПЛИТЫ ПОКРЫТИЙ КОМПЛЕКСНЫЕ ДЛЯ ЗДАНИЙ ПРОМЫШЛЕННЫХ ПРЕДПРИЯТИЙ	СТРОИТЕЛЬНЫЕ КОНСТРУКЦИИ И ИЗДЕЛИЯ Серия I.465.I-I8 Вып. 0,I,2	Лист 4 Страница 7

НОМЕНКЛАТУРА ПЛИТ

Тип комплексной плиты	Теплоизоляция	Плотность изоляции, кг/м³	Толщина теплоизоляции, мм	Расход материалов: Теплоизоляция, м³	Пароизоляция, рубемаст, м²	Стяжка, цементно-песчаный раствор, м³	Водоизоляционный слой, рубемаст, м²	Масса комплексной плиты, т: Несущая плита из бетона: тяжелого	легкого
Плиты размером 3х6 м									
	Плиты пенополистирольные	25	30...	0,47..				3,23..	2,68...2,7I
			I20	I,88				3,27	3,04...3,07
	Плиты из фенольного пенопласта	50	50...	0,79..				3,26..	2,7I...2,79
			I50	2,35				3,34	3,07...3,I5
	Плиты перлитобитумные	300	40...	0,63..				3,40..	2,86...4,08
			300	4,7I				4,63	3,22...4,44
	Плиты фибролитовые	300	50...	0,79..				3,45..	2,90...4,08
			300	4,7I				4,63	3,26...4,44
3КПГ6-I	Плиты из ячеистого бетона	400	80...	I,26..	I8,80	0,24	I6,60	3,72..	3,I7...4,55
			300	4,7I				5,I0	3,53...4,9I
	Плиты из керамзитобетона	400	80...	I,26..				3,72..	3,I7...4,55
			300	4,7I				5,I0	3,53...4,9I
		500	80...	I,26..				3,85..	3,30...4,55
			240	3,77				5,I2	3,66...4,9I
		600						3,98..	3,47...4,93
								5,48	3,79...5,29
3КПГ6-2	Плиты пенополистирольные	50	30...	0,47..	I8,80	-	I6,60	2,82..	2,27...2,34
			I20	I,88				2,89	2,63...2,70
3КПГ6-3	Ячеистый бетон	400	60...	0,95..	I8,80	0,24	I6,60	3,60..	3,06...4,55
			300	4,7I				5,I0	3,4I...4,9I
		500	60...	0,95..				3,70..	3,I5...4,57
			240	3,77				5,I2	3,5I...4,93
	Керамзитобетон	400	60...	0,95..				3,60..	3,06...4,55
			300	4,7I				5,I0	3,4I...4,9I
		500	60...	0,95..				3,70..	3,I5...4,57
			240	3,77				5,I2	3,5I...4,93
		600						3,79..	3,24...4,93
								5,48	3,60...5,29
	Перлитобетон	300	60...	0,95..				3,5I..	2,96...4,08
			300	4,7I				4,63	3,32...4,44
		400						3,60..	3,06...4,55
								5,I0	3,4I...4,9I
	Вермикулитобетон, полистиролбетон	300	60...	0,95..				3,5I..	2,96...4,08
			300	4,7I				4,63	3,32...4,44

ПЛИТЫ ПОКРЫТИЙ КОМПЛЕКСНЫЕ ДЛЯ ЗДАНИЙ ПРОМЫШЛЕННЫХ ПРЕДПРИЯТИЙ	СТРОИТЕЛЬНЫЕ КОНСТРУКЦИИ И ИЗДЕЛИЯ Серия I.465.I-I8 Вып. 0,I,2	Лист 4 Страница 8

Продолжение

Тип комплексной плиты	Теплоизоляция	Плотность теплоизоляции кг/м³	Толщина теплоизоляции мм	Расход материалов: Теплоизоляция м³	Пароизоляция рубемаст м²	Стяжка цементно-песчаный раствор м³	Водоизоляционный слой рубемаст м2	Масса комплексной плиты, т: Несущая плита из бетона тяжелого	легкого
3КПГ6-4	Керамзитовый или шунгизитовый гравий с ограждающими бортиками	500	60... 240	0,84... 3,20	I8,80	0,39	I6,60	3,96.. 5,32	3,4I...4,77 3,76...5,I3
		600						4,04.. 5,62	3,49...5,07 3,85...5,43
3КПГ6-5	Керамзитовый или шунгизитовый гравий	500	60... 240	0,87... 3,I3	I8,80	0,35... 0,28	I4,70... I2,50	3,87.. 4,88	3,32...4,33 3,68...4,69
		600						4,03.. 5,I9	3,48...4,64 3,84...5,00
Плиты размером I,5 х 6 м									
2КПГ6-I	Плиты пенополитирольные	25	30... I20	0,22... 0,87	9,40	0,II	7,60	I,78.. I,79	I,48...I,49 I,68...I,69
	Плиты из фенольного пенопласта	50	50... I50	0,36... I,08				I,79.. I,82	I,49...I,52 I,69...I,72
	Плиты перлитобитумные	300	40... 300	0,29... 2,I7				I,86.. 2,42	I,56...2,I2 I,76...2,32
	Плиты фибролитовые	300	50... 300	0,36... 2,I7				I,88.. 2,42	I,58...2,I2 I,78...2,32
	Плиты из ячеистого бетона	400	80... 300	0,58... 2,I7				2,00.. 2,64	I,70...2,34 I,90...2,54
	Плиты из керамзитобетона	400	80... 300	0,58... 2,I7				2,00.. 2,64	I,70...2,34 I,90...2,54
		500	80... 240	0,58... I,74				2,06.. 2,65	I,76...2,34 I,96...2,54
		600						2,09.. 2,8I	I,79...2,5I I,99...2,7I
2КПГ6-2	Плиты пенополистирольные	50	30... I20	0,22... 0,87	9,40		7,60	I,58.. I,6I	I,28...I,3I I,48...I,5I
2КПГ6-3	Ячеистый бетон	400	60... 300	0,43... 2,I7				I,94.. 2,64	I,64...2,34 I,84...2,54
		500	60... 240	0,43... I,74				I,99.. 2,64	I,69...2,34 I,89...2,54
	Керамзитобетон	400	60... 300	0,43... 2,I7				I,94.. 2,64	I,64...2,34 I,84...2,54
		500	60... 240	0,43... I,74				I,99.. 2,64	I,69...2,34 I,89...2,54
		600			9,40	0,II	7,60	2,03.. 2,8I	I,73...2,5I I,93...2,7I

ПЛИТЫ ПОКРЫТИЙ КОМПЛЕКСНЫЕ ДЛЯ ЗДАНИЙ ПРОМЫШЛЕННЫХ ПРЕДПРИЯТИЙ

СТРОИТЕЛЬНЫЕ КОНСТРУКЦИИ И ИЗДЕЛИЯ
Серия I.465.I-I8
Вып. 0,I,2

Лист 5
Страница 9

Продолжение

Тип комплексной плиты	Теплоизоляция	Плотность теплоизоляции, кг/м³	Толщина теплоизоляции, мм	Расход материалов: Теплоизоляция, м³	Пароизоляция, рубероид, м²	Стяжка, цементно-песчаный раствор, м³	Водоизоляционный слой, рубероид, м²	Масса комплексной плиты, т: Несущая плита из бетона: тяжелого	легкого
2КПГ6-3	Перлитобетон	300	60... 300	0,43... 2,I7	9,40	0,II	7,60	I,90... 2,42	I,60...2,I2 I,80...2,32
		400						I,94... 2,64	I,64...2,34 I,84...2,54
	Вермикулитобетон, полистиролбетон	300	60... 300	0,43... 2,I7				I,90... 2,42	I,60...2,I2 I,80...2,32
2КПГ6-4	Керамзитовый или шунгизитовый гравий с ограждающими бортиками	500	60... 240	0,35... I,27	9,40	0,I8	7,60	2,II... 2,73	I,8I...2,43 2,0I...2,63
		600						2,I4... 2,85	I,84...2,55 2,04...2,75
2КПГ6-5	Керамзитовый или шунгизитовый гравий	500	60... 240	0,37... I,20	9,40	0,I4... 0,08	5,70... 3,50	2,00... 2,32	I,70...2,02 I,90...2,22
		600						2,04... 2,44	I,74...2,I4 I,94...2,34
Плиты размером 3 х I2 м									
IКПГI2-I	Плиты пенополистирольные	25	30... I20	0,93... 3,72	37,6	0,46	32,6	7,23... 7,30	5,93...6,00 6,73...6,80
	Плиты из фенольного пенопласта	50	50... I50	I,55... 4,66				7,29... 7,44	5,99...6,I4 6,79...6,94
	Плиты перлитобитумные	300	40... 300	I,24... 9,28				7,58... 9,99	6,28...8,69 7,08...9,49
	Плиты фибролитовые	300	50... 300	I,55... 9,28				7,67... 9,99	6,37...8,69 7,I7...9,49
	Плиты из ячеистого бетона	400	80... 300	2,48... 9,28				8,20... I0,92	6,90...9,62 7,70..I0,42
	Плиты из керамзитобетона	400	80... 300	2,48... 9,28				8,20... I0,92	6,90...9,62 7,70 I0,42
		500	80... 240	2,48... 7,42				8,45... I0,92	7,I5...9,62 7,95..I0,42
		600						8,70... II,66	7,40..I0,36 8,20..II,I6
IКПГI2-2	Плиты пенополистирольные	50	30... I20	0,93... 3,72	37,6		32,6	6,43... 6,57	5,I3...5,27 5,93...6,07

ПЛИТЫ ПОКРЫТИЙ КОМПЛЕКСНЫЕ ДЛЯ ЗДАНИЙ ПРОМЫШЛЕННЫХ ПРЕДПРИЯТИЙ

СТРОИТЕЛЬНЫЕ КОНСТРУКЦИИ И ИЗДЕЛИЯ
Серия I.465.I-I8
Вып. 0,I,2

Лист 5

Страница I0

Продолжение

Тип комплексной плиты	Теплоизоляция	Плотность теплоизоляции, кг/м³	Толщина теплоизоляции, мм	Расход материалов: Теплоизоляция, м³	Расход материалов: Пароизоляция, рубемаст, м²	Расход материалов: Стяжка, цементно-песчаный раствор, м³	Расход материалов: Водоизоляционный слой, рубемаст, м²	Масса комплексной плиты, т: Несущая плита из бетона: тяжелого	Масса комплексной плиты, т: Несущая плита из бетона: легкого
1КПГ12-3	Ячеистый бетон	400	60...	I,86...	37,6	0,46	32,6	7,96..	6,66...9,62
			300	9,28				I0,92	7,46 I0,42
		500	60...	I,86...				8,I4..	6,84...9,62
			240	7,42				I0,92	7,64 I0,42
	Керамзитобетон	400	60...	I,86...				7,96..	6,66...9,62
			300	9,28				I0,92	7,46 I0,42
		500	60...	I,86...				8,I4..	6,84...9,62
			240	7,42				I0,92	7,64..I0,42
		600						8,32..	7,02..I0,36
								II,66	7,82...II,I6
	Перлитобетон	300	60...	I,86...				7,77..	6,47...8,69
			300	9,28				9,99	7,27...9,49
		400						7,96..	6,66...9,62
								I0,92	7,46..I0,42
	Вермикулитобетон, полистиролбетон	300	60...	I,86...				7,77..	6,47...8,69
			300	9,28				9,99	7,27...9,49
1КПГ12-4	Керамзитовый или шунгизитовый гравий с ограждающими бортиками	500	60...	I,69...	37,6	0,78	32,6	8,70..	7,40..I0,I0
			240	6,43				II,40	8,20...I0,90
		600						8,87..	7,57..I0,74
								I2,04	8,37...II,54
2ТГ12-5	Керамзитовый или шунгизитовый гравий	500	60...	I,88...	37,6	0,76..	3I,3...	8,70..	7,40...9,70
			240	6,90		0,63	26,0	II,00	8,20...I0,50
		600						8,89..	7,59..I0,39
								II,69	8,39...II,I9
2КПГ12-I	Плиты пенополистирольные	25	30...	0,93...				8,45 (8,95)...	6,85...6,92
			I20	3,7I				8,52 (9,02)	7,85...7,92
	Плиты из фенольного пенопласта	50	50...	I,55...				8,50	6,90...7,06
			I50	4,63				(9,00)...	7,90...8,06
								8,66	
								(9,I6)	
	Плиты перлитобитумные	300	40...	I,24...	37,70	0,47	32,7	8,80	7,20...9,60
			300	9,26				(9,30)...	8,20...I0,60
								II,20	
								(II,70)	

В скобках указана масса комплексной плиты с несущей плитой с полкой 35 мм

ПЛИТЫ ПОКРЫТИЙ КОМПЛЕКСНЫЕ ДЛЯ ЗДАНИЙ ПРОМЫШЛЕННЫХ ПРЕДПРИЯТИЙ	СТРОИТЕЛЬНЫЕ КОНСТРУКЦИИ И ИЗДЕЛИЯ Серия I.465.I-I8 Вып. 0,I,2	Лист 6 Страница II

Продолжение

Тип комплексной плиты	Теплоизоляция	Плотность теплоизоляции, кг/м³	Толщина теплоизоляции, мм	Расход материалов: Теплоизоляция, м³	Пароизоляция, рубемаст, м²	Стяжка, цементно-песчаный раствор, м³	Водоизоляционный слой, рубемаст, м²	Масса комплексной плиты, т: Несущая плита из бетона: тяжелого	легкого
2КПГ12-I	Плиты фибролитовые	300	50... 300	I,55... 9,26	37,70	0,47	32,70	8,89 (9,39)... II,20 (II,70)	7,29...9,60 8,29...I0,60
	Плиты из ячеистого бетона	400	80... 300	2,49... 9,26				9,42 (9,92)... I2,I3 (I2,63)	7,82...I0,53 8,82...II,53
	Плиты из керамзитобетона	400	80... 300	2,49... 9,26				9,42 (9,92)... I2,I3 (I2,63)	7,82...I0,53 8,82...II,53
		500	80... 240	2,49... 7,4I				9,67 (I0,I7)... I2,I3 (I2,63)	8,07...I0,53 9,07...II,53
		600						9,92 (I0,42)... I2,87 (I3,37)	8,32...II,27 9,32...I2,27
2ПГ12-2	Плиты пенополистирольные	50	30... I20	0,93... 3,7I	37,70		32,70	7,63 (8,I2)... 7,77 (8,27)	6,03...6,I7 7,03...7,I7
2КПГ12-3	Ячеистый бетон	400	60... 300	I,87... 9,26	37,70	0,47	32,70	9,I8 (9,68)... I2,I3 (I2,63)	7,58...I0,53 8,58...II,53
		500	60... 240	I,87... 7,4I				9,36 (9,86)... I2,I3 (I2,63)	7,76...I0,53 8,76...II,53
	Керамзитобетон	400	60... 300	I,86... 9,26				9,I8 (9,68)... I2,I3 (I2,63)	7,58...I0,53 8,58...II,53

ПЛИТЫ ПОКРЫТИЙ КОМПЛЕКСНЫЕ ДЛЯ ЗДАНИЙ ПРОМЫШЛЕННЫХ ПРЕДПРИЯТИЙ	СТРОИТЕЛЬНЫЕ КОНСТРУКЦИИ И ИЗДЕЛИЯ Серия I.465.I-I8 Вып. 0,I,2	Лист 6 Страница I2

Продолжение

Тип комплексной плиты	Теплоизоляция	Плотность теплоизоляции, кг/м³	Толщина теплоизоляции, мм	Расход материалов: Теплоизоляция, м³	Пароизоляция, рубемаст, м²	Стяжка, цементно-песчаный раствор, м³	Водоизоляционный слой, рубемаст, м²	Масса комплексной плиты, т: Несущая плита из бетона: тяжелого	легкого
2КПГ12-3	Керамзитобетон	500	60...240	I,87...7,4I				9,36 (9,86)...I2,I3 (I2,63)	7,76..I0,53 8,76...II,53
		600						9,55 (I0,05)...I2,87 (I3,37)	7,95...II,27 8,95...I2,27
	Перлитобетон	300	60...300	I,87...9,26	37,70	0,47	32,70	8,99 (9,49)...II,20 (II,70)	7,39...9,60 8,39...I0,60
		400						9,I8 (9,68)...I2,I3 (I2,63)	7,58...I0,53 8,58...II,53
	Вермикулитобетон, полистиролбетон	300	60...300	I,87...9,26				8,99 (9,49)...II,20 (II,70)	7,39...9,60 8,39...I0,60
2КПГ12-4	Керамзитовый или шунгизитовый гравий с ограждающими бортиками	500	60...240	I,70...6,43	37,70	0,80	32,70	9,94 (I0,44)...I2,63 (I3,I3)	8,34...II,03 9,34...I2,03
		600						I0,II (I0,6I)...I3,27 (I3,77)	8,5I...II,67 9,5I...I2,67
2КПГ12-5	Керамзитовый или шунгизитовый гравий	500	60...240	I,89...6,98	37,70	0,76...0,63	3I,4...26,20	9,9I (I0,4I)...I2,24 (I2,74)	8,3I...I0,64 9,3I...II,64
		600						I0,I0 (I0,60)...I2,94 (I3,44)	8,50...II,34 9,50...I2,34

ПЛИТЫ ПОКРЫТИЙ КОМПЛЕКСНЫЕ ДЛЯ ЗДАНИЙ ПРОМЫШЛЕННЫХ ПРЕДПРИЯТИЙ

СТРОИТЕЛЬНЫЕ КОНСТРУКЦИИ И ИЗДЕЛИЯ
Серия I.465.I-I8
Вып. 0,I,2

Лист 7

Страница I3

Продолжение

Тип комплексной плиты	Теплоизоляция	Плотность теплоизоляции, кг/м³	Толщина теплоизоляции, мм	Расход материалов: Теплоизоляция, м³	Пароизоляция: рубемаст, м²	Стяжка: цементно-песчаный раствор, м³	Водоизоляционный слой: рубемаст, м²	Масса комплексной плиты, т: Несущая плита из бетона: тяжелого	легкого
	Плиты размером I,5 х I2 м								
	Плиты пенополистирольные	25	30...	0,4I...				5,42...	4,32...4,35
			I20	I,63				5,45	5,02...5,05
	Плиты из фенольного пенопласта	50	50...	0,68...				5,44...	4,34...4,4I
			I50	2,04				5,5I	5,04...5,II
ЗКПГI2-I	Плиты перлитобитумные	300	40...	0,54...	I8,80	0,2I	I4,40	5,57...	4,47...5,53
			300	4,07				6,63	5,I7...6,23
	Плиты фибролитовые	300	50...	0,68...				5,62...	4,52...5,53
			300	4,07				6,63	5,22...6,23
	Плиты из ячеистого бетона	400	80...	I,09...				5,85...	4,75...5,94
			300	4,07				7,04	5,45...6,64
	Плиты из керамзитобетона	400	80...	I,09...				5,85...	4,75...5,94
			300	4,07				7,04	5,45...6,64
		500	80...	I,09...	I8,80	0,2I	I4,40	5,96...	4,86...5,94
			240	3,25				7,04	5,56...6,64
		600						6,06...	4,96...6,26
								7,36	5,66...6,96
ЗКПГI2-2	Плиты пенополистирольные	50	30...	0,4I...	I8,80		I4,40	5,05...	3,95...4,02
			I20	I,63				5,I2	4,65...4,72
ЗКПГI2-3	Ячеистый бетон	400	60...	0,82...				5,74...	4,64...5,94
			300	4,07				7,04	5,34...6,64
		500	60...	0,82				5,82...	4,72...5,94
			240	3,25				7,04	5,42...6,64
	Керамзитобетон	400	60...	0,82...				5,74...	4,64...5,94
			300	4,07				7,04	5,34...6,64
		500	60...	0,82...				5,82...	4,72...5,94
			240	3,25				7,04	5,42...6,64
		600			I8,80	0,2I	I4,40	5,90...	4,80...6,23
								7,36	5,50...6,93
	Перлитобетон	300	60...	0,82...				5,66...	4,56...5,53
			300	4,07				6,63	5,26...6,23
		400						5,74...	4,64...5,94
								7,04	5,34...6,64
	Вермикулитобетон, полистиролбетон	300	60...	0,82...				5,66...	4,56...5,53
			300	4,07				6,63	5,50...6,23

Продолжение

Тип комплексной плиты	Теплоизоляция	Плотность теплоизоляции кг/м³	Толщина теплоизоляции мм	Расход материалов: Теплоизоляция м³	Пароизоляция рубемаст м²	Стяжка цементно-песчаный раствор м³	Водоизоляционный слой рубемаст м²	Масса комплексной плиты, т: Несущая плита из бетона: тяжелого	легкого
ЗКПГ12-4	Керамзитовый или шунгизитовый гравий с ограждающими бортиками	500	60... 240	0,67... 2,37	I8,80	0,34	I4,40	6,04... 7,20	4,94...6,I0 5,64...6,80
		600						6,II... 7,44	5,0I...6,34 5,7I...7,04
ЗКПГ12-5	Керамзитовый или шунгизитовый гравий	500	60... 240	0,83... 2,79	I8,80	0,32.. 0,2I	I3,20... 8,50	6,04... 6,84	4,94...5,74 5,64...6,44
		600						6,I2... 7,I2	5,02...6.02 5,72...6,72

В качестве теплоизоляции используются плитные, монолитные и засыпные материалы.

Плитный теплоизоляционный слой:

плиты пенополистирольные марки 25,50 (ПСБ, ПСБ-С) ГОСТ I5588-86; перлитобитумные плиты γ = 300 кг/м³ ГОСТ I6I36-80; плиты из ячеистого бетона γ = 400 кг/м³ ГОСТ 5742-76; фибролитовые плиты γ = 300 кг/м³ ГОСТ 8928-8I; керамзитобетонные плиты γ=400, 500, 600 кг/м³ ТУ 400-I-63-72; плиты пенопластовые на основе фенолоформальдегидных смол марки 50 (ФРП) ГОСТ 20916-87.

Монолитный теплоизоляционный слой: ячеистый бетон γ = 400, 500 кг/м³ ГОСТ 25485-89; керамзитобетон γ = 400, 500, 600 кг/м³ ГОСТ 25820-83; перлитобетон γ=300, 400, 500 кг/м³; вермикулитобетон γ = 300 кг/м³ ГОСТ 25820-83; битумоперлит γ = 400 кг/м³ ОСТ 66-I5-84; полистиролбетон γ = 300 кг/м³ ТУ 65 УССР I52-8I.

Засыпной теплоизоляционный слой - гравий керамзитовый γ = 500, 600 кг/м³ ГОСТ 9759-83, гравий шунгизитовый γ = 500, 600 кг/м³ ГОСТ I9345-83.

В качестве пароизоляции (если она требуется по расчету) и слоя водоизоляционного ковра используется наплавляемый рубемаст марки РНП-500-2,0 (ТУ2I-27-I27-88) или рубероид марки РКП-350А или РКП-350Б (ГОСТ I0923-82), которые или приформовываются (при совмещенной технологии), или наклеиваются на горячих или холодных мастиках и битумах (при раздельной технологии) к поверхности несущей плиты или цементно-песчаной стяжки, а к основанию плитной теплоизоляции - только на горячих мастиках.

С2ВА УКАЗАНИЯ ПО ПРИМЕНЕНИЮ

Комплексные железобетонные плиты предназначены для применения в покрытиях одноэтажных отапливаемых промышленных зданий с относительной влажностью воздуха в помещениях не выше 75%, возводимых в районах с расчётной зимней температурой наружного воздуха до минус 60°С и расчетной сейсмичностью, определяемой областью применения несущих железобетонных плит.

N1B РАСЧЕТНАЯ ТЕМПЕРАТУРА НАРУЖНОГО ВОЗДУХА - минус 60°С и выше

G2BQ СТЕПЕНЬ АГРЕССИВНОСТИ СРЕДЫ - неагрессивная, слабо-, среднеагрессивная.

Д О П О Л Н И Т Е Л Ь Н Ы Е Д А Н Н Ы Е

Расшифровка марки изделия:

2КПГ6 и 2КПВ6 - комплексные плиты размером I,5х6 м с несущей основой из плит 2-го типоразмера соответственно без проемов и с проемами в полке для пропуска вентшахт по серии I.465.I-7/84;

3КПГ6 и 3КПВ6 - комплексные плиты размером 3х6 м с несущей основой из плит 3-го типоразмера соответственно без проемов и с проемами в полке для пропуска вентшахт по серии I.465.I-I7;

IКПГI2 и IКПВI2 - комплексные плиты размером 3хI2 м с несущей основой из плит I-го типоразмера соответственно без проемов и с проемами в полке для пропуска вентшахт по серии I.465.I-I5.

2КПГI2 и 2КПВI2 - комплексные плиты размером 3хI2 м с несущей основой из плит 2-го типоразмера соответственно без проемов и с проемами в полке для пропуска вентшахт по серии I.465.I-I5.

3КПГI2 и 3КПВI2 - комплексные плиты размером I,5хI2 м с несущей основой из плит 3-го типоразмера соответственно без проемов и с проемами в полке для пропуска вентшахт по серии I.465.I-I6.

Настоящая серия I.465.I-I8 вып. 0,I,2 разработана взамен серии I.465.I-I0/82 вып. 0,I,2.

B7EA СОСТАВ ПРОЕКТНОЙ ДОКУМЕНТАЦИИ

Выпуск 0. Указания по применению

Выпуск I. Плиты комплексные типа КПГ и КПВ длиной 6 м. Рабочие чертежи.

Выпуск 2. Плиты комплексные типа КПГ и КПВ длиной I2 м. Рабочие чертежи.

Объем проектных материалов, приведенных к формату А4, - 460 форматок.

B7BA АВТОР ПРОЕКТА ЦНИИпромзданий, I27238, Москва, И-238, Дмитровское шоссе, 46, совместно с НИИЖБ и НИИСФ.

B7HA УТВЕРЖДЕНИЕ Утверждены Главным управлением проектирования Госстроя СССР, техническое задание от II.06.90
Введены в действие ЦНИИпромзданий с 0I.07.9I, приказ от 27.I2.90 № I52
Срок действия 30.I2.95.

B7KA ПОСТАВЩИК АПП ЦИТП, I25878, ГСП, Москва, А-445, ул. Смольная, 22.

Зам.директора института С.М.Гликин

Гл.инженер проекта

Н.А.Тимофеева

gost.e-ecolog.ru