СК-3	СТРОИТЕЛЬНЫЙ КАТАЛОГ ЧАСТЬ 3 ТИПОВАЯ ДОКУМЕНТАЦИЯ НА КОНСТРУКЦИИ, ИЗДЕЛИЯ И УЗЛЫ ЗДАНИЙ И СООРУЖЕНИЙ	СТРОИТЕЛЬНЫЕ КОНСТРУКЦИИ И ИЗДЕЛИЯ Серия I.465.I-I6 Вып.0,I,2,3
ГП ЦПП	ПЛИТЫ ЖЕЛЕЗОБЕТОННЫЕ РЕБРИСТЫЕ РАЗМЕРОМ I,5 x I2 М ДЛЯ ПОКРЫТИЙ ОДНОЭТАЖНЫХ ПРОИЗВОДСТВЕННЫХ ЗДАНИЙ	УДК 69.025
АВГУСТ 1990		На 3 листах На 5 страницах Страница I

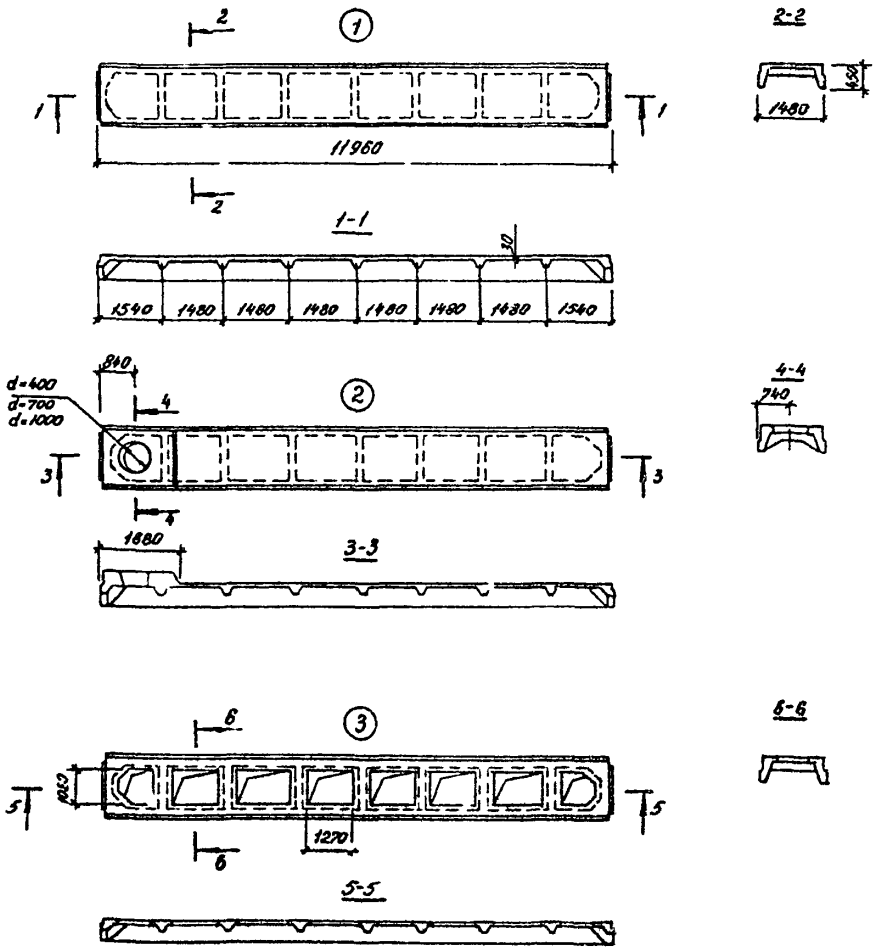

gost.e-ecolog.ru

ПЛИТЫ ЖЕЛЕЗОБЕТОННЫЕ РЕБРИСТЫЕ РАЗМЕРОМ 1,5х12М ДЛЯ ПОКРЫТИЙ ОДНОЭТАЖНЫХ ПРОИЗВОДСТВЕННЫХ ЗДАНИЙ	СТРОИТЕЛЬНЫЕ КОНСТРУКЦИИ И ИЗДЕЛИЯ Серия 1.465.1-16 Вып. 0,1,2,3	Лист 1 Страница 2

01АА ТЕХНИЧЕСКАЯ ХАРАКТЕРИСТИКА

Бетон тяжелый классов В25...В40 и легкий (керамзитобетон, аглопоритобетон и шлакопемзобетон) классов В25 и В30.

Напрягаемая арматура из стали класса Ат-УI диаметром 16...28 мм, класса Ат-У диаметром 18...25 мм, Ат-УСК диаметром 20...25, класса Ат-IУС диаметром 22...28мм по ГОСТ 10884-81; класса А-IУ диаметром 16...20 мм по ГОСТ 5781-82*, класса А-Шв диаметром 20...32 мм; класса Вр диаметром 5 мм по ГОСТ 7348-81; класса К-7 диаметром 15 мм по ГОСТ 13840-68*.

Ненапрягаемая арматура - из стали класса А-Ш диаметром 8...14, 18 мм по ГОСТ 5781-82*; класса Ат-IУС диаметром 10 и 16 мм по ГОСТ 10884-81; класса Вр-I диаметром 3...5 мм по ГОСТ 6727-80*.

В закладных изделиях применяется прокат марки Вст3кп2-1 по ТУ 14-1-3023-80, ГОСТ 8509-86, ГОСТ 8510-86 и ГОСТ 103-76*. Анкера из стали класса А-I и А-Ш по ГОСТ 5781-82*.

Плиты армированы пространственными каркасами, сетками, отдельными стержнями.

НОМЕНКЛАТУРА ПЛИТ

Эскиз	Марка	Полезная расчетная нагрузка кПа (кгс/м²)	Расход материалов: Бетон Класс	Бетон Объем, м³	Сталь, кг: Изделия арматурные Напрягаемая арматура	Сталь, кг: Изделия арматурные Ненапрягаемая арматура	Сталь, кг: Изделия закладные	Сталь, кг: Всего	Масса, т
Плиты типа ЗПГ из тяжелого бетона									
I	ЗПГ12-1АтУI	5,90(590)	В25	1,96	59,6	65,1	22,0	146,7	4,9
	ЗПГ12-2АтУI	7,70(770)	В30		72,2	65,1		159,3	
	ЗПГ12-3АтУI	8,30(830)	В30		76,0	65,1		163,1	
	ЗПГ12-4АтУI	9,80(980)	В35		93,2	69,1		184,3	
	ЗПГ12-5АтУI	10,80(1080)	В35		96,6	78,9		197,5	
	ЗПГ12-6АтУI	11,80(1180)	В35		96,6	96,3		214,9	
	ЗПГ12-1АтУ	6,30(630)	В25		72,2	65,1		159,3	
	ЗПГ12-2АтУ	8,30(830)	В30		72,2	73,1		172,3	
	ЗПГ12-3АтУ	8,80(880)	В30		93,2	65,1		180,3	
	ЗПГ12-4АтУ	10,60(1060)	В30		96,6	80,5		199,1	
	ЗПГ12-5АтУ	11,00(1100)	В30		118,8	73,9		219,7	
	ЗПГ12-6АтУ	11,80(1180)	В35		143,8	78,9		244,7	
	ЗПГ12-1АтIУС	6,40(640)	В25		93,2	65,1		180,3	
	ЗПГ12-2АтIУС	8,30(830)	В30		117,1	65,1		204,2	
	ЗПГ12-3АтIУС	10,20(1020)	В30		143,8	69,1		234,9	
	ЗПГ12-4АтIУС	11,00(1100)	В35		143,8	98,7		264,5	
	ЗПГ12-5АтIУС	11,80(1180)	В35		185,6	78,9		286,5	
	ЗПГ12-1АIУ	6,40(640)	В25		96,6	65,1		183,7	
	ЗПГ12-2АIУ	8,30(830)	В30		118,8	65,1		205,9	

ПЛИТЫ ЖЕЛЕЗОБЕТОННЫЕ РЕБРИСТЫЕ РАЗМЕРОМ I,5xI2 М ДЛЯ ПОКРЫТИЙ ОДНОЭТАЖНЫХ ПРОИЗВОДСТВЕННЫХ ЗДАНИЙ	СТРОИТЕЛЬНЫЕ КОНСТРУКЦИИ И ИЗДЕЛИЯ Серия I.465.I-I6 Вып. 0,I,2,3	Лист 2 Страница 3

Продолжение

Эскиз	Марка	Полезная расчетная нагрузке, кПа (кгс/м²)	Расход материалов: Бетон Класс	Бетон Объем, м³	Сталь, кг: Изделия арматурные Напрягаемая арматура	Изделия арматурные Ненапрягаемая арматура	Изделия закладные	Всего	Масса, т
I	3ПГI2-3АIУ	9,I0(9I0)	B30	I,96	96,6	87,9	22,0	206,5	4,9
	3ПГI2-4АIУ	II,00(II00)	B30		I5I,6	78,9	25,6	256,I	
	3ПГI2-5АIУ	II,80(II80)	B35		I72,6	78,9		277,I	
	3ПГI2-IАШв	6,I0(6I0)	B25		II7,I	65,I	22,0	204,2	
	3ПГI2-2АШв	8,30(830)	B30		II8,8	88,9		229,7	
	3ПГI2-3АШв	I0,60(I060)	B30		I85,6	69,I		276,7	
	3ПГI2-4АШв	II,80(II80)	B35		233,I	78,9		334,0	
	3ПГI2-IК7	7,80(780)	B30		53,6	65,I		I40,7	
	3ПГI2-2К7	I0,80(I080)	B35		80,4	78,9	25,6	I84,9	
	3ПГI2-IВр	6,40(640)	B25		49,4	65,I		I40,I	
	3ПГI2-2Вр	8,40(840)	B30		60,8	65,I		I5I,5	
	3ПГI2-3Вр	I0,40(I040)	B35		72,2	69,I		I66,9	
	3ПГI2-4Вр	II,80(II80)	B40		83,6	78,9		I88,I	
	Плиты типа ЗПГ из легкого бетона								
I	3ПГI2-IАтУЛ	6,50(650)	B25	I,96	72,2	65,I	22,0	I59,3	3,8 4,5
	3ПГI2-2АтУЛ	8,40(840)	B30		93,2	65,I		I80,3	
	3ПГI2-IАтIУСЛ	6,60(660)	B25		93,2	65,I		I80,3	
	3ПГI2-2АтIУСЛ	8,50(850)	B30		II7,I	65,I		204,2	
	3ПГI2-IАтIУЛ	7,I0(7I0)	B25		96,6	65,I		I83,7	
	3ПГI2-2АтIУЛ	8,00(800)	B30		II8,8	65,I		205,9	
	3ПГI2-3АтIУЛ	9,00(900)	B30		I5I,6	65,I	25,6	242,3	
	3ПГI2-IАШвЛ	6,90(690)	B25		II7,I	65,I	22,0	204,2	
	3ПГI2-2АШвЛ	9,00(900)	B30		I53,0	65,I		240,I	
	3ПГI2-IК7Л	8,00(800)	B30		53,6	65,I		I40,7	
	3ПГI2-2К7Л	9,50(950)	B30		80,4	65,I	25,6	I77,I	
	3ПГI2-IВрЛ	6,60(660)	B25		49,4	65,I		I40,I	
	3ПГI2-2ВрЛ	8,50(850)	B30		60,8	65,I		I5I,5	
	Плиты типа ЗПП из тяжелого бетона								
3	3ППI2-IАтУI	3,70(370)	B30	I,66	76,0	97,7	22,0	I95,7	4,2
	3ППI2-2АтУI	4,55(455)	B35		93,2	97,7		2I2,9	
	3ППI2-3АтУI	5,20(520)	B40		II7,I	99,8		238,9	
	3ППI2-IАтУ	3,70(370)	B30		93,2	97,7		2I2,9	
	3ППI2-2АтУ	4,I0(4I0)	B35		II8,8	97,7		238,5	
	3ППI2-3АтУ	4,70(470)	B40		I43,8	99,8		265,6	

ПЛИТЫ ЖЕЛЕЗОБЕТОННЫЕ РЕБРИСТЫЕ РАЗМЕРОМ 1,5х12м ДЛЯ ПОКРЫТИЙ ОДНОЭТАЖНЫХ ПРОИЗВОДСТВЕННЫХ ЗДАНИЙ

СТРОИТЕЛЬНЫЕ КОНСТРУКЦИИ И ИЗДЕЛИЯ
Серия 1.465.1-16
Вып. 0,1,2,3

Лист 2
Страница 4

Продолжение

Эскиз	Марка	Полезная расчетная нагрузка, кПа (кгс/м²)	Расход материалов: Бетон, Класс	Бетон, Объем, м³	Сталь, кг: Изделия арматурные, Напрягаемая арматура	Сталь, кг: Изделия арматурные, Ненапрягаемая арматура	Сталь, кг: Изделия закладные	Сталь, кг: Всего	Масса, т
Плиты типа ЗПЛ из тяжелого бетона									
3	ЗПЛ12-1АтIУС	3,70(370)	В30	1,66	117,1	97,7	22,0	236,8	4,2
	ЗПЛ12-2АтIУС	4,05(405)	В35		143,8	97,7		263,5	
	ЗПЛ12-3АтIУС	4,70(470)	В40		185,6	99,8		307,4	
	ЗПЛ12-1АIУ	3,50(350)	В30		118,8	97,7		236,5	
	ЗПЛ12-2АIУ	4,30(430)	В35		151,6	97,7	25,6	274,9	
	ЗПЛ12-3АIУ	4,75(475)	В40		172,6	99,8		298,0	
	ЗПЛ12-1АШв	3,40(340)	В30		143,8	97,7	22,0	263,5	
	ЗПЛ12-2АШв	3,95(395)	В30		153,0	97,7		272,7	
	ЗПЛ12-3АШв	4,55(455)	В35		185,6	97,7		305,3	
	ЗПЛ12-4АШв	4,90(490)	В40		233,1	99,8		354,9	
	ЗПЛ12-1К7	4,40(440)	В30		80,4	97,7	25,6	203,7	
	ЗПЛ12-2К7	5,20(520)	В40		107,2	99,8		232,6	
	ЗПЛ12-1Вр	3,50(350)	В30		60,8	97,7		184,1	
	ЗПЛ12-2Вр	4,10(410)	В35		72,2	97,7		195,5	
	ЗПЛ12-3Вр	4,55(455)	В35		83,6	97,7		206,9	
	ЗПЛ12-4Вр	4,90(490)	В40		95,0	99,8		220,4	

В таблицах номенклатуры представлены плиты без проемов в полке (тип ПГ), а также с проемами в полке для устройства легкосбрасываемой кровли (тип ПЛ).

В рабочих чертежах выпуска I разработаны также плиты с проемами в полке диаметром 400, 700 и 1000 мм для пропуска вентиляционной шахты или воздуховода крышного вентилятора (плиты типа ПВ, эскиз №2).

Масса плит из лёгкого бетона указана дробью, числитель которой соответствует плитам из керамзитобетона, знаменатель - из аглопоритобетона и шлакопемзобетона.

В таблицах номенклатуры приведены марки плит для неагрессивной среды. Марки плит для слабоагрессивной и среднеагрессивной газовых сред приведены в рабочих чертежах.

В качестве напрягаемой арматуры плит для слабоагрессивной среды применяется сталь классов А-IУ, Ат-УСК, А-Шв, для среднеагрессивной среды - сталь классов А-IУ и АШв. В конце марки этих плит добавляется индекс "Н" (при слабоагрессивной среде) или "П" (при среднеагрессивной среде).

Предел огнестойкости плит равен 0,5 часа.

С2ВА УКАЗАНИЯ ПО ПРИМЕНЕНИЮ

Плиты предназначены для применения в качестве доборных к плитам размером 3 х 12 м на участках покрытия с повышенными нагрузками в отапливаемых и неотапливаемых производственных зданиях с несущими конструкциями, расположенными с шагом 12 м, без перепада и с перепадом профиля покрытия, бесфонарных, со светоаэрационными и зенитными фонарями, с легкосбрасываемой кровлей, с установкой дефлекторов, зонтов и крышных вентиляторов, для обычных условий строительства и для строительства в районах с расчетной сейсмичностью 7 и 8 баллов; снеговая нагрузка принята для III. У районов по весу снегового покрова.

N1BD РАСЧЕТНАЯ ТЕМПЕРАТУРА НАРУЖНОГО ВОЗДУХА - минус 40°С

J3N8 ВЕС СНЕГОВОГО ПОКРОВА - $\frac{200\ кгс/м^2}{2,00\ кПа}$

С2BQ СТЕПЕНЬ АГРЕССИВНОСТИ СРЕДЫ - неагрессивная, слабо -, средне-агрессивная

ДОПОЛНИТЕЛЬНЫЕ ДАННЫЕ

Расшифровка марки изделия:

1) Плита без проемов в полке ЗПГ12 - ЗАтУ

ЗПГ12 - типоразмер плиты; 3 - порядковый номер плиты по несущей способности;

АтУ - класс напрягаемой арматуры

2) Плита с проемами для пропуска вентшахт ЗПВ12 - ЗАтУ - 10

ЗПВ12 - типоразмер плиты,

10 - цифровой индекс, соответствующий диаметру проема 1000 мм,

остальное - см. тип ПГ

3) Плита для легкосбрасываемой кровли ЗПЛ12 - ЗАтУ

ЗПЛ12 - типоразмер плиты;

остальное - см. тип ПГ.

В72А СОСТАВ ПРОЕКТНОЙ ДОКУМЕНТАЦИИ

Выпуск 0. Материалы для проектирования.

Выпуск 1. Плиты без проемов и с проемами в полке для пропуска вентшахт. Рабочие чертежи.

Выпуск 2. Плиты с проемами в полке для легкосбрасываемой кровли. Рабочие чертежи.

Выпуск 3. Арматурные и закладные изделия. Рабочие чертежи.

Объем проектных материалов, приведенных к формату А4 - 276 форматок.

В78А АВТОР ПРОЕКТА ЦНИИпромзданий, 127238, Москва, И-238, Дмитровское шоссе, 46 совместно с НИИСК.

В7НА УТВЕРЖДЕНИЕ Утверждены Главным управлением организации проектирования Госстроя СССР, техническое задание от 13.03.89 г. Введены в действие ЦНИИпромзданий с 01.10.90 г., приказ от 06.03.90г. № 35
Срок действия - 1996 г.

В7КА ПОСТАВЩИК Государственное предприятие — Центр проектной продукции массового применения (ГП ЦПП), 127238, Москва, Дмитровское ш.,46, корп. 2

gost.e-ecolog.ru