СК-3	СТРОИТЕЛЬНЫЙ КАТАЛОГ ЧАСТЬ 3 ТИПОВАЯ ДОКУМЕНТАЦИЯ НА КОНСТРУКЦИИ, ИЗДЕЛИЯ И УЗЛЫ ЗДАНИЙ И СООРУЖЕНИЙ	СТРОИТЕЛЬНЫЕ КОНСТРУКЦИИ И ИЗДЕЛИЯ Серия I.465.I-I5 Вып. 0,I,2,3,4,5,6,7,8
ГП ЦПП	ПЛИТЫ ЖЕЛЕЗОБЕТОННЫЕ РЕБРИСТЫЕ РАЗМЕРОМ 3 х I2М ДЛЯ ПОКРЫТИЙ ОДНОЭТАЖНЫХ ПРОИЗВОДСТВЕННЫХ ЗДАНИЙ	УДК 69.024:69I-4I3
МАРТ 1990		На 8 листах На I5 страницах Страница I

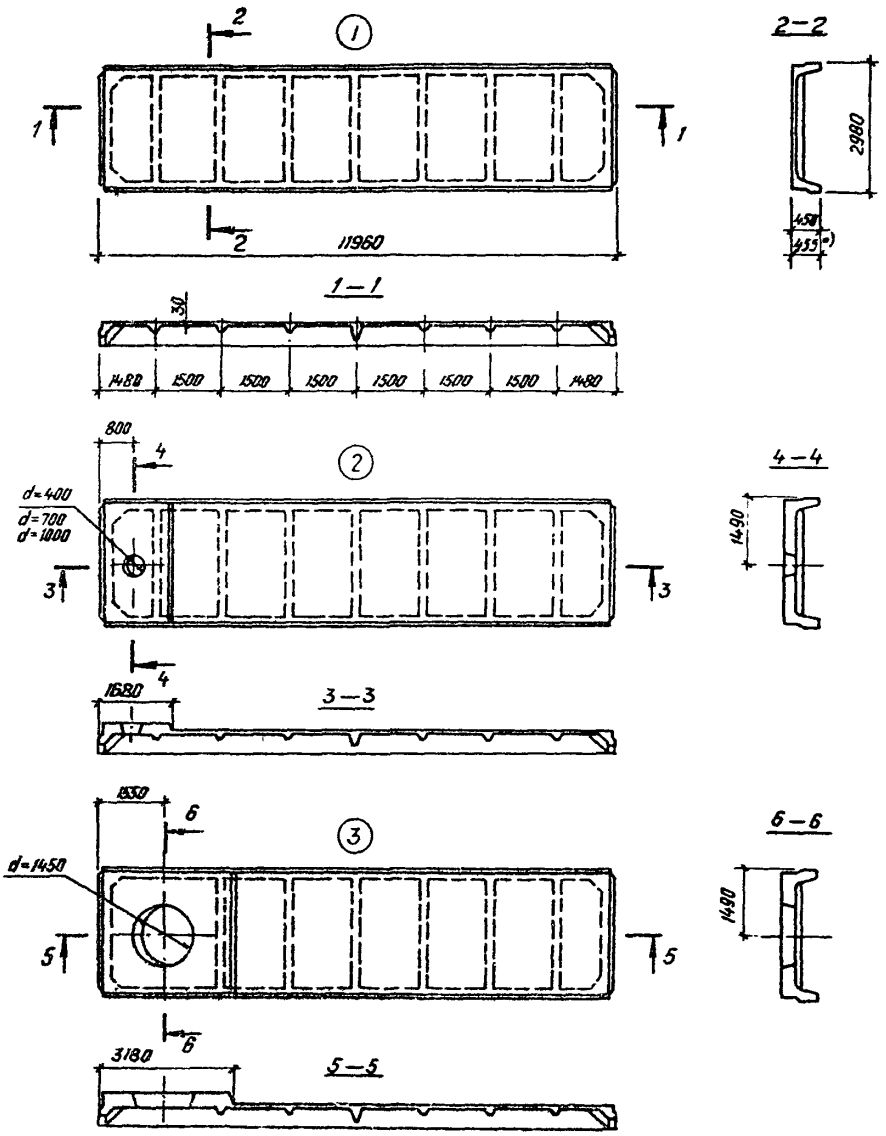

*) См. примечание на стр. I0

gost.e-ecolog.ru

ПЛИТЫ ЖЕЛЕЗОБЕТОННЫЕ РЕБРИСТЫЕ РАЗМЕРОМ 3х12 М ДЛЯ ПОКРЫТИЙ ОДНОЭТАЖНЫХ ПРОИЗВОДСТВЕННЫХ ЗДАНИЙ	СТРОИТЕЛЬНЫЕ КОНСТРУКЦИИ И ИЗДЕЛИЯ Серия I.465.I-I5 Вып.0,I,2,3,4,5,6,7,8	Лист I Страница 2

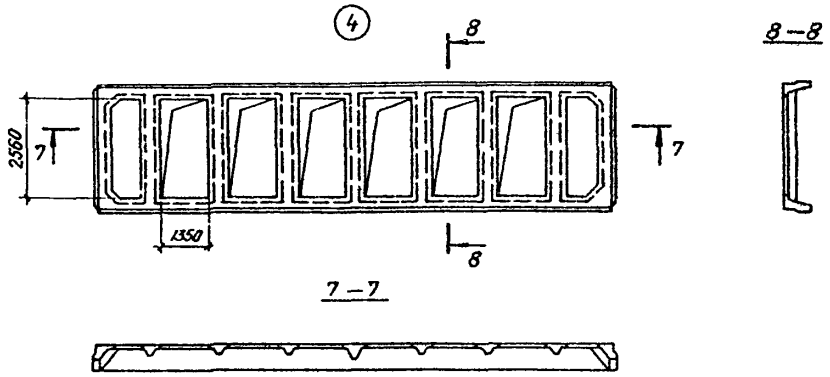

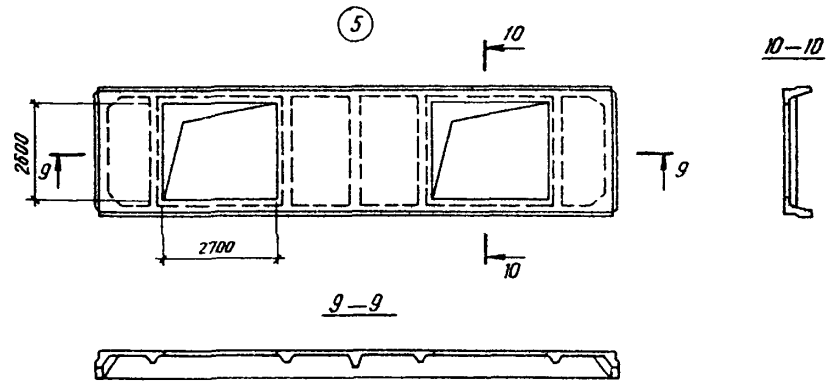

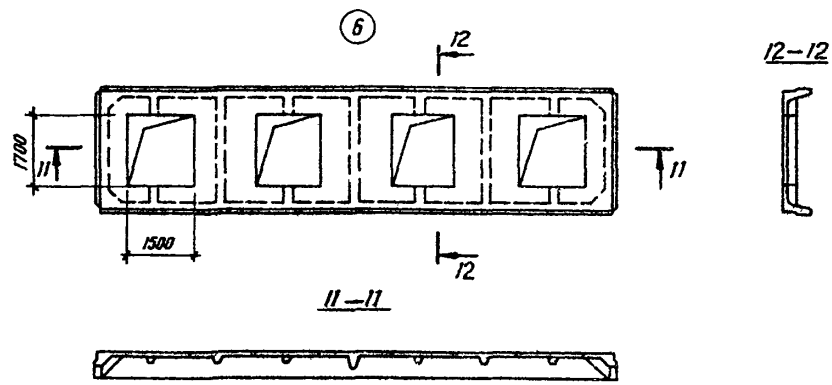

ПЛИТЫ ЖЕЛЕЗОБЕТОННЫЕ РЕБРИСТЫЕ РАЗМЕРОМ 3х12 М ДЛЯ ПОКРЫТИЙ ОДНОЭТАЖНЫХ ПРОИЗВОДСТВЕННЫХ ЗДАНИЙ

СТРОИТЕЛЬНЫЕ КОНСТРУКЦИИ И ИЗДЕЛИЯ
Серия I.465.I-I5
Вып.0,I,2,3,4,5,6,7,8

Лист 2
Страница 3

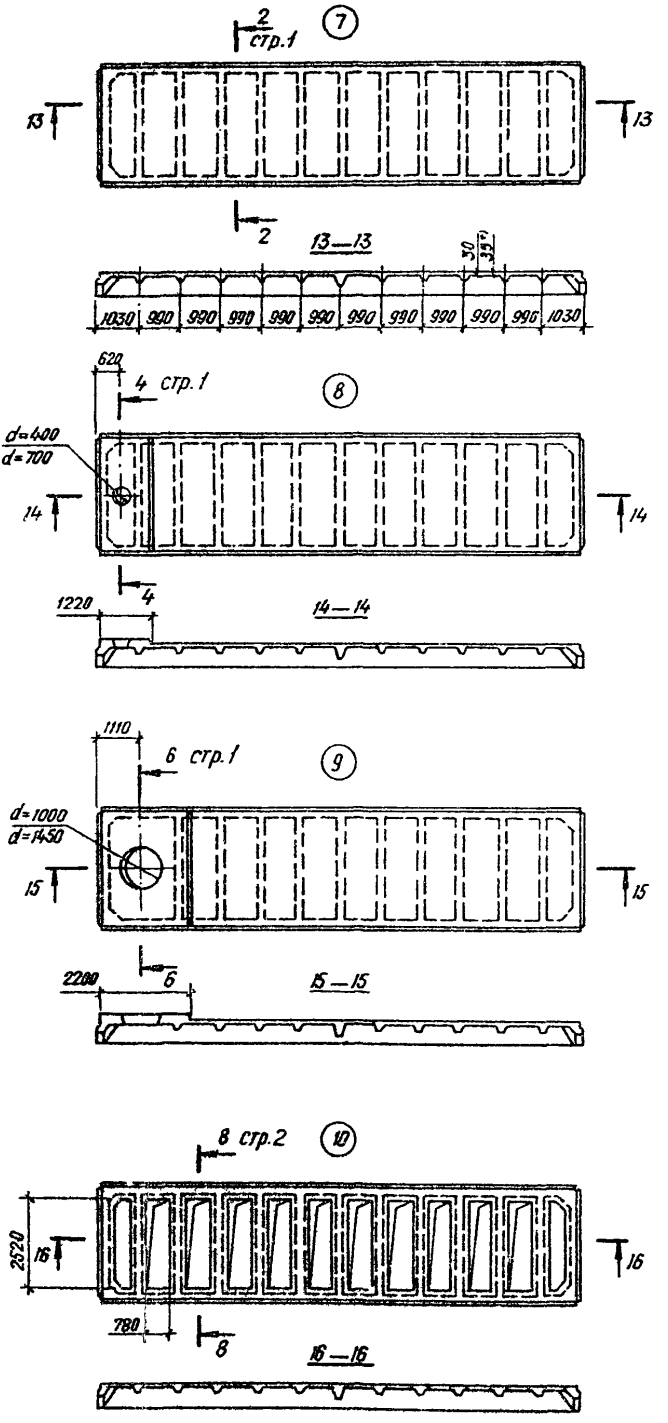

*) См. примечание на стр.10

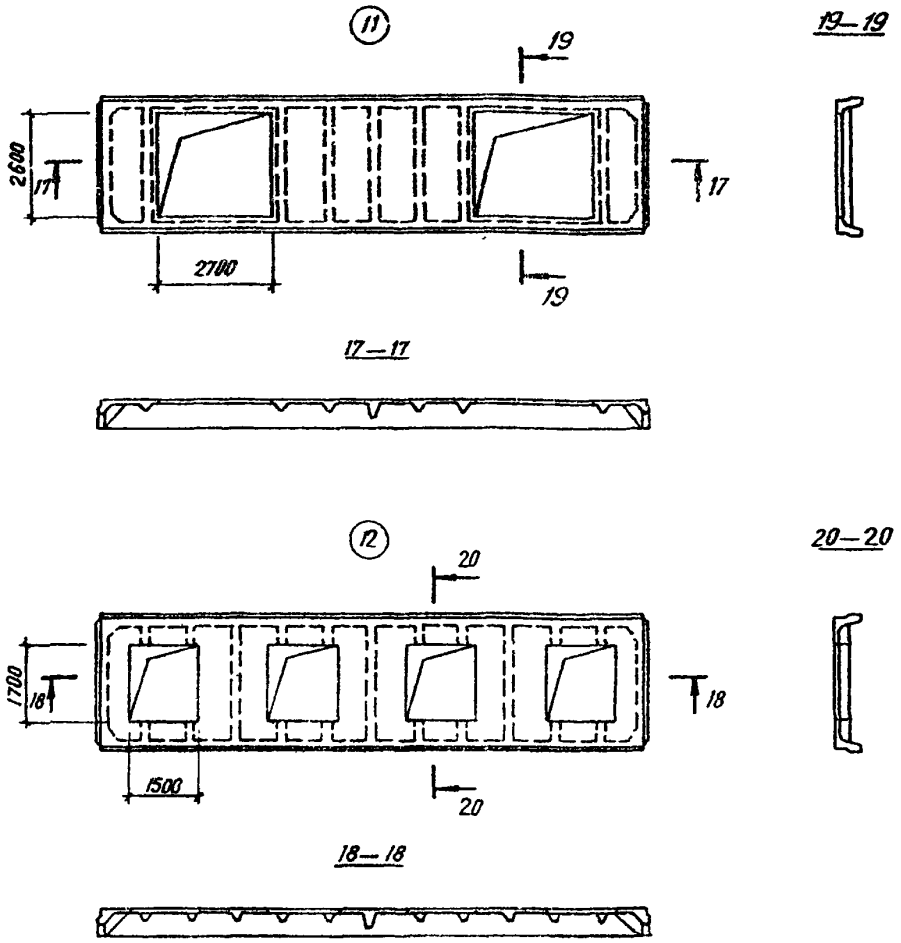

DIAA ТЕХНИЧЕСКАЯ ХАРАКТЕРИСТИКА

Бетон тяжелый классов В20...В45 и легкий (керамзитобетон, аглопоритобетон и шлакопемзобетон) классов В20...В30.

Напрягаемая арматура из стали класса Ат-УI диаметром I6...25 мм, класса Ат-У диаметром I8...25 мм, класса Ат-IУС диаметром I6...28 мм по ГОСТ I0884-8I; класса А-IУ диаметром I6...22 мм по ГОСТ 578I-82*, класса А-Шв диаметром 22...32 мм; класса Вр диаметром 5 мм по ГОСТ 7348-8I; класса К-7 диаметром I5 мм по ГОСТ I3840-68*.

Ненапрягаемая арматура - из стали класса А-Ш диаметром 6...I8 мм по ГОСТ 578I-82*; класса Ат-IУ с диаметром I0...I6 мм по ГОСТ I0884-8I; класса Вр-I диаметром 3...5 мм по ГОСТ 6727-80*.

В закладных изделиях применяется прокат марки ВотЗкп2-I по ТУ I4-I-3023-80, ГОСТ 8509-86, ГОСТ 85I0-86 и ГОСТ I03-76*. Анкера из стали класса АI и АШ по ГОСТ 578I-82*.

Плиты армированы пространственными каркасами, сетками, отдельными стержнями.

ПЛИТЫ ЖЕЛЕЗОБЕТОННЫЕ РЕБРИСТЫЕ РАЗМЕРОМ 3х12 М ДЛЯ ПОКРЫТИЙ ОДНОЭТАЖНЫХ ПРОИЗВОДСТВЕННЫХ ЗДАНИЙ

СТРОИТЕЛЬНЫЕ КОНСТРУКЦИИ И ИЗДЕЛИЯ
Серия I.465.I-I5
Вып.QI,2,3,4,5,6,7,8

Лист 3
Страница 5

НОМЕНКЛАТУРА ПЛИТ

Эскиз	Марка	Полезная расчетная нагрузка, кПа (кгс/м2)	Расход материалов: Бетон Класс	Бетон Объем, м3	Сталь, кг: Изделия арматурные Напрягаемая арматура	Сталь, кг: Изделия арматурные Ненапрягаемая арматура	Сталь, кг: Изделия закладные	Сталь, кг: Всего	Масса, т
	Плиты типа ПГ из тяжелого бетона								
I	ПГТ12-IАтУI	I,7(I70)	В25	2,44	48,0	7I,3	21,6	I40,9	6,I
	ПГТ12-2АтУI	2,5(250)	В30		59,2	79,4		I60,2	
	ПГТ12-3АтУI	3,4(340)	В35		7I,6	I05,9		I99,I	
	ПГТ12-4АтУI	4,9(490)	В35		92,2	I22,5		236,3	
	ПГТ12-IАтУ	I,9(I90)	В25		59,2	79,4		I60,2	
	ПГТ12-2АтУ	2,7(270)	В25		7I,6	79,4		I72,6	
	ПГТ12-3АтУ	3,2(320)	В30		59,2	I25,3		206,I	
	ПГТ12-4АтУ	3,9(390)	В35		7I,6	I25,3		2I8,5	
	ПГТ12-5АтУ	4,9(490)	В35		92,2	I35,I		248,9	
	ПГТ12-6АтУ	5,4(540)	В35		II5,9	I22,5		260,0	
	ПГТ12-IАтIУС	I,7(I70)	В22,5		7I,6	7I,3		I64,5	
	ПГТ12-2АтIУС	2,4(240)	В25		7I,6	95,4		I88,6	
	ПГТ12-3АтIУС	3,4(340)	В30		92,2	II8,5		232,3	
	ПГТ12-4АтIУС	3,7(370)	В30		II5,9	I05,9		243,4	
	ПГТ12-5АтIУС	4,7(470)	В35		II5,9	I39,5		277,C	
	ПГТ12-IАIУ	I,7(I70)	В22,5		7I,6	7I,3		I64,5	
	ПГТ12-2АIУ	2,4(240)	В25		7I,6	95,4		I88,6	
	ПГТ12-3АIУ	3,7(370)	В30		II8,4	I05,9		245,9	
	ПГТ12-4АIУ	4,7(470)	В35		I43,2	I22,5		287,3	
	ПГТ12-IАIIIв	I,I(II0)	В22,5		7I,6	7I,3		I64,5	
	ПГТ12-2АIIIв	I,9(I90)	В25		92,2	79,4		I93,2	
	ПГТ12-3АIIIв	2,5(250)	В25		92,2	95,4		209,2	
	ПГТ12-4АIIIв	2,8(280)	В25		II5,9	92,6		230,I	
	ПГТ12-4АIIIв	3,4(340)	В30		I43,2	I05,9		270,7	
	ПГТ12-6АIIIв	3,9(390)	В35		I5I,4	I05,9		278,9	
	ПГТ12-7АIIIв	4,9(490)	В35		I84,4	I22,5		328,5	
	ПГТ12-8АIIIв	5,4(540)	В35		I5I,4	I50,7		323,7	
	ПГТ12-IК7	3,2(320)	В30		53,6	I05,9	26,0	I85,5	
	ПГТ12-2К7	5,4(540)	В40		80,4	I22,5		228,9	
	ПГТ12-IВр	I,7(I70)	В22,5		37,0	7I,3		I34,3	
	ПГТ12-2Вр	2,4(240)	В25		44,4	79,4		I49,8	
	ПГТ12-3Вр	3,0(300)	В30		5I,7	I05,9		I83,6	
	ПГТ12-4Вр	3,7(370)	В30		59,I	I05,9		I9I,0	
	ПГТ12-5Вр	4,3(430)	В35		66,5	I22,5		2I5,0	
	ПГТ12-6Вр	4,9(490)	В40		73,9	I22,5		222,4	
	ПГТ12-7Вр	5,4(540)	В40		77,6	I22,5		226,I	

ПЛИТЫ ЖЕЛЕЗОБЕТОННЫЕ РЕБРИСТЫЕ РАЗМЕРОМ 3х12 М ДЛЯ ПОКРЫТИЙ ОДНОЭТАЖНЫХ ПРОИЗВОДСТВЕННЫХ ЗДАНИЙ

СТРОИТЕЛЬНЫЕ КОНСТРУКЦИИ И ИЗДЕЛИЯ
Серия I.465.I-I5
Вып.0I,2,3,4,5,6,7,8

Лист 3

Страница 6

Продолжение

Эскиз плиты	Марка плиты	Полезная расчетная нагрузка, кПа (кгс/м2)	Расход материалов: Бетон Класс	Бетон Объем, м3	Сталь, кг: Изделия арматурные Напрягаемая арматура	Сталь, кг: Изделия арматурные Ненапрягаемая арматура	Сталь, кг: Изделия закладные	Сталь, кг: Всего	Масса, т
Плиты типа ПГ из легкого бетона									
I	ПГ12-1АтУЛ	2,3(230)	В20	2,44	59,2	79,4	21,6	I60,2	4,8
	ПГ12-2АтУЛ	3,I(3I0)	В22,5		7I,6	I05,9		I99,I	
	ПГ12-3АтУЛ	3,9(390)	В30		92,2	II6,7		230,5	
	ПГ12-1АтIУСЛ	2,I(2I0)	В20		7I,6	79,4		I72,6	
	ПГ12-2АтIУСЛ	3,0(300)	В22,5		92,2	I05,9		2I9,7	
	ПГ12-3АтIУСЛ	3,9(390)	В25		II5,9	III,7		249,2	
	ПГ12-1АIУЛ	2,I(2I0)	В20		7I,6	79,4		I72,6	
	ПГ12-2АIУЛ	3,0(300)	В22,5		95,9	99,9		2I7,4	
	ПГ12-3АIУЛ	3,9(390)	В25		II8,4	III,7		25I,7	
	ПГ12-1АШвЛ	I,6(I60)	В20		7I,6	7I,3		I64,5	
	ПГ12-2АШвЛ	2,2(220)	В22,5		92,2	79,4		I93,2	
	ПГ12-3АШвЛ	3,I(3I0)	В25		II5,9	I05,9		243,4	
	ПГ12-4АШвЛ	3,8(380)	В30		I43,2	III,7		276,5	
	ПГ12-1К7Л	3,6(360)	В25		53,6	III,7	26,0	I9I,3	
	ПГ12-1ВрЛ	2,I(2I0)	В20		37,0	79,4		I42,4	
	ПГ12-2ВрЛ	2,8(280)	В22,5		44,4	79,4		I49,8	
	ПГ12-3ВрЛ	3,4(340)	В25		5I,7	I05,9		I83,6	
	ПГ12-4ВрЛ	3,9(390)	В30		59,I	III,7		I96,8	
Плиты типа ПЛ из тяжелого бетона									
4	ПЛ12-1АтУI	2,0(200)	В25	I,64	48,0	I28,0	2I,6	I97,6	4,I
	ПЛ12-2АтУI	2,6(260)	В30		59,2	I34,0		2I4,8	
	ПЛ12-3АтУI	3,2(320)	В30		7I,6	I47,3		240,5	
	ПЛ12-4АтУI	3,7(370)	В30		92,4	I58,I		272,I	
	ПЛ12-1АтУ	2,I(2I0)	В25		59,2	I28,0		208,8	
	ПЛ12-2АтУ	2,6(260)	В25		7I,6	I34,0		227,2	
	ПЛ12-3АтУ	3,4(340)	В30		92,4	247,3		26I,3	
	ПЛ12-4АтУ	3,9(390)	В35		II5,9	I58,I		295,6	
	ПЛ12-1АтIУС	I,9(I90)	В22,5		7I,6	I28,0		22I,2	
	ПЛ12-2АтIУС	2,3(230)	В25		92,4	I34,0		248,0	
	ПЛ12-3АтIУС	3,I(3I0)	В30		II5,9	I47,3		284,8	
	ПЛ12-4АтIУС	3,6(360)	В30		I43,2	I58,I		322,9	

ПЛИТЫ ЖЕЛЕЗОБЕТОННЫЕ РЕБРИСТЫЕ РАЗМЕРОМ 3х12 М ДЛЯ ПОКРЫТИЙ ОДНОЭТАЖНЫХ ПРОИЗВОДСТВЕННЫХ ЗДАНИЙ

СТРОИТЕЛЬНЫЕ КОНСТРУКЦИИ И ИЗДЕЛИЯ
Серия I.465.I-I5
Вып.0I,2,3,4,5,6,7,8

Лист 4
Страница 7

Продолжение

Эскиз плиты	Марка плиты	Полезная расчетная нагрузка, кПа (кгс/м2)	Расход материалов: Бетон, Класс	Бетон, Объем, м3	Сталь, кг: Изделия арматурные, Напрягаемая арматура	Сталь, кг: Изделия арматурные, Ненапрягаемая арматура	Сталь, кг: Изделия закладные	Сталь, кг: Всего	Масса, т
4	1ПЛ12-1АIУ	I,9(I90)	В22,5	I,64	7I,6	I28,0	2I,6	22I,2	4,I
	1ПЛ12-2АIУ	2,3(230)	В25		95,9	I34,0		25I,5	
	1ПЛ12-3АIУ	3,I(3I0)	В30		II8,4	I47,3		287,3	
	1ПЛ12-4АIУ	3,6(360)	В35		I43,2	I58,I		322,9	
	1ПЛ12-1АIIIв	2,0(200)	В22,5		92,4	I28,0	26,0	242,0	
	1ПЛ12-2АIIIв	2,7(270)	В25		II5,9	I34,0		27I,5	
	1ПЛ12-3АIIIв	3,2(320)	В30		I43,2	I47,3		3I2,I	
	1ПЛ12-4АIIIв	3,8(380)	В35		I5I,4	I58,I		33I,I	
	1ПЛ12-1К7	3,6(360)	В30		53,6	I58,I		237,7	
	1ПЛ12-1Вр	I,8(I80)	В22,5		37,0	I28,0		I9I,0	
	1ПЛ12-2Вр	2,3(230)	В25		44,4	I34,0		204,4	
	1ПЛ12-3Вр	2,8(280)	В30		5I,7	I47,3		225,I	
	1ПЛ12-4Вр	3,2(320)	В35		59,I	I47,3		232,5	
	1ПЛ12-5Вр	3,7(370)	В40		66,6	I58,I		250,7	
	Плиты типа 1ПФ из тяжелого бетона								
6	1ПФ12-1АтУI-3	I,9(I90)	В25	2,08	46,0	8I,8	27,6	I97,4	5,2
	1ПФ12-2АтУI-3	2,8(280)	В30		59,2	I03,2		I90,0	
	1ПФ12-3АтУI-3	3,6(360)	В30		7I,6	III,9		2II,7	
	1ПФ12-1АтУ-3	2,2(220)	В25		59,2	98,I		I84,9	
	1ПФ12-2АтУ-3	3,0(300)	В25		7I,6	I05,9		205,I	
	1ПФ12-3АтУ-3	3,8(380)	В30		92,4	III,9		23I,5	
	1ПФ12-1АтIУС-3	2,0(200)	В22,5		7I,6	8I,8		I8I,0	
	1ПФ12-2АтIУС-3	2,8(280)	В25		92,4	I03,2		223,2	
	1ПФ12-3АтIУС-3	3,6(360)	В30		II8,4	III,9		257,9	
	1ПФ12-1АIУ-3	2,0(200)	В22,5		7I,6	8I,8		I8I,0	
	1ПФ12-2АIУ-3	2,8(280)	В25		95,9	I03,2		226,7	
	1ПФ12-3АIУ-3	3,6(360)	В30		II8,4	III,9		257,9	
	1ПФ12-1АIIIв-3	2,I(2I0)	В22,5		92,4	98,I		2I8,I	
	1ПФ12-2АIIIв-3	2,8(280)	В25		II5,9	I05,9		249,4	
	1ПФ12-3АIIIв-3	3,7(370)	В30		I43,2	III,9		282,7	
	1ПФ12-1К7-3	3,5(350)	В35		53,6	III,9	32,0	I97,5	

ПЛИТЫ ЖЕЛЕЗОБЕТОННЫЕ РЕБРИСТЫЕ РАЗМЕРОМ 3х12 М ДЛЯ ПОКРЫТИЙ ОДНОЭТАЖНЫХ ПРОИЗВОДСТВЕННЫХ ЗДАНИЙ

СТРОИТЕЛЬНЫЕ КОНСТРУКЦИИ И ИЗДЕЛИЯ
Серия I.465.I-I5
Вып.0,I,2,3,4,5,6,7,8

Лист 4
Страница 8

Продолжение

Эскиз плиты	Марка плиты	Полезная расчетная нагрузка, кПа (кгс/м²)	Расход материалов: Бетон Класс	Бетон Объем, м³	Сталь, кг: Изделия арматурные Напрягаемая арматура	Сталь, кг: Изделия арматурные Ненапрягаемая арматура	Сталь, кг: Изделия закладные	Сталь, кг: Всего	Масса, т
6	ПГ3I2-IBp-3	I,9(I90)	B22,5	2,08	37,0	8I,8	32,0	I50,8	5,2
	ПГ3I2-2Bp-3	2,6(260)	B25		44,4	I03,2		I79,6	
	ПГ3I2-3Bp-3	3,3(330)	B30		5I,7	III,9		I95,7	
	ПГ3I2-4Bp-3	3,6(360)	B35		59,I	III,9		203,I	
5	ПГ3I2-IAтУI-5	I,8(I80)	B25	I,98	48,0	69,6	26,4	I44,0	5,0
	ПГ3I2-2AтУI-5	2,6(260)	B30		59,2	90,8		I76,4	
	ПГ3I2-3AтУI-5	3,I(3I0)	B30		7I,6	94,I		I92,I	
	ПГ3I2-4AтУI-5	3,8(380)	B30		92,2	I02,5		22I,I	
	ПГ3I2-IAтУ-5	I,9(I90)	B25		59,2	69,6		I55,2	
	ПГ3I2-2AтУ-5	2,3(230)	B25		7I,6	83,3		I8I,3	
	ПГ3I2-3AтУ-5	3,3(330)	B30		92,2	94,I		2I2,7	
	ПГ3I2-4AтУ-5	3,7(370)	B30		II5,9	I02,5		244,8	
	ПГ3I2-IAтIУС-5	I,8(I80)	B22,5		7I,6	69,6		I67,6	
	ПГ3I2-2AтIУС-5	2,I(2I0)	B25		92,2	83,3		20I,9	
	ПГ3I2-3AтIУС-5	2,8(280)	B30		II8,4	94,I		238,9	
	ПГ3I2-4AтIУС-5	3,5(350)	B35		I43,2	I02,5		272,I	
	ПГ3I2-IAIУ-5	I,8(I80)	B22,5		7I,6	69,6		I67,6	
	ПГ3I2-2AIУ-5	2,I(2I0)	B25		95,9	79,9		202,2	
	ПГ3I2-3AIУ-5	2,8(280)	B30		II8,4	94,I		238,9	
	ПГ3I2-4AIУ-5	3,5(350)	B35		I43,2	I02,5		272,I	
	ПГ3I2-IAШв-5	I,9(I90)	B22,5		92,2	69,6		I88,2	
	ПГ3I2-2AШв-5	2,5(250)	B25		II5,9	90,8		233,I	
	ПГ3I2-3AШв-5	3,I(3I0)	B30		I43,2	90,8		263,7	
	ПГ3I2-4AШв-5	3,5(350)	B30		I5I,4	I02,5		280,3	
	ПГ3I2-IK7-5	2,9(290)	B35		53,6	90,8	30,8	I75,2	
	ПГ3I2-2K7-5	3,5(350)	B35		80,4	94,I		205,3	
	ПГ3I2-IBp-5	I,6(I60)	B22,5		37,0	69,6		I37,4	
	ПГ3I2-2Bp-5	2,I(2I0)	B25		44,4	79,9		I55,I	
	ПГ3I2-3Bp-5	2,6(260)	B30		5I,7	94,I		I76,6	
	ПГ3I2-4Bp-5	3,I(3I0)	B35		59,I	94,I		I84,0	
	ПГ3I2-5Bp-5	3,5(350)	B40		66,5	I02,5		I99,8	

ПЛИТЫ ЖЕЛЕЗОБЕТОННЫЕ РЕБРИСТЫЕ РАЗМЕРОМ 3х12 М ДЛЯ ПОКРЫТИЙ ОДНОЭТАЖНЫХ ПРОИЗВОДСТВЕННЫХ ЗДАНИЙ

Продолжение

Эскиз плиты	Марка плиты	Полезная расчетная нагрузка, кПа (кгс/м2)	Расход материалов: Бетон: Класс	Бетон: Объем, м3	Сталь, кг: Изделия арматурные: Напрягаемая арматура	Сталь, кг: Изделия арматурные: Ненапрягаемая арматура	Сталь, кг: Изделия закладные	Сталь, кг: Всего	Масса, т
	Плиты типа 2ПГ из тяжелого бетона								
	2ПГI2-IАтУI	3,30(330)	В25	2,92	76,0	97,5	25,6	199,I	7,3
	2ПГI2-2АтУI	4,90(490)	В30		96,6	II7,9		240,I	
	2ПГI2-3АтУI	5,90(590)			II8,8	I23,I		267,5	
	2ПГI2-4АтУI	7,40(740)	В35		I43,8	I58,I		327,5	
	2ПГI2-5АтУI	8,40(840)	В40		I5I,6	I58,I	28,8	338,5	
	2ПГI2-6АтУI	9,60(960)	В45		I85,6	2I5,0	25,6	426,2	
	2ПГI2-7АтУI	I0,50(1050)		3,I0	I92,6	2I5,0	28,8	436,4	7,8
	2ПГI2-IАтУ	3,30(330)	В22,5	2,92	72,2	II6,5	25,6	208,3	7,3
	2ПГI2-2АтУ	3,80(380)	В25		93,2	97,5		2I6,3	
	2ПГI2-3АтУ	4,70(470)			93,2	I30,9		249,9	
	2ПГI2-4АтУ	5,70(570)	В30		II8,8	I35,5		279,9	
	2ПГI2-5АтУ	6,40(640)			I43,8	I33,7		303,I	
	2ПГI2-6АтУ	7,00(700)	В35		I78,6	I48,8		352,4	
	2ПГI2-7АтУ	7,60(760)	В40		I65,6	I58,I		369,3	
	2ПГI2-8АтУ	8,40(840)			2I5,4	I58,I		399,I	
7	2ПГI2-9АтУ	I0,50(I050)	В45	3,I	278,0	2I5,0		5I8,6	7,8
	2ПГI2-IАтIУС	3,30(330)	В22,5	2,92	93,2	II6,5		228,3	7,3
	2ПГI2-2АтIУС	3,70(370)	В25		93,2	I2I,3		240,I	
	2ПГI2-3АтIУС	4,40(440)			II7,I	I22,2		265,0	
	2ПГI2-4АтIУС	5,00(500)	В30		I5I,6	II7,9	28,8	298,3	
	2ПГI2-5АтIУС	5,70(570)	В35		I43,8	I40,7		3I0,I	
	2ПГI2-6АтIУС	6,70(670)			I85,6	I48,8	25,7	360,0	
	2ПГI2-7АтIУС	8,20(820)	В40		278,0	I58,I		46I,7	
	2ПГI2-IАIУ	3,30(330)	В22,5		96,6	II0,5		232,7	
	2ПГI2-2АIУ	3,90(390)	В25		96,6	I22,5		244,7	
	2ПГI2-3АIУ	4,40(440)			I43,8	I04,7		274,I	
	2ПГI2-4АIУ	5,00(500)	В30		I5I,6	II7,9	28,8	298,3	
	2ПГI2-5АIУ	5,70(570)	В35		I43,8	I40,7	25,6	3I0,I	
	2ПГI2-6АIУ	6,70(670)			I92,8	I48,8	28,8	370,2	
	2ПГI2-IАIIIв	3,20(320)	В22,5		I43,8	97,5		266,9	
	2ПГI2-2АIIIв	3,70(370)	В25		I53,0	97,5		276,I	
	2ПГI2-3АIIIв	4,70(470)	В30		I85,6	II7,9	25,6	329,I	
	2ПГI2-4АIIIв	6,00(600)	В35		233,I	I23,I		38I,8	
	2ПГI2-5АIIIв	7,00(700)	В40		278,0	I48,8		452,4	
	2ПГI2-6АIIIв	8,I0(8I0)			304,4	I58,I		488,I	
	2ПГI2-7АIIIв	9,60(950)	В45	3,I	420,4	2I5,0		66I,0	7,8

ПЛИТЫ ЖЕЛЕЗОБЕТОННЫЕ РЕБРИСТЫЕ РАЗМЕРОМ 3х12 М ДЛЯ ПОКРЫТИЙ ОДНОЭТАЖНЫХ ПРОИЗВОДСТВЕННЫХ ЗДАНИЙ

СТРОИТЕЛЬНЫЕ КОНСТРУКЦИИ И ИЗДЕЛИЯ
Серия I.465.I-I5
Вып.0,I,2,3,4,5,6,7,8

Лист 5
Страница I0

Продолжение

Эскиз плиты	Марка плиты	Полезная расчетная нагрузка, кПа (кгс/м2)	Расход материалов: Бетон: Класс	Бетон: Объем, м3	Сталь, кг: Изделия арматурные: Напрягаемая арматура	Сталь, кг: Изделия арматурные: Ненапрягаемая арматура	Сталь, кг: Изделия закладные	Сталь, кг: Всего	Масса, т
	2ПГI2-IK7	3,30(330)	B25	2,92	53,6	97,5	25,6	I76,7	7,3
	2ПГI2-2K7	5,60(560)	B30		80,4	II7,9	28,8	227,I	
	2ПГI2-3K7	3,00(800)	B40		I07,2	I8I,9		3I7,9	
	2ПГ12-4K7	9,60(960)	B45		I34,0	2I6,6	3I,2	38I,8	
	2ПГI2-5K7	I0,60(I050)		3,I0	I60,8	2I6,6		408.6	7,8
	2ПГI2-IBp	3,30(330)	B22,5	2,92	60,8	97,5	26,8	I87,I	7,3
	2ПГI2-2Bp	4,40(440)	B25		72,2	I04,7		205,7	
	2ПГI2-3Bp	5,40(540)	B30		83,6	II7,9		230,3	
	2ПГI2-4Bp	6,30(630)			95,0	I32,7		257,5	
	2ПГI2-5Bp	7,I0(7I0)	B35		I06,4	I46,8	3I,2	284,4	
	2ПГI2-6Bp	7,80(780)			II7,8	I56,I		305,I	
	2ПГI2-7Bp	8,60(860)	B45		I29,2	I95,5		355,9	
	2ПГI2-8Bp	9,60(960)			I40,6	2I6,6		388,4	
	Плиты типа 2ПГ из легкого бетона								
7	2ПГI2-IAтУЛ	4,I0(4I0)	B20	2,92	93,2	97,9	25,6	2I6,3	5,7 / 6,7
	2ПГI2-2АтУЛ	5,00(500)	B25		II8,8	II8,3		262,3	
	2ПГI2-3АтУЛ	6,00(600)	B30		I43,8	II7,9		287,3	
	2ПГI2-IАтIУСЛ	3,70(370)	B20		II8,8	97,9		24I,9	
	2ПГI2-2АтIУСЛ	4,90(490)	B25		I43,8	II8,3		287,3	
	2ПГI2-3АтIУСЛ	6,I0(6I0)	B30		I92,6	II7,9	28,8	339,3	
	2ПГI2-IAIУЛ	3,70(370)	B20		II8,8	97,9	25,6	24I,9	
	2ПГI2-2AIУЛ	4,90(490)	B25		I43.8	II8,3		287,3	
	2ПГ12-3AIУЛ	6,I0(6I0)	B30		I92,6	II7,9	28,8	339,3	
	2ПГI2-IAШвЛ	3,60(360)	B20		I43,8	97,5	25,6	266,9	
	2ПГI2-2AШвЛ	4,I0(4I0)	B25		I53,0	97,5		276,I	
	2ПГI2-3AШвЛ	5,I0(5I0)			I85,6	II7,9		329,I	
	2ПГI2-4AШвЛ	6,00(600)	B30		2I5,4	II7,9		358,9	
	2ПГI2-IK7Л	3,70(370)	B25		53,6	97,5		I76,7	
	2ПГI2-2K7Л	6,00(600)	B30		80,4	II7,9	28,8	227,I	
	2ПГI2-IBpЛ	3,70(370)	B20		60,8	97,5		I87,I	
	2ПГI2-2BpЛ	4,80(480)	B25		72,2	I04,7		2I8,9	
	2ПГI2-3BpЛ	4,80(480)	B30		83,6	II7,9		230,3	
	2ПГI2-4BpЛ	6,70(670)			95,0	I32,7		272,6	

*) В плитах марок 2ПГI2-7АтУI, 2ПГI2-9АтУ, 2ПГI2-7АШв, 2ПГI2-5К7 толщина полки плиты-35 мм, высота продольного ребра-455 мм.

ПЛИТЫ ЖЕЛЕЗОБЕТОННЫЕ РЕБРИСТЫЕ РАЗМЕРОМ 3 х 12 М ДЛЯ ПОКРЫТИЙ ОДНОЭТАЖНЫХ ПРОИЗВОДСТВЕННЫХ ЗДАНИЙ

СТРОИТЕЛЬНЫЕ КОНСТРУКЦИИ И ИЗДЕЛИЯ
Серия 1.465.1-15
Вып.0,1,2,3,4,5,6,7,8

Лист 6
Страница 11

Продолжение

Эскиз плиты	Марка плиты	Полезная расчетная нагрузка, кПа (кгс/м2)	Расход материалов: Бетон, Класс	Бетон, Объем, м3	Сталь, кг: Изделия арматурные, Напрягаемая арматура	Сталь, кг: Изделия арматурные, Ненапрягаемая арматура	Сталь, кг: Изделия закладные	Сталь, кг: Всего	Масса, т
	Плиты типа 2ПЛ из тяжелого бетона								
	2ПЛ12-1АтIУ	3,10(310)	В30		76,0	137,3		236,9	
	2ПЛ12-2АтУI	3,90(390)	В35		96,6	137,3		259,5	
	2ПЛ12-3АтУI	4,50(450)	В40		118,8	164,7		309,1	
	2ПЛ12-1АтУ	3,10(310)	В30		93,2	137,3		256,1	
	2ПЛ12-2АтУ	3,80(380)	В35		118,8	137,3	25,6	281,7	
	2ПЛ12-3АтУ	4,50(450)	В15		143,8	164,7		334,1	
	2ПЛ12-1АтIУС	2,60(260)	В25		118,6	134,3		278,7	
	2ПЛ12-2АтIУС	3,20(320)	В30		143,8	137,3		306,7	
	2ПЛ12-3АтIУС	3,80(380)	В40		178,0	137,3		340,9	
10	2ПЛ12-4АтIУС	4,70(470)	В45	2,28	192,6	164,7	28,8	386,1	5,7
	2ПЛ12-1АIУ	2,60(260)	В25		118,8	134,3	25,6	278,7	
	2ПЛ12-2АIУ	3,20(320)	В30		143,8	137,3		306,7	
	2ПЛ12-3АIУ	3,80(380)	В40		151,6	137,3	28,8	317,7	
	2ПЛ12-4АIУ	4,70(470)	В45		192,6	164,7		386,1	
	2ПЛ12-1АIIIв	2,70(270)	В25		143,8	134,3		303,7	
	2ПЛ12-2АIIIв	3,40(340)	В30		153,0	137,3		315,9	
	2ПЛ12-3АIIIв	4,00(400)	В35		185,6	137,3	25,6	348,5	
	2ПЛ12-4АIIIв	4,50(450)	В45		233,1	164,7		423,4	
	2ПЛ12-1К7	3,00(300)	В30		53,6	134,3		213,5	
	2ПЛ12-2К7	3,90(390)	В35		80,4	137,3		246,5	
	2ПЛ12-3К7	4,50(450)	В40		107,2	164,7		300,7	
	2ПЛ12-1Вр	2,70(270)	В30		60,6	134,3	28,8	223,9	
	2ПЛ12-2Вр	3,40(340)	В30		72,2	137,3		238,3	
	2ПЛ12-3Вр	4,00(400)	В35		83,6	137,3		249,7	
	2ПЛ12-4Вр	4,50(450)	В40		95,0	164,7		288,5	
	Плиты типа 2ПЭ из тяжелого бетона								
	2ПФ12-1АтУI-3	3,50(350)	В25		76,0	97,2		206,0	
	2ПФ12-2АтУI-3	4,90(490)	В30		96,6	119,0		248,4	
	2ПФ12-3АтУI-3	5,50(550)	В35		118,8	126,3		287,7	
	2ПФ12-1АтУ-3	3,30(380)	В25		93,2	97,2		223,2	
12	2ПФ12-2АтУ-3	4,80(480)	В30	2,54	118,8	119,0	32,8	270,6	6,4
	2ПФ12-3АтУ-3	5,70(570)	В35		143,8	128,3		312,7	
	2ПФ12-1АтIУС-3	3,50(350)	В25		118,8	97,2		248,8	
	2ПФ12-2АтIУС-3	4,40(440)	В30		143,8	119,0		295,6	
	2ПФ12-3АтIУС-3	4,90(490)	В30		178,0	119,0		329,8	
	2ПФ12-4АтIУС-3	5,70(570)	В35		215,0	128,3		384,3	

ПЛИТЫ ЖЕЛЕЗОБЕТОННЫЕ РЕБРИСТЫЕ РАЗМЕРОМ 3 х 12 М ДЛЯ ПОКРЫТИЙ ОДНОЭТАЖНЫХ ПРОИЗВОДСТВЕННЫХ ЗДАНИЙ

СТРОИТЕЛЬНЫЕ КОНСТРУКЦИИ И ИЗДЕЛИЯ
Серия I.465.I-I5
Вып.0,I,2,3,4,5,6,7,8

Лист 6
Страница I2

Продолжение

Эскиз плиты	Марка плиты	Полезная расчетная нагрузка, кПа (кгс/м2)	Расход материалов						Масса, т
			Бетон		Сталь, кг				
			Класс	Объем, м³	Изделия арматурные		Изделия закладные	Всего	
					Напрягаемая арматура	Ненапрягаемая арм.-тура			
I2	2ПФI2-IAIУ-3	3,50(350)	B25	2,54	II8,8	97,2	32,8	248,8	6,4
	2ПФI2-2AIУ-3	4,60(460)	B30		I5I,6	II9,0	36,0	306,6	
	2ПФI2-3AIУ-3	5,50(550)	B35		I92,6	I28,3		364,7	
	2ПФI2-IAIIIв-3	3,30(330)	B25		I43,8	97,2	32,8	273,8	
	2ПФI2-2AIIIв-3	3,90(390)	B30		I53,0	97,2		283,0	
	2ПФI2-3AIIIв-3	4,90(490)	B35		I85,6	II9,0		337,4	
	2ПФI2-4AIIIв-3	5,70(570)	B40		233,I	I28,3		402,0	
	2ПФI2-IK7-3	3,50(350)	B30		53,6	97,2		I83,6	
	2ПФI2-2K7-3	5,50(550)	B35		80,4	II9,0	36,0	252,5	
	2ПФI2-IBp-3	3,40(340)	B25		60,8	97,2		I94,0	
	2ПФI2-2Bp-3	4,50(450)	B30		72,2	II9,0		227,2	
	2ПФI2-3Bp-3	5,40(540)	B35		83,6	I28,3		255,7	
II	2ПФI2-IAтУI-5	3,40(340)	B25	2,7I	76,0	92,9	30,4	I99,3	6,8
	2ПФI2-2AтУI-5	4,80(480)	B30		96,6	II6,6		243,6	
	2ПФI2-3AтУI-5	5,40(540)	B35		II8,8	I32,5		28I,7	
	2ПФI2-IAтУ-5	3,70(370)	B25		93,2	92,9		2I6,5	
	2ПФI2-2AтУ-5	4,70(470)	B30		II8,8	II6,6		265,8	
	2ПФI2-3AтУ-5	5,60(560)	B35		I43,8	I32,5		306,7	
	2ПФI2-IAтIУС-5	3,40(340)	B25		II8,8	92,9		242,I	
	2ПФI2-2AтIУС-5	4,30(430)	B30		I43,8	II6,6		290,8	
	2ПФI2-3AтIУС-5	4,80(480)	B30		I78,0	II6,6		325,0	
	2ПФI2-4AтIУС-5	5,60(560)	B35		2I5,4	I32,5		378,3	
	2ПФI2-IAIУ-5	3,40(340)	B25		II8,8	92,9		242,I	
	2ПФI2-2AIУ-5	4,50(450)	B30		I5I,6	II6,6	33,6	30I,8	
	2ПФI2-3AIУ-5	5,40(540)	B35		I92,6	I32,5		358,7	
	2ПФI2-IAIIIв-5	3,20(320)	B25		I43,8	92,9	30,4	267,I	
	2ПФI2-2AIIIв-5	3,80(380)	B30		I53,0	92,9		276,3	
	2ПФI2-3AIIIв-5	4,80(480)	B35		I85,6	II6,6		332,6	
	2ПФI2-4AIIIв-5	5,60(560)	B40		233,I	I32,5		396,0	
	2ПФI2-IK7-5	3,40(340)	B30		53,6	92,9		I76,9	
	2ПФI2-2K7-5	5,40(540)	B35		80,4	I32,5	33,6	246,5	
	2ПФI2-IBp-5	3,30(330)	B25		60,8	92,9		I87,3	
	2ПФI2-2Bp-5	4,40(440)	B30		72,2	II6,6		222,4	
	2ПФI2-3Bp-5	5,30(530)	B35		83,6	I32,5		249,7	

ПЛИТЫ ЖЕЛЕЗОБЕТОННЫЕ РЕБРИСТЫЕ РАЗМЕРОМ 3 х 12 М ДЛЯ ПОКРЫТИЙ ОДНОЭТАЖНЫХ ПРОИЗВОДСТВЕННЫХ ЗДАНИЙ

СТРОИТЕЛЬНЫЕ КОНСТРУКЦИИ И ИЗДЕЛИЯ
Серия I.465.I-I5
Вып.0,I,2,3,4,5,6,7,8

Лист 7
Страница I3

Продолжение

Эскиз плиты	Марка плиты	Полезная расчетная нагрузка, кПа (кгс/м2)	Расход материалов: Бетон: Класс	Бетон: Объем, м³	Сталь, кг: Изделия арматурные: напрягаемая арматура	Сталь, кг: Изделия арматурные: ненапрягаемая арматура	Сталь, кг: Изделия закладные	Сталь, кг: Всего	Масса, т
	Плиты типа 2ПГ из легкого бетона								
I2	2ПГI2-IАтУЛ-3	3,90(390)	Г25	2,54	76,0	97,2	32,8	206,0	5,0 / 5,8
	2ПГI2-2АтУЛ-3	5,00(500)	В30		96,6	II9,0		248,4	
	2ПГI2-IАтУЛ-3	4,20(420)	В25		93,2	97,2		223,2	
	2ПГI2-2АтУЛ-3	4,80(480)	В30		II8,8	II9,0		270,6	
	2ПГI2-IАтIУСЛ-3	3,90(390)	В25		II8,8	97,2		248,8	
	2ПГI2-2АтIУСЛ-3	4,80(480)	В30		I43,8	II9,0		295,6	
	2ПГI2-IАIУЛ-3	3,90(390)	В25		II8,8	97,2		248,8	
	2ПГI2-2АIУЛ-3	4,80(480)	В30		I5I,6	II9,0	36,0	306,6	
	2ПГI2-IАIIIвЛ-3	3,70(370)	В25		I43,6	97,2	32,8	273,8	
	2ПГI2-2АIIIвЛ-3	4,I0(4I0)	В30		I53,0	97,2		283,0	
	2ПГI2-3АIIIвЛ-3	4,80(480)	В35		I85,6	II9,0		337,4	
	2ПГI2-IК7Л-3	3,90(390)	В30		53,6	97,2		I83,6	
	2ПГI2-2К7Л-3	5,00(500)	В35		80,4	II9,0	36,0	252,5	
	2ПГI2-IВрЛ-3	3,80(380)	В25		60,8	97,2		I94,0	
	2ПГI2-2ВрЛ-3	4,70(470)	В30		72,2	II9,0		227,2	
II	2ПГI2-IАтУЛ-5	3,80(380)	В25	2,7I	76,0	92,9	30,4	I99,3	5,3 / 6,2
	2ПГI2-2АтУЛ-5	4,90(490)	В30		96,6	II6,6		243,6	
	2ПГI2-IАтУЛ-5	4,I0(4I0)	В25		93,2	92,9		2I6,5	
	2ПГI2-2АтУЛ-5	4,70(470)	В30		II8,8	II6,6		265,8	
	2ПГI2-IАтIУСЛ-5	3,80(380)	В25		II8,8	92,9		242,I	
	2ПГI2-2АтIУСЛ-5	4,70(470)	В30		I43,8	II6,6		290,8	
	2ПГI2-IАIУЛ-5	3,80(380)	В25		II8,8	92,9		242,I	
	2ПГI2-2АIУЛ-5	4,70(470)	В30		I5I,6	II6,6	33,6	30I,8	
	2ПГI2-IАIIIвЛ-5	3,60(360)	В25		I43,8	92,9	30,4	267,I	
	2ПГI2-2АIIIвЛ-5	4,00(400)	В30		I53,0	92,9		276,3	
	2ПГI2-3АIIIвЛ-5	4,70(470)	В35		I85,6	II6,6		332,6	
	2ПГI2-IК7Л-5	3,80(380)	В30		53,6	92,9		I76,9	
	2ПГI2-2К7Л-5	4,90(490)	В35		80,4	I32,5	33,6	230,6	
	2ПГI2-IВрЛ-5	3,70(370)	В25		60,8	92,9		I87,3	
	2ПГI2-2ВрЛ-5	4,60(460)	В30		72,2	II6,6		222,4	

В таблицах номенклатуры представлены плиты без проемов в полке (типа ПГ), а также с проемами в полке для устройства легкосбрасываемой кровли (типа ПЛ)и установки зенитных фонарей (типа ПФ).

В рабочих чертежах выпусков I и 5 разработаны также плиты с проёмами в полке диаметром 400, 700, I000 или I450 мм. для пропуска вентиляционной шахты или воздуховода крышного вентилятора (плиты типа ПВ, эскизы № 2, 3, 8 и 9).

Масса плит из лёгкого бетона указана дробью, числитель которой соответствует плитам из керамзитобетона, знаменатель - из аглопоритобетона и шлакопемзобетона.

В таблицах номенклатуры приведены марки плит для неагрессивной среды. Марки плит для слабоагрессивной и среднеагрессивной газовых сред приведены в рабочих чертежах.

В качестве напрягаемой арматуры плит для слабоагрессивной среды применяется сталь классов А-IУ, Ат-УСК, А-Шв, для среднеагрессивной среды - сталь классов А-IУ и А-Шв. В конце марки этих плит добавляется индекс "Н" (при слабоагрессивной среде) или "П" (при среднеагрессивной среде).

C2BA УКАЗАНИЯ ПО ПРИМЕНЕНИЮ

Плиты предназначены для применения в покрытиях отапливаемых и неотапливаемых зданий с несущими конструкциями, расположенными с шагом I2 м, без перепада и с перепадом профиля покрытия, бесфонарных, со светоаэрационными и зенитными фонарями, с легкосбрасываемой кровлей, с установкой дефлекторов, зонтов и крышных вентиляторов, для обычных условий строительства и для строительства в районах с расчетной сейсмичностью 7 и 8 баллов; снеговая нагрузка принята для I...У районов по весу снегового покрова.

NIBD РАСЧЕТНАЯ ТЕМПЕРАТУРА НАРУЖНОГО ВОЗДУХА - минус 40°С

JSNB ВЕС СНЕГОВОГО ПОКРОВА - $\frac{200\ кгс/м^2}{2{,}00\ кПа}$

C2BQ СТЕПЕНЬ АГРЕССИВНОСТИ СРЕДЫ - неагрессивная, слабо -, средне - агрессивная

Д О П О Л Н И Т Е Л Ь Н Ы Е Д А Н Н Ы Е

Расшифровка марки изделия:

I) Плита без проемов в полке ПГI2 - 3АтУ
- ПГI2 - типоразмер плиты
- 3 - порядковый номер плиты по несущей способности
- АтУ - класс напрягаемой арматуры

2) Плита с проемами для пропуска вентшахт ПВI2 - 3АтУ - I0
- ПВI2 - типоразмер плиты,
- I0 - цифровой индекс, соответствующий диаметру проёма в дм,

остальное - см. тип ПГ

3) Плита для лёгкосбрасываемой кровли ПЛI2 - 3АтУ
- ПЛI2 - типоразмер плиты

остальное - см. тип ПГ.

4) Плита с проемами в полке для зенитных фонарей

ПФI2 - 3АтУ - 5

ПФI2 - типоразмер плиты

5 - условное обозначение количества и размеров проемов в полке (2 проема размером 2,6 х 2,7 м);

остальное - см. тип ПГ.

Настоящая серия I.465.I-I5 вып. 0,I,2,3,4,5,6,7,8 разработана взамен серии I.465.I-3/80 вып.0,I,2,3,4,5,6,7,8 соответственно.

В7ЕА СОСТАВ ПРОЕКТНОЙ ДОКУМЕНТАЦИИ

Выпуск 0. Материалы для проектирования

Выпуск I. Плиты I-го типоразмера без проемов и с проемами в полке для пропуска вентшахт. Рабочие чертежи.

Выпуск 2. Плиты I-го типоразмера с проемами в полке для легкосбрасываемой кровли. Рабочие чертежи.

Выпуск 3. Плиты I-го типоразмера с проемами в полке для зенитных фонарей. Рабочие чертежи.

Выпуск 4. Плиты I-го типоразмера. Арматурные и закладные изделия. Рабочие чертежи.

Выпуск 5. Плиты 2-го типоразмера без проемов и с проемами в полке для пропуска вентшахт. Рабочие чертежи.

Выпуск 6. Плиты 2-го типоразмера с проемами в полке для легкосбрасываемой кровли. Рабочие чертежи.

Выпуск 7. Плиты 2-го типоразмера с проемами в полке для зенитных фонарей. Рабочие чертежи.

Выпуск 8. Плиты 2-го типоразмера. Арматурные и закладные изделия. Рабочие чертежи.

Объем проектных материалов, приведенных к формату А4 - 956 форматок

В7ВА АВТОР ПРОЕКТА ЦНИИпромзданий, I27238, Москва, И-238, Дмитровское шоссе, 46 совместно с Киевским ПСП, НИИЖБ и НИИСК

В7НА УТВЕРЖДЕНИЕ Утверждены Главным управлением проектирования Госстроя СССР, техническое задание от 22.04.88 г.
Введены в действие ЦНИИпромзданий с 0I.03.90 г,приказ от 0I.09.89 № I00
Срок действия - I995 г.

В7КА ПОСТАВЩИК Государственное предприятие — Центр проектной продукции массового применения (ГП ЦПП), 127238, Москва, Дмитровское ш.,46, корп. 2

gost.e-ecolog.ru