СК-3	СТРОИТЕЛЬНЫЙ КАТАЛОГ ЧАСТЬ 3 ТИПОВАЯ ДОКУМЕНТАЦИЯ НА КОНСТРУКЦИИ, ИЗДЕЛИЯ И УЗЛЫ ЗДАНИЙ И СООРУЖЕНИЙ	СТРОИТЕЛЬНЫЕ КОНСТРУКЦИИ И ИЗДЕЛИЯ Серия I.465.I-20 Вып. 0,I,2,3
ГП ЦПП	ПЛИТЫ ЖЕЛЕЗОБЕТОННЫЕ РЕБРИСТЫЕ РАЗМЕРОМ I,5x6 М ДЛЯ ПОКРЫТИЙ ОДНОЭТАЖНЫХ ПРОИЗВОДСТВЕННЫХ ЗДАНИЙ	
ЯНВАРЬ 1993		На 4 листах На 7 страницах Страница I

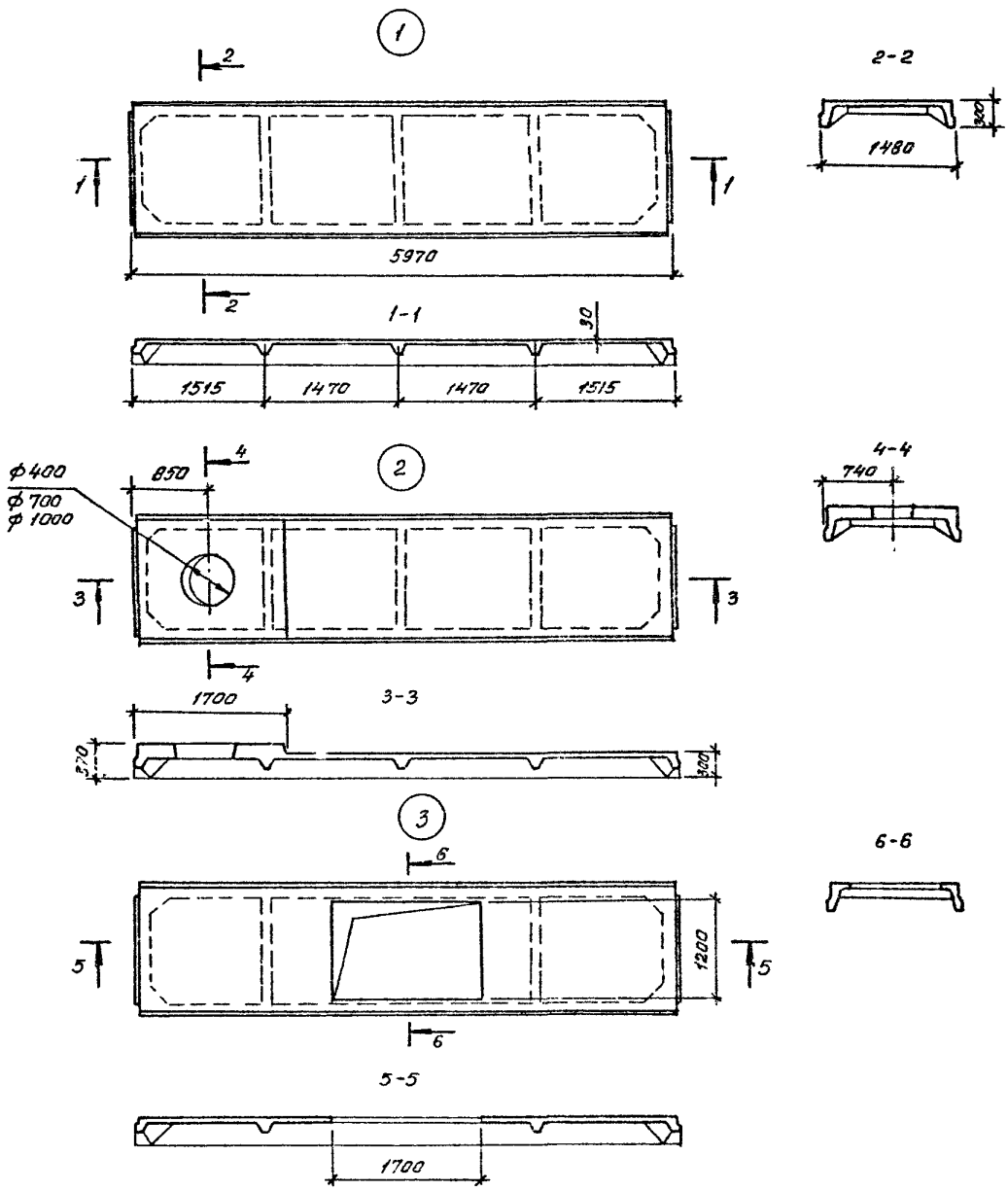

gost.e-ecolog.ru

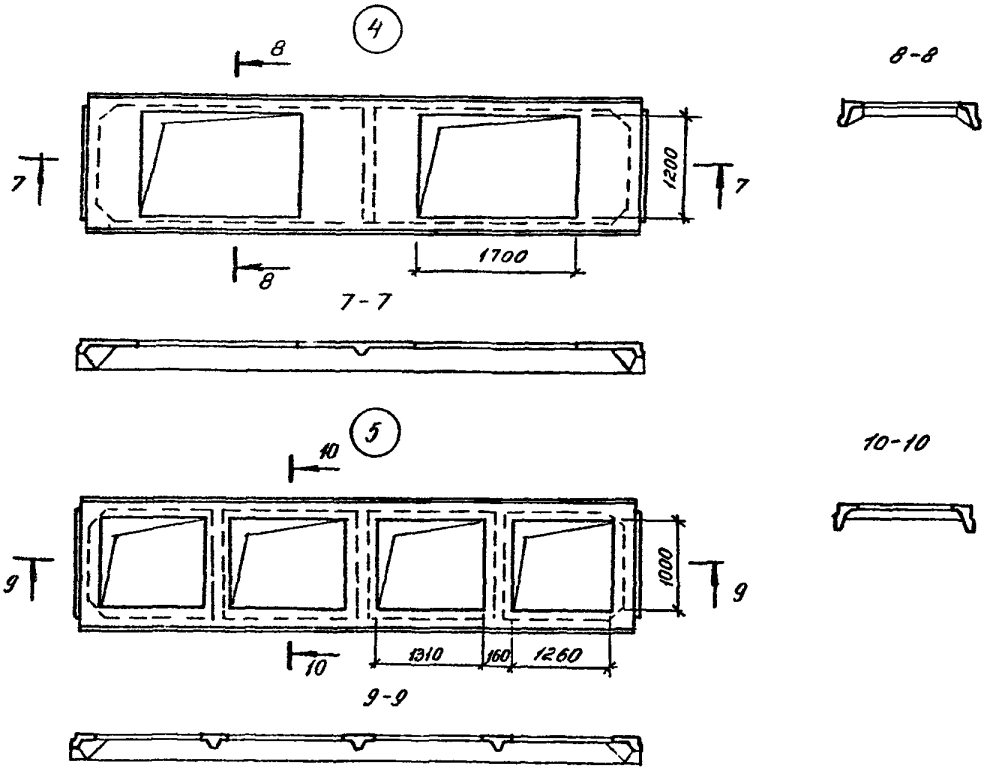

D IAA ТЕХНИЧЕСКАЯ ХАРАКТЕРИСТИКА

Бетон тяжелый классов BI5, B20, B22,5, B25 и легкий (керамзитобетон, аглопоритобетон и шлакопемзобетон) классов BI5, B20, B25.

Напрягаемая арматура из стали класса Ат-УI диаметром I0...I6 мм, класса Ат-У диаметром I0...I8 мм, класса Ат-УСК диаметром I0...I8 мм, класса Ат-IУС диаметром I0...20мм по ГОСТ I0884-8I; класса А-IУ диаметром I0...20 мм по ГОСТ 578I-82, класса А-Шв диаметром I2...22 мм.

Ненапрягаемая арматура - из стали класса А-Ш диаметром 6...I2 мм по ГОСТ 578I-82; класса Ат-IУС диаметром I0 мм по ГОСТ I0884-8I; класса Вр-I диаметром 4 и 5 мм по ГОСТ 6727-80.

В закладных изделиях применяется прокат марки Ст3кп3-I по ГОСТ 535-83 или марки С235 по ГОСТ 27772-88. Анкера из стали А-I и А-Ш по ГОСТ 578I-82.

Плиты армированы плоскими и пространственными каркасами и сетками.

ПЛИТЫ ЖЕЛЕЗОБЕТОННЫЕ РЕБРИСТЫЕ РАЗМЕРОМ 1,5х6 М ДЛЯ ПОКРЫТИЙ ОДНОЭТАЖНЫХ ПРОИЗВОДСТВЕННЫХ ЗДАНИЙ	СТРОИТЕЛЬНЫЕ КОНСТРУКЦИИ И ИЗДЕЛИЯ Серия 1.465.1-20 Вып. 0,1,2,3	Лист 2 Страница 3

НОМЕНКЛАТУРА ПЛИТ

Эскиз	Марка	Полезная расчетная нагрузка, кПа (кгс/м^2)	Расход материалов: Бетон Класс	Бетон Объем, м^3	Сталь, кг: Изделия арматурные Напрягаемая арматура	Изделия арматурные Ненапрягаемая арматура	Изделия закладные	Всего	Масса, т
Плиты типа 4ПГ из тяжелого бетона									
I	4ПГ6-1АтУ1	4,1 (410)	В25	0,61	7,4	18,9	6,0	32,3	1,5
	4ПГ6-2АтУ1	6,7 (670)			10,6	21,8		38,4	
	4ПГ6-3АтУ1	9,8 (980)			14,6	28,8		49,4	
	4ПГ6-4АтУ1	13,0(1300)			19,0	32,0		57,0	
	4ПГ6-1АтУ	3,3 (330)	В15		7,4	18,9		32,3	
	4ПГ6-2АтУ	5,6 (560)			10,6	21,8		38,4	
	4ПГ6-3АтУ	8,2 (820)	В20		14,6	21,8		42,4	
	4ПГ6-4АтУ	11,0(1100)			19,0	32,0		57,0	
	4ПГ6-5АтУ	13,0(1300)			24,0	32,0		62,0	
	4ПГ6-1АтIУС	2,2 (220)	В15		7,4	18,9		32,3	
	4ПГ6-2АтIУС	3,9 (390)			10,6	18,9		35,5	
	4ПГ6-3АтIУС	6,1 (610)			14,6	21,8		42,4	
	4ПГ6-4АтIУС	8,2 (820)			19,0	21,8		46,8	
	4ПГ6-5АтIУС	11,0(1100)			24,0	32,0		62,0	
	4ПГ6-6АтIУС	13,0(1300)	В20		29,6	32,0		67,6	
	4ПГ6-1АIIIв	2,8 (280)	В15		10,6	18,9		35,5	
	4ПГ6-2АIIIв	4,4 (440)			14,6	18,9		39,5	
	4ПГ6-3АIIIв	6,4 (640)			19,0	21,8		46,8	
	4ПГ6-4АIIIв	8,2 (820)			24,0	21,8		51,8	
	4ПГ6-5АIIIв	11,0(1100)	В20		29,6	32,0		67,6	
	4ПГ6-6АIIIв	13,0(1300)			35,8	32,0		73,8	
Плиты типа 4ПГ из легкого бетона									
I	4ПГ6-1АтУ1Л	4,5 (450)	В25	0,61	7,4	18,9	6,0	32,3	1,2/1,4
	4ПГ6-2АтУ1Л	7,1 (710)			10,6	21,8		38,4	
	4ПГ6-3АтУ1Л	8,6 (860)			14,6	28,8		49,4	
	4ПГ6-1АтУЛ	3,7 (370)	В15		7,4	18,9		32,3	
	4ПГ6-2АтУЛ	6,0 (600)			10,6	21,8		38,4	
	4ПГ6-3АтУЛ	8,6 (860)	В20		14,6	21,8		42,4	
	4ПГ6-1АтIУСЛ	2,6 (260)	В15		7,4	18,9		32,3	
	4ПГ6-2АтIУСЛ	4,3 (430)			10,6	18,9		35,5	
	4ПГ6-3АтIУСЛ	6,5 (650)			14,6	21,8		42,4	
	4ПГ6-4АтIУСЛ	8,6 (860)			19,0	21,8		46,8	
	4ПГ6-1АIIIвЛ	3,2 (320)			10,6	18,9		35,5	
	4ПГ6-2АIIIвЛ	4,8 (480)			14,6	18,9		39,5	
	4ПГ6-3АIIIвЛ	6,8 (680)			19,0	21,8		46,8	
	4ПГ6-4АIIIвЛ	8,6 (860)			24,0	21,8		51,8	

ПЛИТЫ ЖЕЛЕЗОБЕТОННЫЕ РЕБРИСТЫЕ РАЗМЕРОМ 1,5х6 М ДЛЯ ПОКРЫТИЙ ОДНОЭТАЖНЫХ ПРОИЗВОДСТВЕННЫХ ЗДАНИЙ | СТРОИТЕЛЬНЫЕ КОНСТРУКЦИИ И ИЗДЕЛИЯ Серия 1.465.1-20 Вып. 0,1,2,3 | Лист 2 Страница 4

Продолжение

Эскиз	Марка	Полезная расчетная нагрузка, кПа (кгс/м^2)	Расход материалов: Бетон: Класс	Бетон: Объем, м^3	Сталь, кг: Изделия арматурные: Напрягаемая арматура	Сталь, кг: Изделия арматурные: Ненапрягаемая арматура	Сталь, кг: Изделия закладные	Сталь, кг: Всего	Масса, т
Плиты типа 4ПФ из тяжелого бетона с одним проемом									
3	4ПФ6-1АтУ1-1	3,8 (380)	В25	0,54	7,4	19,2	11,4	38,0	1,4
	4ПФ6-2АтУ1-1	6,0 (600)			10,6	27,6		49,6	
	4ПФ6-1АтУ-1	3,0 (300)	В15		7,4	19,2		38,0	
	4ПФ6-2АтУ-1	4,7 (470)			10,6	27,6		49,6	
	4ПФ6-3АтУ-1	6,0 (600)	В20		14,6	27,6		53,6	
	4ПФ6-1АтIУС-1	1,9 (190)	В15		7,4	19,2		38,0	
	4ПФ6-2АтIУС-1	3,6 (360)			10,6	19,2		41,2	
	4ПФ6-3АтIУС-1	4,7 (470)			14,6	27,6		53,6	
	4ПФ6-4АтIУС-1	5,7 (570)	В20		19,0	27,6		58,0	
	4ПФ6-1АIIIв-1	2,5 (250)	В15		10,6	19,2		41,2	
	4ПФ6-2АIIIв-1	3,8 (380)			14,6	19,2		45,2	
	4ПФ6-3АIIIв-1	4,9 (490)			19,0	27,6		58,0	
	4ПФ6-4АIIIв-1	5,7 (570)	В20		24,0	27,6		63,0	
Плиты типа 4ПФ из легкого бетона с одним проемом									
3	4ПФ6-1АтУЛ-1	4,1 (410)	В25	0,54	7,4	19,2	11,4	38,0	1,1 / 1,2
	4ПФ6-2АтУIЛ-1	6,3 (630)			10,6	27,6		49,6	
	4ПФ6-1АтУЛ-1	3,3 (330)	В15		7,4	19,2		38,0	
	4ПФ6-2АтУЛ-1	5,0 (500)			10,6	27,6		49,6	
	4ПФ6-3АтУЛ-1	6,3 (630)	В20		14,6	27,6		53,6	
	4ПФ6-1АтIУСЛ-1	2,2 (220)	В15		7,4	19,2		38,0	
	4ПФ6-2АтIУСЛ-1	3,9 (390)			10,6	19,2		41,2	
	4ПФ6-3АтIУСЛ-1	5,0 (500)			14,6	27,6		53,6	
	4ПФ6-4АтIУСЛ-1	6,0 (600)	В20		19,0	27,6		58,0	
	4ПФ6-1АIIIвЛ-1	2,8 (280)	В15		10,6	19,2		41,2	
	4ПФ6-2АIIIвЛ-1	4,1 (410)			14,6	19,2		45,2	
	4ПФ6-3АIIIвЛ-1	5,2 (520)			19,0	27,6		58,0	
	4ПФ6-4АIIIвЛ-1	6,0 (600)	В20		24,0	27,6		63,0	
Плиты типа 4ПФ из тяжелого бетона с двумя проемами									
4	4ПФ6-1АтУ1-2	4,0 (400)	В25	0,47	7,4	18,1	16,8	42,3	1,2
	4ПФ6-2АтУ1-2	6,2 (620)			10,6	24,9		52,3	
	4ПФ6-1АтУ-2	3,2 (320)	В15		7,4	18,1		42,3	
	4ПФ6-2АтУ-2	4,9 (490)			10,6	24,9		52,3	
	4ПФ6-3АтУ-2	6,2 (620)	В20		14,6	24,9		56,3	
	4ПФ6-1АтIУС-2	2,1 (210)	В15		7,4	18,1		42,3	
	4ПФ6-2АтIУС-2	3,8 (380)			10,6	18,1		45,5	
	4ПФ6-3АтIУС-2	4,9 (490)			14,6	24,9		56,3	
	4ПФ6-4АтIУС-2	5,9 (590)	В20		19,0	24,9		60,7	

ПЛИТЫ ЖЕЛЕЗОБЕТОННЫЕ РЕБРИСТЫЕ РАЗМЕРОМ 1,5х6 М ДЛЯ ПОКРЫТИЙ ОДНОЭТАЖНЫХ ПРОИЗВОДСТВЕННЫХ ЗДАНИЙ	СТРОИТЕЛЬНЫЕ КОНСТРУКЦИИ И ИЗДЕЛИЯ Серия I.465.I-20 Вып.0,I,2,3	Лист 3 Страница 5

Продолжение

Эскиз	Марка	Полезная расчетная нагрузка, кПа (кгс/м^2)	Расход материалов: Бетон: Класс	Бетон: Объем, м^3	Сталь, кг: Изделия арматурные: Напрягаемая арматура	Сталь, кг: Изделия арматурные: Ненапрягаемая арматура	Сталь, кг: Изделия закладные	Сталь, кг: Всего	Масса, т
4	4ПФ6-IAIIIв-2	2,7 (270)	BI5	0,47	I0,6	I8,I	I6,8	45,5	I,2
	4ПФ6-2AIIIв-2	4,0 (400)			I4,6	I8,I		49,5	
	4ПФ6-3AIIIв-2	5,I (5I0)			I9,0	24,9		60,7	
	4ПФ6-4AIIIв-2	5,9 (590)	B20		24;0	24,9		65,7	
	Плиты типа 4ПФ из легкого бетона с двумя проемами								
4	4ПФ6-IAтУIД-2	4,3 (430)	B25	0,47	7,4	I8,I	I6,8	42,3	0,9 / I,I
	4ПФ6-2АтУIД-2	6,5 (650)			I0,6	24,9		52,3	
	4ПФ6-IАтУД-2	3,5 (350)	BI5		7,4	I8,I		42,3	
	4ПФ6-2АтУД-2	5,2 (520)			I0,6	24,9		52,3	
	4ПФ6-3АтУД-2	6,5 (650)	B20		I4,6	24,9		56,3	
	4ПФ6-IАтIУСД-2	2,4 (240)	BI5		7,4	I8,I		42,3	
	4ПФ6-2АтIУСД-2	4,I (4I0)			I0,6	I8,I		45,6	
	4ПФ6-3АтIУСД-2	5,2 (520)			I4,6	24,9		56,3	
	4ПФ6-4АтIУСД-2	6,2 (620)	B20		I9,0	24,9		60,7	
	4ПФ6-IAIIIвД-2	3,0 (300)	BI5		I0,6	I8,I		45,5	
	4ПФ6-2AIIIвД-2	4,3 (430)			I4,6	I8,I		49,5	
	4ПФ6-3AIIIвД-2	5,4 (540)			I9,0	24,9		60,7	
	4ПФ6-4AIIIвД-2	6,2 (620)	B20		24,0	24,9		65,7	
	Плиты типа 4ПЛ из тяжелого бетона								
5	4ПЛ6-IАтУI	5,4 (540)	B25	0,46	I0,6	23,5	6,0	40,I	I,2
	4ПЛ6-2АтУI	8,0 (800)			I4,6	25,7		46,3	
	4ПЛ6-3АтУI	I0,I(I0I0)			I9,0	28,9		53,9	
	4ПЛ6-IАтУ	4,4 (440)	B20		I0,6	23,5		40,I	
	4ПЛ6-2АтУ	6,5 (650)			I4,6	23,5		44,I	
	4ПЛ6-3АтУ	8,9 (890)	B22,5		I9,0	28,9		53,9	
	4ПЛ6-4АтУ	I0,I(I0I0)			24,0	28,9		58,9	
	4ПЛ6-IАтIУС	4,6 (460)	B20		I4,6	23,5		44,I	
	4ПЛ6-2АтIУС	6,5 (650)			I9,0	23,5		48,5	
	4ПЛ6-3АтIУС	8,9 (890)	B22,5		24,0	28,9		58,9	
	4ПЛ6-4АтIУС	I0,I (I0I0)			29,6	28,9		64,5	
	4ПЛ6-IAIIIв	4,9 (490)	B20		I9,0	23,5		48,5	
	4ПЛ6-2AIIIв	6,5 (650)			24,0	23,5		53,5	
	4ПЛ6-3AIIIв	8,9 (890)	B22,5		29,6	28,9		64,5	
	4ПЛ6-4AIIIв	I0,I(I0I0)			35,8	28,9		70,7	

В таблицах номенклатуры представлены плиты для неагрессивной среды без проемов в полке (тип 4ПГ), а также с проемами в полке для установки зенитных фонарей (тип 4ПФ) и для устройства легкосбрасываемой кровли (тип 4ПЛ).

В рабочих чертежах разработаны также плиты с проемами в полке диаметром 400, 700

и 1000 мм для пропуска вентиляционной шахты или воздуховода крышного вентилятора (плиты типа 4ПВ, эскиз 2) и плиты всех типов для слабо и среднеагрессивной газообразной среды.

В таблицах номенклатуры масса плит из легкого бетона указана дробью, числитель которой соответствует плитам из керамзитобетона, знаменатель - из аглопоритобетона или шлакопемзобетона.

В качестве напрягаемой арматуры плит для слабоагрессивной среды применяется сталь классов А-IУ, Ат-УСК, Л-Шв, для среднеагрессивной среды - сталь классов А-IУ и А-Шв. В конце марки этих плит добавляется индекс "Н" (при слабоагрессивной среде) или "П" (при среднеагрессивной среде).

C2BA УКАЗАНИЯ ПО ПРИМЕНЕНИЮ

Плиты предназначены для применения в отапливаемых и неотапливаемых производственных зданиях с несущими конструкциями, расположенными с шагом 6 м, без перепада и с перепадом профиля покрытия, бесфонарных, со светоаэрационными и зенитными фонарями, с легкосбрасываемой кровлей, с установкой дефлекторов, зонтов и крышных вентиляторов, для обычных условий строительства и для строительства в районах с расчетной сейсмичностью 7, 8 и 9 баллов; снеговая нагрузка принята для I..У районов по весу снегового покрова.

Предел огнестойкости плит равен 0,5 часа.

WIBD РАСЧЕТНАЯ ТЕМПЕРАТУРА НАРУЖНОГО ВОЗДУХА - минус 40°С

J3WB ВЕС СНЕГОВОГО ПОКРОВА - 200 кгс/м² / I,96 кПа

C2BQ СТЕПЕНЬ АГРЕССИВНОСТИ СРЕДЫ - неагрессивная, слабо и среднеагрессивная

ДОПОЛНИТЕЛЬНЫЕ ДАННЫЕ

Расшифровка марки изделия:

I) Плита без проемов в полке 4ПГ6-3АтУ

4ПГ6 - типоразмер плиты;

3 - порядковый номер плиты по несущей способности;

АтУ - класс напрягаемой арматуры.

2) Плита с проемами для пропуска вентшахт 4ПВ6-3АтУ-7

4ПВ6 - типоразмер плиты;

7 - цифровой индекс, соответствующий диаметру проема в дм;

остальное - см. тип 4ПГ.

3) Плита с проемами для зенитных фонарей 4ПФ6-3АтУ-2

4ПФ6 - типоразмер плиты;

2 - цифровой индекс, соответствующий двум проемам I700xI200 мм;

остальное - см. тип 4ПГ.

4) Плита для легкосбрасываемой кровли 4ПЛ6 - 3АтУ

4ПЛ6 - типоразмер плиты;

остальное - см. тип 4ПГ.

ПЛИТЫ ЖЕЛЕЗОБЕТОННЫЕ РЕБРИСТЫЕ РАЗМЕРОМ 1,5х6 М ДЛЯ ПОКРЫТИЙ ОДНОЭТАЖНЫХ ПРОИЗВОДСТВЕННЫХ ЗДАНИЙ	СТРОИТЕЛЬНЫЕ КОНСТРУКЦИИ И ИЗДЕЛИЯ Серия 1.465.1-20 Вып. 0, 1, 2, 3	Лист 4 Страница 7

Плиты представляют собой усовершенствованный вариант плит серии 1.465.1-7/84 и отличаются от них повышенной несущей способностью (на 4-18%), значительным снижением класса бетона при экономии цемента до 15%, возможностью применения в каркасах поперечных ребер эффективной арматуры класса Ат-IУС взамен арматуры класса А-Ш с соответствующим уменьшением расхода стали.

Настоящая серия 1.465.1-20 вып.0,1,2,3 разработана взамен серии 1.465.1-7/84 вып.0,1,2.

В7ЕА СОСТАВ ПРОЕКТНОЙ ДОКУМЕНТАЦИИ

Выпуск 0 - Материалы для проектирования.

Выпуск 1 - Плиты без проемов и с проемами в полке для пропуска вентшахт. Рабочие чертежи.

Выпуск 2 - Плиты с проемами в полке для легкосбрасываемой кровли и для зенитных фонарей. Рабочие чертежи.

Выпуск 3 - Арматурные и закладные изделия. Рабочие чертежи.

Объем проектных материалов, приведенных к формату А4- 286 форматок.

В7ВА АВТОР ПРОЕКТА АП ЦНИИпромзданий, 127238, Москва, И-238, Дмитровское шоссе, 46

В7НА УТВЕРЖДЕНИЕ Утверждены Управлением проектирования и инженерных изысканий Минстроя России, письмо от 19.11.92 № 9-1/357 .
Введены в действие с 01.03.93 ЦНИИпромзданий, приказ от 27 11.92 №87.
Срок действия - 1998 г.

В7КА ПОСТАВЩИК Государственное предприятие - Центр проектной продукции массового применения (ГП ЦПП),
101967, Москва, Фуркасовский пер.,12/5

Инв. № Ц00005
Катал.л.№ Ц000025

© Центр проектной продукции массового применения, 1993

gost.e-ecolog.ru