СК-3	СТРОИТЕЛЬНЫЙ КАТАЛОГ ЧАСТЬ 3 ТИПОВАЯ ДОКУМЕНТАЦИЯ НА КОНСТРУКЦИИ, ИЗДЕЛИЯ И УЗЛЫ ЗДАНИЙ И СООРУЖЕНИЙ	СТРОИТЕЛЬНЫЕ КОНСТРУКЦИИ И ИЗДЕЛИЯ Серия I.463.I-I9 Вып. I,2
ГП ЦПП	ФЕРМЫ ПОДСТРОПИЛЬНЫЕ ЖЕЛЕЗОБЕТОННЫЕ ПРЕДВАРИТЕЛЬНО НАПРЯЖЕННЫЕ ПРОЛЕТОМ I2 м ДЛЯ ПОКРЫТИЙ ЗДАНИЙ СО СКАТНОЙ КРОВЛЕЙ	
ОКТЯБРЬ 1993		На 3 страницах Страница 1

Фермы типоразмера IФПСI2

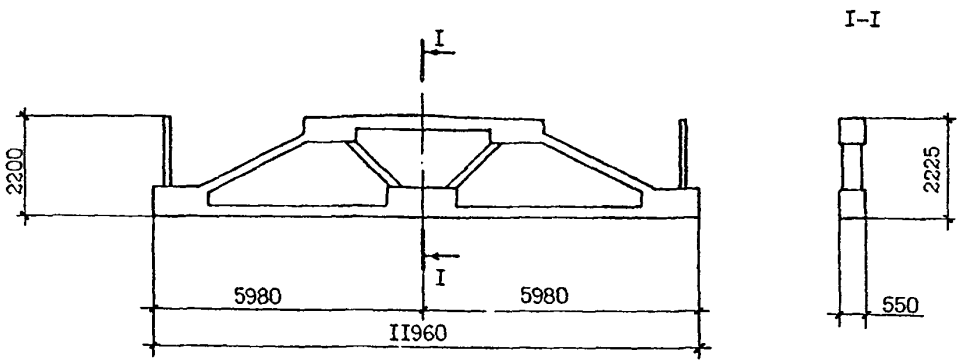

Фермы типоразмера 2ФПСI2

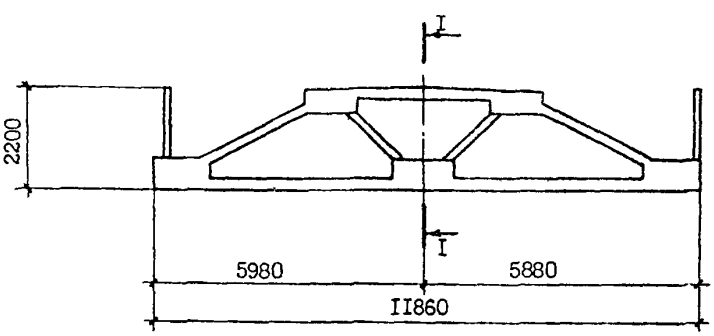

DIAA ТЕХНИЧЕСКАЯ ХАРАКТЕРИСТИКА

Бетон тяжелый классов по прочности на сжатие В35, В45.

Напрягаемая арматура - из стали класса А-IIIв диаметрами I8...25 мм, класса А-IУ диаметром I8 мм, класса А-У диаметром I8 мм, класса А-УI диаметром I6 мм по ГОСТ 578I-82*, класса К-7 диаметром I5 мм по ГОСТ I3840-68*.

Рабочая арматура верхнего пояса, раскосов и стоек ферм - из стали класса А-III по ГОСТ 578I-82*.

Поперечная арматура - из стали классов А-I по ГОСТ 578I-82* и Вр-I по ГОСТ 6727-80*.

Верхний пояс, раскосы и стойки ферм армируются сварными пространственными каркасами, узлы - плоскими и гнутыми каркасами.

Фермы следует изготавливать в горизонтальном положении в стальных силовых формах с натяжением арматуры механическим способом на упоры формы.

gost.e-ecolog.ru

ФЕРМЫ ПОДСТРОПИЛЬНЫЕ ЖЕЛЕЗОБЕТОННЫЕ ПРЕДВАРИТЕЛЬНО НАПРЯЖЕННЫЕ ПРОЛЕТОМ 12 м ДЛЯ ПОКРЫТИЙ ЗДАНИЙ СО СКАТНОЙ КРОВЛЕЙ

СТРОИТЕЛЬНЫЕ КОНСТРУКЦИИ И ИЗДЕЛИЯ
Серия 1.463.1-19
Вып. 1, 2

НОМЕНКЛАТУРА ФЕРМ

Марка фермы	Длина фермы, м	Класс бетона	Расход материалов			Масса фермы, т
			Бетон, м3	Сталь, кг		
				Общий	В т.ч. напрягаемой	
Фермы типоразмера 1ФПС12						
1ФПС12-1АШВ	11960	В35	4,5	808	250	11,3
1ФПС12-1АIУ				797	239	
1ФПС12-1АУ				749	191	
1ФПС12-1АУI				709	151	
1ФПС12-1К7				664	106	
1ФПС12-2АШВ				923	320	
1ФПС12-2АIУ				890	287	
1ФПС12-2АУ				843	239	
1ФПС12-2АУI				830	227	
1ФПС12-2К7				763	160	
1ФПС12-3АШВ		В45		984	357	
1ФПС12-3АIУ				962	335	
1ФПС12-3АУ				890	263	
1ФПС12-3АУI				892	265	
1ФПС12-3К7				813	186	
1ФПС12-4АШВ				1139	398	
1ФПС12-4АIУ				1123	382	
1ФПС12-4АУ				1052	311	
1ФПС12-4АУI				1043	302	
1ФПС12-4К7				954	213	
Фермы типоразмера 2ФПС12						
2ФПС12-1АШВ	11860	В35	4,4	819	248	11,0
2ФПС12-1АIУ				809	237	
2ФПС12-1АУ				761	190	
2ФПС12-1АУI				721	150	
2ФПС12-1К7				677	106	
2ФПС12-2АШВ				934	317	
2ФПС12-2АIУ				902	284	
2ФПС12-2АУ				855	237	
2ФПС12-2АУI				841	224	
2ФПС12-2К7				776	158	
2ФПС12-3АШВ		В45		995	354	
2ФПС12-3АIУ				973	332	
2ФПС12-3АУ				902	261	
2ФПС12-3АУI				903	262	
2ФПС12-3К7				826	185	
2ФПС12-4АШВ				1148	394	
2ФПС12-4АIУ				1132	379	
2ФПС12-4АУ				1061	308	
2ФПС12-4АУI				1052	299	
2ФПС12-4К7				964	211	

Напрягаемая арматура классов А-IУ, А-У и А-УI может быть заменена термически упрочненной арматурой классов соответственно Ат-IУС, Ат-У (Ат-УСК) и Ат-УI без изменения диаметра и количества стержней по ГОСТ 10884-81*. В этом случае в марках ферм индекс АIУ, АУ и АУI заменяется соответственно на АтIУС, АтУ (АтУСК) и АтУI.

С2ВА УКАЗАНИЯ ПО ПРИМЕНЕНИЮ

Подстропильные фермы предназначены для применения в покрытиях зданий: бесфонарных, с зенитными и светоаэрационными фонарями для пролета стропильных ферм 18 и 24 м; без подвесных и с подвесными электрическими кранами грузоподъемностью до 5 т по ГОСТ 7890-84*Е; с неагрессивной, слабоагрессивной и среднеагрессивной газообразными средами, отапливаемых и неотапливаемых при расчетной зимней температуре не ниже минус 40°С; эксплуатируемых в I...IУ районах по весу снегового покрова согласно СНиП 2.01.07-85; с систематическим воздействием температур не выше плюс 50°С; в несейсмических районах и районах с расчетной сейсмичностью 7 и 8 баллов согласно СНиП II-7-81*.

В условиях неагрессивной газообразной среды применяются фермы с напрягаемой арматурой классов А-Шв, А-IУ, Ат-IУС, А-У, Ат-У, Ат-УСК, А-УI, Ат-УI и К-7.

В условиях слабоагрессивной газообразной среды применяются фермы с напрягаемой арматурой классов А-Шв, А-IУ, Ат-IУС, Ат-УСК.

В условиях среднеагрессивной газообразной среды применяются фермы с напрягаемой арматурой классов А-Шв, А-IУ.

Водонепроницаемость бетона должна назначаться в соответствии с требованиями главы СНиП 2.03.11-85, при этом в марке фермы должен быть введен дополнительный индекс, указывающий на водонепроницаемость бетона.

Предел огнестойкости ферм согласно СНиП 2.01.02-85 составляет не менее 0,75 часа.

N IBD РАСЧЕТНАЯ ТЕМПЕРАТУРА НАРУЖНОГО ВОЗДУХА - минус 40°С, не выше плюс 50°С; ВЕС СНЕГОВОГО ПОКРОВА - I50 кгс/м2 / I,5 кПа

3 2ВА СТЕПЕНЬ АГРЕССИВНОСТИ СРЕДЫ - неагрессивная, слабоагрессивная и среднеагрессивная

ДОПОЛНИТЕЛЬНЫЕ ДАННЫЕ

Расшифровка марки изделия

1ФПС12-4АУ
2ФПС12-4АУ

1 и 2 - типоразмер опалубки;
ФПС - ферма подстропильная для скатной кровли;
12 - пролет фермы в метрах;
4 - порядковый номер несущей способности фермы;
АУ - класс напрягаемой арматуры.

Данная серия разработана взамен серии ПК-01-110/81, вып.1,2.

В 7ВА СОСТАВ ПРОЕКТНОЙ ДОКУМЕНТАЦИИ

Выпуск 1 - Указания по применению и рабочие чертежи ферм.
Выпуск 2 - Арматурные и закладные изделия. Рабочие чертежи.

Объем проектных материалов, приведенных к формату А4 - 138 форматок.

В 7ВА АВТОР ПРОЕКТА Промстройпроект, 119827, ГСП, Москва, Г-48, Комсомольский проспект, 42 при участии НИИЖБ

В 7НА УТВЕРЖДЕНИЕ Утверждены Управлением проектирования и инженерных изысканий Минстроя России, письмо от 01.12.92 № 9-1/371. Введены в действие с 01.07.93, приказ Промстройпроекта от 17.12.92 № 50
Срок действия - 1998 г.

В 7КА ПОСТАВЩИК Государственное предприятие — Центр проектной продукции массового применения (ГП ЦПП), 127238, Москва, Дмитровское ш.,46, корп. 2

gost.e-ecolog.ru

Инв.№ Ц00068
Катал.т.№ Ц000153