СК-3	СТРОИТЕЛЬНЫЙ КАТАЛОГ ЧАСТЬ 3 ТИПОВАЯ ДОКУМЕНТАЦИЯ НА КОНСТРУКЦИИ, ИЗДЕЛИЯ И УЗЛЫ ЗДАНИЙ И СООРУЖЕНИЙ	СТРОИТЕЛЬНЫЕ КОНСТРУКЦИИ И ИЗДЕЛИЯ Серия I.462.I-I0/93 Выпуск 0,I
ГП ЦПП	БАЛКИ СТРОПИЛЬНЫЕ ЖЕЛЕЗОБЕТОННЫЕ ДЛЯ ПОКРЫТИЙ ЗДАНИЙ С ПРОЛЕТАМИ 6 И 9 М	
ЯНВАРЬ 1994		На 4 страницах Страница I

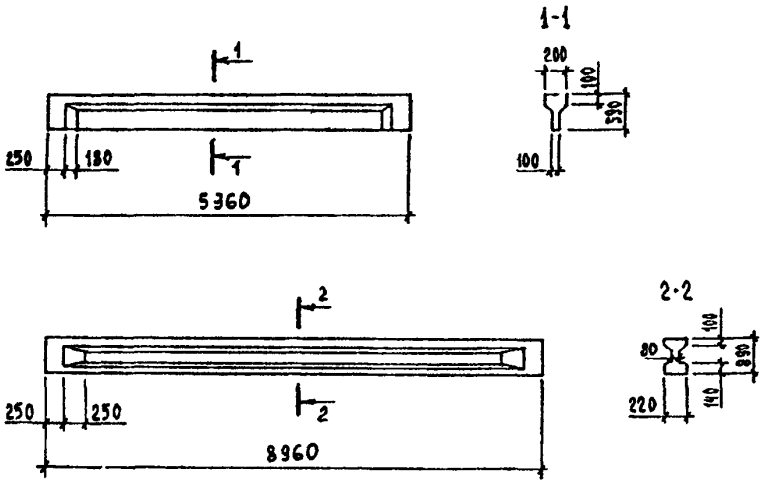

ФIAA ТЕХНИЧЕСКАЯ ХАРАКТЕРИСТИКА

Балки выполняются из тяжелого бетона классов по прочности на сжатие от В15 до В45 и легкого бетона (керамзитобетона, аглопоритобетона и шлакопемзобетона) классов по прочности на сжатие от В15 до В30.

Балки рассчитаны на условные эквивалентные равномерно распределенные расчетные нагрузки от 3,5 до II,0 кПа при шаге балок 6 м и коэффициенте надежности по назначению $\gamma_n = 0,95$.

В качестве напрягаемой арматуры приняты стержневая горячекатаная арматура классов А-IУ и А-У по ГОСТ 5781-82* и упрочненная вытяжкой арматура класса А-Шв, изготовляемая из арматурной стали класса А-Ш по ГОСТ 5781-82*.

В качестве ненапрягаемой арматуры приняты арматура класса А-Ш по ГОСТ 5781-82* и класса Вр-I по ГОСТ 6727-80.

Допускается применение термомеханически упрочненной арматуры классов Ат-ШС, Ат-IУ, Ат-IУС и Ат-У по ГОСТ I0884-8I.

gost.e-ecolog.ru

БАЛКИ СТРОПИЛЬНЫЕ ЖЕЛЕЗОБЕТОННЫЕ ДЛЯ ПОКРЫТИЙ ЗДАНИЙ С ПРОЛЕТАМИ 6 И 9 М	СТРОИТЕЛЬНЫЕ КОНСТРУКЦИИ И ИЗДЕЛИЯ Серия I.462.I-I0/93 Вып. 0,I	Страница 2

НОМЕНКЛАТУРА БАЛОК

Пролет здания, м	Марка балки	Расчетная нагрузка, кПа	Класс бетона	Расход материалов		Масса, т
				бетон, м³	сталь, кг	
6	БСП 6.I-IАШ*	3,5	В20	0,45	57,8	I,2
	БСП 6.I-IАIУ*				43,I	
	БСП 6.I-IАУ*				40,3	
	БСП 6.I-2АШ*	4,0			60,3	
	БСП 6.I-2АШв*				5I,4	
	БСП 6.I-2АIУ*				47,3	
	БСП 6.I-2АУ*				42,7	
	БСП 6.I-3АIУ*	4,5			52,3	
	БСП 6.I-4АШ*	5,0			65,2	
	БСП 6.I-4АШв*				57,9	
	БСП 6.I-4АIУ*		В25		52,3	
	БСП 6.I-5АШ*	5,5			69,5	
	БСП 6.I-5АУ*				47,3	
	БСП 6.I-6АШ*	6,0			79,0	
	БСП 6.I-6АШв*				64,I	
	БСП 6.I-6АУ*				52,3	
	БСП 6.I-7АШ*	6,5			83,8	
	БСП 6.I-7АIУ*				62,5	
	БСП 6.I-8АШ*	7,5	В30		92,6	
	БСП 6.I-8АШв*		В25		79,I	
	БСП 6.I-8АIУ*		В30		68,7	
	БСП 6.I-8АУ*		В25		62,5	
	БСП 6.I-9АШ	8,5	В30		99,8	
	БСП 6.I-9АШв				86,6	
	БСП 6.I-9АIУ		В35		77,3	
	БСП 6.I-9АУ		В30		68,7	
	БСП 6.I-I0АШ	II,0	В40		I44,7	
	БСП 6.I-I0АШв				II9,9	
	БСП 6.I-I0АIУ		В45		I00,9	
	БСП 6.I-I0АУ		В40		86,6	
9	БСП 9.2-IАШ	3,5	В20	I.I	II9,8	2,8
	БСП 9.2-IАШв				90,7	
	БСП 9.2-IАIУ				82,3	

БАЛКИ СТРОПИЛЬНЫЕ ЖЕЛЕЗОБЕТОННЫЕ ДЛЯ ПОКРЫТИЙ ЗДАНИЙ С ПРОЛЕТАМИ 6 И 9 М	СТРОИТЕЛЬНЫЕ КОНСТРУКЦИИ И ИЗДЕЛИЯ Серия I.462.I-I0,93 Вып. 0,I	Страница 3

Продолжение

Пролет здания, м	Марка балки	Расчетная нагрузка, кПа	Класс бетона	Расход материалов		Масса, т
				бетон, $м^3$	сталь, кг	
9	БСП 9.2-IAУ*	3,5	B20	I,I	74,7	2,8
	БСП 9.2-2АШ*	4,0			I3I,5	
	БСП 9.2-3АШ*	4,5			I33,8	
	БСП 9.2-3АШв*				I00,I	
	БСП 9.2-3AIУ*				90,7	
	БСП 9.2-3АУ*		B25		79,0	
	БСП 9.2-4АШ*	5,0			I46,2	
	БСП 9.2-4АУ*				93,7	
	БСП 9.2-5АШ*	5,5			I57,9	
	БСП 9.2-5АШв*				I24,3	
	БСП 9.2-5AIУ*				III,5	
	БСП 9.2-6AIУ*	6,0	B35		III,5	
	БСП 9.2-6АУ*		B30		I02,I	
	БСП 9.2-7АШ*	6,5			I75,4	
	БСП 9.2-7АШв*				I38,4	
	БСП 9.2-8АШ	7,5			200,I	
	БСП 9.2-8АШв		B35		I46,5	
	БСП 9.2-8AIУ				I24,3	
	БСП 9.2-8АУ				III,5	
	БСП 9.2-9АШ	8,5			2I5,3	
	БСП 9.2-9АШв				I86,I	
	БСП 9.2-9AIУ				I55,8	
	БСП 9.2-9АУ				I4I,7	
	БСП 9.2-I0АШв	II,0	B40		244,I	
	БСП 9.2-I0AIУ				2I7,2	
	БСП 9.2-I0АУ				I93,7	

I. Знаком *) обозначены марки балок, изготовляемых из тяжелого и легкого бетонов; без знака *) - только из тяжелого бетона.

2. В таблице указана масса балок из тяжелого бетона. Масса балок для пролета 6 м из керамзитобетона - 0,9 т, из аглопоритобетона и шлакопемзобетона - I,I т, для пролета 9м - из керамзитобетона - 2,2 т; из аглопоритобетона и шлакопемзобетона - 2,6 т.

БАЛКИ СТРОПИЛЬНЫЕ ЖЕЛЕЗОБЕТОННЫЕ ДЛЯ ПОКРЫТИЙ ЗДАНИЙ С ПРОЛЕТАМИ 6 И 9 М	СТРОИТЕЛЬНЫЕ КОНСТРУКЦИИ И ИЗДЕЛИЯ Сер. 1.462.1-10/93 Вып. 0,1	Страница 4

C2BA УКАЗАНИЯ ПО ПРИМЕНЕНИЮ

Балки предназначаются для покрытий одноэтажных производственных зданий с плоской кровлей, с подвесным подъемно-транспортным оборудованием и без него, для обычных условий строительства. Балки могут устанавливаться в зданиях с перепадами и без перепадов профиля покрытия, а также применяться в зданиях с расчетной сейсмичностью до 9 баллов.

При эксплуатации в условиях агрессивного воздействия газообразной среды должны применяться балки из тяжелого бетона с продольной рабочей арматурой классов А-Ш, А-Шв и А-IУ. Предел огнестойкости балок равен 0,5 час.

N1BP РАСЧЕТНАЯ ТЕМПЕРАТУРА НАРУЖНОГО ВОЗДУХА - минус 40°С

ВЕС СНЕГОВОГО ПОКРОВА - 2,0 кПа / 200 кгс/м²

G2BQ СТЕПЕНЬ АГРЕССИВНОСТИ СРЕДЫ

- неагрессивная, слабо- и среднеагрессивная

ДОПОЛНИТЕЛЬНЫЕ ДАННЫЕ

Расшифровка марки изделия БСП 6.1-2АIУ, БСП 6.1-2АIУЛ

БСП - наименование конструкции - балка стропильная с параллельными поясами;
6 - координационная длина, м;
1 - цифра, условно обозначающая форму поперечного сечения балки (тавровая);
2 - порядковый номер балки, характеризующий ее несущую способность;
АIУ - класс продольной рабочей арматуры;
Л - индекс, указывающий, что балка изготавливается из легкого бетона.

Данная серия разработана взамен серии 1.462.1-10/89 в.1 и 2

B7EA СОСТАВ ПРОЕКТНОЙ ДОКУМЕНТАЦИИ

Выпуск 0. Указания по применению.
Выпуск 1. Балки. Рабочие чертежи.

Объем проектных материалов, приведенных к формату А4- 138 форматок.

B7BA АВТОР ПРОЕКТА АП ЦНИИпромзданий, 127238, Москва, Дмитровское шоссе, д. 46.

B7HA УТВЕРЖДЕНИЕ Утверждены Главпроектом Госстроя России, письмо от 05.11.93 № 9-3-2/236.
Введены в действие с 01.03.94 ЦНИИпромзданий, приказ от 17.11.93 № 63
Срок действия - 1998 г.

B7KA ПОСТАВЩИК Государственное предприятие — Центр проектной продукции массового применения (ГП ЦПП), 127238, Москва, Дмитровское ш.,46, корп. 2

Инв. № Ц00121
Катал. № Ц000242

Зам.директора института В.В.Гранев
Начальник отдела А.Я.Розенблюм
3.01.П-1.94 т.2

gost.e-ecolog.ru