СК-3	СТРОИТЕЛЬНЫЙ КАТАЛОГ ЧАСТЬ 3 ТИПОВАЯ ДОКУМЕНТАЦИЯ НА КОНСТРУКЦИИ, ИЗДЕЛИЯ И УЗЛЫ ЗДАНИЙ И СООРУЖЕНИЙ	СТРОИТЕЛЬНЫЕ КОНСТРУКЦИИ И ИЗДЕЛИЯ Серия I.424.I-I0 Вып.0,I,2 (ч.I и 2),3,4
ГП ЦПП	КОЛОННЫ ЖЕЛЕЗОБЕТОННЫЕ ДВУХВЕТВЕВОГО СЕЧЕНИЯ С ПРОХОДАМИ В УРОВНЕ КРАНОВЫХ ПУТЕЙ ДЛЯ ОДНОЭТАЖНЫХ ПРОИЗВОДСТВЕННЫХ ЗДАНИЙ ВЫСОТОЙ I5,6; I6,8 и I8,0 м С МОСТОВЫМИ ОПОРНЫМИ КРАНАМИ ГРУЗОПОДЪЕМНОСТЬЮ ДО 50 т	УДК 624.075.23
МАРТ 1989		На 5 листах На 9 страницах Страница I

Колонны крайних рядов

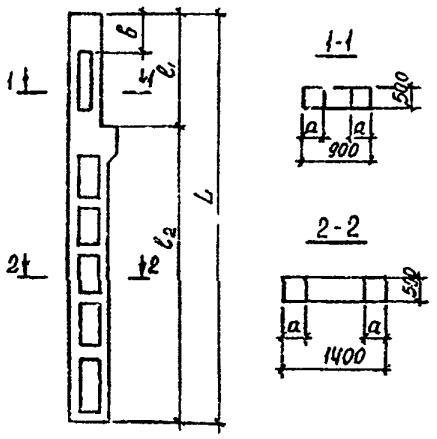

Колонны средних рядов

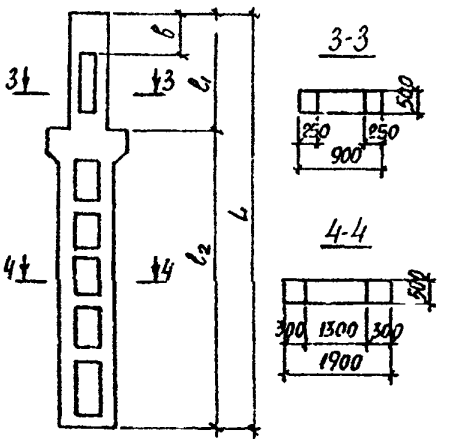

DIAA ТЕХНИЧЕСКАЯ ХАРАКТЕРИСТИКА

Бетон тяжелый классов В22,5; В30; В40.

Продольная арматура - из стали класса А-Ш диаметром 20...32 мм ГОСТ 578I-82, либо из стали класса А-Шс диаметром до 32 мм включительно, ГОСТ I0884-8I, ТУ I4-23I-35-86 и ТУ I4-I5-I63-87.

Поперечная - из стали класса А-I, ГОСТ 578I-82.

Колонны армированы пространственными арматурными каркасами.

НОМЕНКЛАТУРА КОЛОНН

I. Колонны крайних рядов

Марка колонны	Шаг колонн	Грузоподъемность, т (режим работы крана)x	Основные размеры, мм					Класс.В бетона	Объем бетона м3	Расход стали кг	Масса колонны т
			l_1	l_2	L	a	b				
IКДПI56-I.3	6 м	20/5 (с.т) 32/5 (с)	I2800	4I00	I6900	200	I400	22,5	5,7	686,7	I4,3
IКДПI56-2.3								22,5		773,5	
IКДПI56-2.4								30		773,5	
IКДПI56-3.3								22,5		940,I	
IКДПI56-3.4								30		940,I	
IКДПI56-4.3								22,5		956,I	
2КДПI56-I.3	6 м	32/5(т) 50/I2,5(с.т)	I2200	4700	I6900	200	I850	22,5	5,9	7II,0	I4,8
2КДПI56-I.4								30		7II,0	
2КДПI56-2.3								22,5		797,8	

gost.e-ecolog.ru

КОЛОННЫ ЖЕЛЕЗОБЕТОННЫЕ ДВУХВЕТВЕВОГО СЕЧЕНИЯ С ПРОХОДАМИ В УРОВНЕ КРАНОВЫХ ПУТЕЙ ДЛЯ ОДНОЭТАЖНЫХ ПРОИЗВОДСТВЕННЫХ ЗДАНИЙ ВЫСОТОЙ I5,6; I6,8 и I8,0 м С МОСТОВЫМИ ОПОРНЫМИ КРАНАМИ ГРУЗОПОДЪЕМНОСТЬЮ ДО 50 т

СТРОИТЕЛЬНЫЕ КОНСТРУКЦИИ И ИЗДЕЛИЯ Серия I.424.I-10 Вып.0,I, 2(ч.I и 2),3,4

Лист I Страница 2

Продолжение

Марка колонны	Шаг колонн	Грузоподъемность, т (режим работы крана)	Основные размеры, мм					Класс, В бетона	Объем бетона м3	Расход стали кг	Масса колонны т
			ℓ_1	ℓ_2	L	a	b				
2КДШ56-2.4	6 м	32/5 (т) 50/I2,5(с.т)	I2200	4700	I6900	200	I850	30	5,9	797,8	I4,8
2КДШ56-3.3								22,5		890,2	
2КДШ56-3.4								30		890,2	
2КДШ56-4.3								22,5		94I,5	
2КДШ56-4.4								30		94I,5	
2КДШ56-5.3								22,5		I023,6	
2КДШ56-5.4								30		I023,6	
2КДШ56-6.4								50		II03,5	
2КДШ56-7.3								22,5		II7I,0	
2КДШ56-7.4								30		II7I,0	
3КДШ56-I.3	I2 м	20/5 (с.т) 32/5 (с)	I2400	4500	I6900	250	I400	22,5	6,6	786,6	I6,5
3КДШ56-I.4								30		786,6	
3КДШ56-2.3								22,5		896,5	
3КДШ56-2.4								30		896,5	
3КДШ56-2.5								40		896,5	
3КДШ56-3.4								30		96I,0	
3КДШ56-4.4								30		992,0	
3КДШ56-4.5								40		992,0	
3КДШ56-5.4								30		I089,3	
3КДШ56-6.4								30		I084,5	
3КДШ56-6.5								40		I084,5	
4КДШ56-I.3	I2 м	32/5 (т) 50/I2,5(с.т)	II800	5I00	I6900	250	I850	22,5	6,6	762,8	I6,5
4КДШ56-I.4								30		762,8	
4КДШ56-I.5								40		762,8	
4КДШ56-2.3								22,5		857,0	
4КДШ56-2.4								30		857,0	
4КДШ56-2.5								40		857,0	
4КДШ56-3.3								22,5		952,2	
4КДШ56-3.4								30		952,2	
4КДШ56-4.3								22,5		985,2	
4КДШ56-4.4								30		985,2	
4КДШ56-4.5								40		985,2	
4КДШ56-5.3								22,5		II97,4	
4КДШ56-5.4								30		II97,4	
4КДШ56-5.5								40		II97,4	
4КДШ56-6.4								30		II86,4	
4КДШ56-7.4								30		I370,2	
IКДШ68-I.3	6 м	20/5 (с.т) 32/5 (с)	I4000	4I00	I8I00	200	I400	22,5	6,I	759,8	I5,3
IКДШ68-I.4								30		759,8	
IКДШ68-2.3								22,5		846,6	
IКДШ68-2.4								30		846,6	
IКДШ68-3.3								22,5		936,2	

КОЛОННЫ ЖЕЛЕЗОБЕТОННЫЕ ДВУХВЕТВЕВОГО СЕЧЕНИЯ С ПРОХОДАМИ В УРОВНЕ КРАНОВЫХ ПУТЕЙ ДЛЯ ОДНОЭТАЖНЫХ ПРОИЗВОДСТВЕННЫХ ЗДАНИЙ ВЫСОТОЙ 15,6; 18,8 И 18,0 м С МОСТОВЫМИ ОПОРНЫМИ КРАНАМИ ГРУЗОПОДЪЕМНОСТЬЮ ДО 50 т

СТРОИТЕЛЬНЫЕ КОНСТРУКЦИИ И ИЗДЕЛИЯ Серия I.424.I-10 Вып. 0,I, 2(ч.I и 2),3,4

Лист 2 Страница 3

Продолжение

Марка колонны	Шаг колонн	Грузоподъемность, Т (режим работы крана)	Основные размеры, мм ℓ_1	ℓ_2	L	a	b	Класс бетона В	Объем бетона м3	Расход стали кг	Масса колонны т
IКДШ68-4.4	6 м	20/5 (с.т) 32/5 (с)	I4000	4I00	I8I00	200	I400	30	6,I	94I,8	I5,3
IКДШ68-5.4								30		I093,2	
IКДШ68-6.4								30		I242,0	
2КДШ68-I.3	6 м	32/5 (т) 50/I2,5(с.т)	I3400	4700	I8I00	200	I850	22,5	6,2	736,4	I5,5
2КДШ68-2.3								22,5		823,5	
2КДШ68-2.4								30		823,5	
2КДШ68-3.3								22,5		93I,6	
2КДШ68-3.4								30		93I,6	
2КДШ68-4.3								22,5		I007,0	
2КДШ68-4.4								30		I007,0	
2КДШ68-4.5								40		I007,0	
2КДШ68-5.3								22,5		I0I9,4	
2КДШ68-5.4								30		I0I9,4	
2КДШ68-6.3								22,5		II66,2	
2КДШ68-6.4								30		II66,2	
2КДШ68-7.4								30		I223,0	
3КДШ68-I.3	I2 м	20/5 (с.т) 32/5 (с)	I3600	4500	I8I00	250	I400	22,5	6,9	8I8,5	I7,3
3КДШ68-I.4								30		8I8,5	
3КДШ68-2.3								22,5		968,7	
3КДШ68-2.4								30		968,7	
3КДШ68-2,5								40		968,7	
3КДШ68-3.4								30		I023,9	
3КДШ68-3.5								40		I023,9	
3КДШ68-4.3								22,5		II8I,I	
3КДШ68-4.4								30		II8I,I	
3КДШ68-5.4								30		I326,I	
3КДШ68-5.5								40		I326,I	
4КДШ68-I.3	I2 м	32/5 (т) 50/I2,5(с.т)	I3000	5I00	I8I00	250	I850	22,5	7,I	87I,0	I7,8
4КДШ68-I.4								30		87I,0	
4КДШ68-I.5								40		87I,0	
4КДШ68-2.4								30		947,4	
4КДШ68-2.5								40		947,4	
4КДШ68-3.3								22,5		I063,0	
4КДШ68-3.4								30		I063,0	
4КДШ68-4.4								30		II50,8	
4КДШ68-4.5								40		II50,8	
4КДШ68-5.4								30		I268,9	
4КДШ68-5.5								40		I268,9	
4КДШ68-6.4								30		I378,8	
4КДШ68-6.5								40		I378,8	
4КДШ68-7.4								30		I638,6	

КОЛОННЫ ЖЕЛЕЗОБЕТОННЫЕ ДВУХВЕТВЕВОГО СЕЧЕНИЯ С ПРОХОДАМИ В УРОВНЕ КРАНОВЫХ ПУТЕЙ ДЛЯ ОДНОЭТАЖНЫХ ПРОИЗВОДСТВЕННЫХ ЗДАНИЙ ВЫСОТОЙ 15,6, 16,8 И 18,0 М С МОСТОВЫМИ ОПОРНЫМИ КРАНАМИ ГРУЗОПОДЪЕМНОСТЬЮ ДО 50 Т

СТРОИТЕЛЬНЫЕ КОНСТРУКЦИИ И ИЗДЕЛИЯ
Серия 1.424.1-10
Вып. 0,1,
2(ч.1 и 2),3,4

Лист 2
Страница 4

Продолжение

Марка колонны	Шаг колонн	Грузоподъемность, т (режим работы крана)	Основные размеры, мм l_1	l_2	L	a	b	Класс бетона В	Объем бетона м3	Расход стали кг	Масса колонны т
1КДШ180-1.3	6 м	20/5 (с.т) 32/5 (с)	15200	4100	19300	200	1400	22,5	6,4	821,1	16,0
1КДШ180-1.4								30		821,1	
1КДШ180-2.3								22,5		933,9	
1КДШ180-2.4								30		933,9	
1КДШ180-3.3								22,5		1101,4	
1КДШ180-3.4								30		1101,4	
1КДШ180-4.4								30		1149,9	
1КДШ180-5.4								30		1402,5	
1КДШ180-5.5								40		1402,5	
2КДШ180-1.3	6 м	32/5 (т) 50/12,5 (с.т)	14600	4700	19300	200	1850	22,5	6,5	827,4	16,3
2КДШ180-1.4								30		827,4	
2КДШ180-2.3								22,5		906,0	
2КДШ180-2.4								30		906,0	
2КДШ180-3.3								22,5		1006,6	
2КДШ180-3.4								30		1006,6	
2КДШ180-4,3								22,5		1031,8	
2КДШ180-4.4								30		1031,8	
2КДШ180-4.5								40		1031,8	
2КДШ180-5.3								22,5		1094,3	
2КДШ180-5.4								30		1094,3	
2КДШ180-5.5								40		1094,3	
2КДШ180-6.4								30		1161,4	
2КДШ180-6.5								40		1161,4	
2КДШ180-7.4								30		1250,5	
2КДШ180-7.5								40		1250,5	
2КДШ180-8.4								30		1392,6	
2КДШ180-8.5								40		1392,6	
3КДШ180-1.3	12 м	20/5 (с.т) 32/5 (с)	14800	4500	19300	250	1400	22,5	7,4	929,7	18,5
3КДШ180-1.4								30		929,7	
3КДШ180-1.5								40		929,7	
3КДШ180-2.3								22,5		1083,1	
3КДШ180-2.4								30		1083,1	
3КДШ180-2.5								40		1083,1	
3КДШ180-3.3								22,5		1104,5	
3КДШ180-3.4								30		1104,5	
3КДШ180-3.5								40		1104,5	
3КДШ180-4.4								30		1295,5	
3КДШ180-4.5								40		1295,5	
3КДШ180-5.4								30		1310,7	
3КДШ180-5.5								40		1310,7	
3КДШ180-6.4								30		1543,4	
3КДШ180-6.5								40		1546,4	

КОЛОННЫ ЖЕЛЕЗОБЕТОННЫЕ ДВУХВЕТВЕВОГО СЕЧЕНИЯ С ПРОХОДАМИ В УРОВНЕ КРАНОВЫХ ПУТЕЙ ДЛЯ ОДНОЭТАЖНЫХ ПРОИЗВОДСТВЕННЫХ ЗДАНИЙ ВЫСОТОЙ 15,6; 16,8 и 18,0 м С МОСТОВЫМИ ОПОРНЫМИ КРАНАМИ ГРУЗОПОДЪЕМНОСТЬЮ ДО 50 т

СТРОИТЕЛЬНЫЕ КОНСТРУКЦИИ И ИЗДЕЛИЯ Серия I.424.I-10 Вып.0,1, 2(ч.I и 2),3,4

Лист 3 Страница 5

Продолжение

Марка колонны	Шаг колонн	Грузоподъемность, т (режим работы крана)	Основные размеры, мм l_1	l_2	L	a	B	Класс, В бетона	Объем бетона м3	Расход стали кг	Масса колонны т
4КДПI80-I.4	I2 м	32/5 (т) 50/I2,5(с.т)	I4200	5I00	I9300	250	I850	30	7,4	9II,2	I8,5
4КДПI80-I.5								40		9II,2	
4КДПI80-2.3								22,5		I029,2	
4КДПI80-2.4								30		I029,2	
4КДПI80-2.5								40		I029,2	
4КДПI80-3.4								30		II02,2	
4КДПI80-3.5								40		II02,2	
4КДПI80-4.5								40		II88,2	
4КДПI80-5.4								30		I234,8	
4КДПI80-5.5								40		I234,8	
4КДПI80-6.3								22,5		I272,8	
4КДПI80-6.4								30		I272,8	
4КДПI80-6.5								40		I272,8	
4КДПI80-7.5								40		I435,8	
4КДПI80-8.5								40		I459,2	
4КДПI80-9.5								40		I730,7	

Условные обозначения режима работы крана: с – средний, т – тяжелый

II. Колонны средних рядов

Марка колонны	Шаг колонн	Грузоподъемность, т (режим работы крана)	Основные размеры, мм l_1	l_2	L	B	Класс, В бетона	Объем бетона м3	Расход стали кг	Масса колонны т
5КДПI56-I.3	I2 м	20/5 (с.т) 32/5 (с)	I2400	4500	I6900	I400	22,5	8,3	I060,8	20,8
5КДПI56-I.4							30		I060,8	
5КДПI56-I.5							40		I060,8	
5КДПI56-2.3							22,5		II64,4	
5КДПI56-2.4							30		II64,4	
5КДПI56-3.3							22,5		I226,0	
5КДПI56-3.4							30		I226,0	
5КДПI56-4.3							22,5		I248,7	
5КДПI56-4.4							30		I248,7	
5КДПI56-5.3							22,5		I3I7,2	
5КДПI56-5.4							30		I3I7,2	
5КДПI56-6.4							30		I4I7,4	
6КДПI56-I.3	I2 м	32/5 (т) 50/I2,5(с.т)	II800	5I00	I6900	I850	22,5	8,3	I09I,8	20,8
6КДПI56-I.4							30		I09I,8	
6КДПI56-I.5							40		I09I,8	
6КДПI56-2.3							22,5		III9,4	
6КДПI56-2.4							30		III9,4	
6КДПI56-2.5							40		III9,4	
6КДПI56-3.3							22,5		I200,7	

КОЛОННЫ ЖЕЛЕЗОБЕТОННЫЕ ДВУХВЕТВЕВОГО СЕЧЕНИЯ С ПРОХОДАМИ В УРОВНЕ КРАНОВЫХ ПУТЕЙ ДЛЯ ОДНОЭТАЖНЫХ ПРОИЗВОДСТВЕННЫХ ЗДАНИЙ ВЫСОТОЙ 15,6; 16,8 и 18,0 м С МОСТОВЫМИ ОПОРНЫМИ КРАНАМИ ГРУЗОПОДЪЕМНОСТЬЮ ДО 50 т

СТРОИТЕЛЬНЫЕ КОНСТРУКЦИИ И ИЗДЕЛИЯ
Серия I.424.I-10
Вып. 0, I, 2(ч.I и 2), 3, 4

Лист 3
Страница 6

Продолжение

Марка колонны	Шаг колонн	Грузоподъемность, т (режим работы крана)	Основные размеры, мм				Класс, В бетона	Объем бетона м3	Расход стали кг	Масса колонны т
			l_1	l_2	L	B				
6КДШ156-3.4	12 м	32/5 (с.т.) 50/12,5(с.т.)	11800	5100	16900	1850	30	8,3	1200,7	20,8
6КДШ156-3.5							40		1200,7	
6КДШ156-4.3							22,5		1228,8	
6КДШ156-4.4							30		1228,8	
6КДШ156-4.5							40		1228,8	
6КДШ156-5.3							22,5		1260,4	
6КДШ156-5.4							30		1260,4	
6КДШ156-5.5							40		1260,4	
6КДШ156-6.3							22,5		1313,2	
6КДШ156-6.4							30		1313,2	
6КДШ156-7.3							22,5		1421,0	
6КДШ156-7.4							30		1421,0	
6КДШ156-7.5							40		1421,0	
6КДШ156-8.3							22,5		1408,0	
6КДШ156-8.4							30		1408,0	
6КДШ156-8.5							40		1408,0	
6КДШ156-9,3							22,5		1503,3	
6КДШ156-9.4							30		1503,3	
6КДШ156-9.5							40		1503,3	
6КДШ156-10.3							22,5		1568,2	
6КДШ156-10.4							30		1568,2	
6КДШ156-10.5							40		1568,2	
7КДШ156-1.3	12 м	20/5 (с.т.) 32/5 (с.т.)	12400	3900 (3800)	16300 (16200)	800 (700)	22,5	8,2	960,4	20,5
7КДШ156-1.4							30		960,4	
7КДШ156-2.3							22,5		1062,0	
7КДШ156-2.4							30		1062,0	
7КДШ156-3.3							22,5		1158,3	
7КДШ156-3.4							30		1158,3	
7КДШ156-4.3							22,5		1265,3	
7КДШ156-4.4							30		1265,3	
8КДШ156-1.4	12 м	32/5 (т.) 50/12,5(с.т.)	11800	4500 (4400)	16300 (16200)	1250 (1150)	30	8,1	1026,9	20,4
8КДШ156-1.5							40		1026,9	
8КДШ156-2.4							30		1160,7	
8КДШ156-2.5							40		1160,7	
8КДШ156-3.4							30		1325,1	
8КДШ156-3.5							40		1325,1	
8КДШ156-4.4							30		1496,9	
8КДШ156-4.5							40		1496,9	
5КДШ168-1.3	12 м	20/5 (с.т.) 32/5 (с.т.)	13600	4500	18100	1400	22,5	8,7	1005,3	21,8
5КДШ168-1.4							30		1005,3	
5КДШ168-2.3							22,5		1086,1	
5КДШ168-2.4							30		1086,1	

КОЛОННЫ ЖЕЛЕЗОБЕТОННЫЕ ДВУХВЕТВЕВОГО СЕЧЕНИЯ С ПРОХОДАМИ В УРОВНЕ КРАНОВЫХ ПУТЕЙ ДЛЯ ОДНОЭТАЖНЫХ ПРОИЗВОДСТВЕННЫХ ЗДАНИЙ ВЫСОТОЙ 15,6; 16,8 И 18,0 м С МОСТОВЫМИ ОПОРНЫМИ КРАНАМИ ГРУЗОПОДЪЕМНОСТЬЮ ДО 50 т

СТРОИТЕЛЬНЫЕ КОНСТРУКЦИИ И ИЗДЕЛИЯ Серия I.424.I-I0 Вып. 0,I, 2(ч.I и 2),3,4

Лист 4 Страница 7

Продолжение

Марка колонны	Шаг колонн	Грузоподъемность, т (режим работы крана)	Основные размеры, мм l_1	l_2	L	B	Класс, В бетона	Объем бетона м3	Расход стали кг	Масса колонны т
5КДП168-2.5							40		I086,I	
5КДП168-3.3							22,5		II88,7	
5КДП168-3.4							30		II88,7	
5КДП168-4.3							22,5		II98,9	
5КДП168-4.4	I2 м	20/5 (с.т.) 32/5 (с.)	I3600	4500	I8I00	I400	30	8,7	II98,9	2I,8
5КДП168-5.3							22,5		I422,4	
5КДП168-5.4							30		I422,4	
5КДП168-6.3							22,5		I405,3	
5КДП168-6.4							30		I405,3	
5КДП168-7.4							30		I878,2	
6КДП168-I.3							22,5		II06,4	
6КДП168-I.4							30		II06,4	
6КДП168-I.5							40		II06,4	
6КДП168-2.3							22,5		I266,2	
6КДП168-2.4							30		I266,2	
6КДП168-2.5							40		I266,2	
6КДП168-3.3							22,5		I344,5	
6КДП168-3.4	I2 м	32/5 (т.) 50/I2,5(с.т.)	I3000	5I00	I8I00	I850	30	9,0	I344,5	22,5
6КДП168-4.3							22,5		I459,0	
6КДП168-4.4							30		I459,0	
6КДП168-4.5							40		I459,0	
6КДП168-5.3							22,5		I469,4	
6КДП168-5.4							30		I469,4	
6КДП168-6.4							30		I737,6	
6КДП168-7.3							22,5		I7II,I	
6КДП168-7.4							30		I7II,I	
6КДП168-7.5							40		I7II,I	
7КДП168-I.3							22,5		I0I6,3	
7КДП168-I.4	I2 м	20/5 (с.т.) 32/5 (с.)	I3600	3900 (3800)	I7500 (I7400)	800 (700)	30	8,4	I0I6,3	2I,0
7КДП168-2.3							22,5		I295,8	
7КДП168-2.4							30		I295,8	
8КДП168-I.4							30		I248,2	
8КДП168-I.5							40		I248,2	
8КДП168-2.4	I2 м	32/5 (т.) 50/I2,5(с.т.)	I3000	4500 (4400)	I7500 (I7400)	I250 (II50)	30	8,7	I405,6	2I,8
8КДП168-2.5							40		I405,6	
8КДП168-3.4							30		I608,I	
8КДП168-3.5							40		I608,I	
5КДП180-I.3							22,5		II96,9	
5КДП180-I.4							30		II96,9	
5КДП180-I.5	I2 м	20/5 (с.т.) 32/5 (с.)	I4800	4500	I9300	I400	40	9,3	II96,9	23,3
5КДП180-2.3							22,5		I356,I	
5КДП180-2.4							30		I356,I	

КОЛОННЫ ЖЕЛЕЗОБЕТОННЫЕ ДВУХВЕТВЕВОГО СЕЧЕНИЯ С ПРОХОДАМИ В УРОВНЕ КРАНОВЫХ ПУТЕЙ ДЛЯ ОДНОЭТАЖНЫХ ПРОИЗВОДСТВЕННЫХ ЗДАНИЙ ВЫСОТОЙ 15,6; 16,8 и 18,0 м С МОСТОВЫМИ ОПОРНЫМИ КРАНАМИ ГРУЗОПОДЪЕМНОСТЬЮ ДО 50 т

СТРОИТЕЛЬНЫЕ КОНСТРУКЦИИ И ИЗДЕЛИЯ
Серия I.424.1-10
Вып. 0,1,
2(ч.1 и 2), 3,4

Лист 4
Страница 8

Продолжение

Марка колонны	Шаг колонн	Грузоподъемность, т (режим работы крана)	Основные размеры, мм l_1	l_2	L	B	Класс, В бетона	Объем бетона м3	Расход стали кг	Масса колонны т
5КДШ180-2,5	12 м	20/5 (с.т) 32/5 (с)	14800	4500	19300	1400	40	9,3	1356,1	23,3
5КДШ180-3.3							22,5		1615,6	
5КДШ180-3.4							30		1615,6	
5КДШ180-3,5							40		1615,6	
5КДШ180-4.4							30		1695,2	
5КДШ180-4.5							40		1695,2	
5КДШ180-5.4							30		2158,8	
5КДШ180-5,5							40		2158,8	
6КДШ180-1,3	12 м	32/5 (т) 50/12,5(с.т)	14200	5100	19300	1850	22,5	9,3	1194,2	23,3
6КДШ180-1.4							30		1194,2	
6КДШ180-1.5							40		1194,2	
6КДШ180-2.3							22,5		1378,8	
6КДШ180-2.4							30		1378,8	
6КДШ180-2.5							40		1378,8	
6КДШ180-3.3							22,5		1535,8	
6КДШ180-3.4							30		1535,8	
6КДШ180-3.5							40		1535,8	
6КДШ180-4.3							22,5		1545,5	
6КДШ180-4.4							30		1545,5	
6КДШ180-4.5							40		1545,5	
6КДШ180-5.3							22,5		1555,4	
6КДШ180-5.4							30		1555,4	
6КДШ180-6.3							22,5		1585,8	
6КДШ180-6.4							30		1585,8	
6КДШ180-6.5							40		1585,8	
6КДШ180-7.4							30		1770,6	
6КДШ180-7.5							40		1770,6	
6КДШ180-8.4							30		2220,9	
6КДШ180-8.5							40		2220,9	
7КДШ180-1.4	12 м	20/5 (с.т) 32/5 (с)	14800	3900 (3800)	18700 (18600)	800 (700)	30	9,1	1128,2	22,8
7КДШ180-2.4							30		1269,8	
7КДШ180-3.4							30		1527,6	
8КДШ180-1.4	12 м	32/5 (с.т) 50/12,5(с.т)	14200	4500 (4400)	18700 (18600)	1250 (1150)	30	9,1	1234,5	22,8
8КДШ180-2.4							30		1533,7	
8КДШ180-2.5							40		1533,7	
8КДШ180-3.5							40		1669,0	
8КДШ180-4.4							30		1872,5	
8КДШ180-4.5							40		1872.5	

Размеры l_2, B, L в скобках принимать при высоте железобетонных подстропильных ферм на опоре 700 мм.

КОЛОННЫ ЖЕЛЕЗОБЕТОННЫЕ ДВУХВЕТВЕВОГО СЕЧЕНИЯ С ПРОХОДАМИ В УРОВНЕ КРАНОВЫХ ПУТЕЙ ДЛЯ ОДНОЭТАЖНЫХ ПРОИЗВОДСТВЕННЫХ ЗДАНИЙ ВЫСОТОЙ 15,6; 16,8 и 18,0 м С МОСТОВЫМИ ОПОРНЫМИ КРАНАМИ ГРУЗОПОДЪЕМНОСТЬЮ ДО 50 т

СТРОИТЕЛЬНЫЕ КОНСТРУКЦИИ И ИЗДЕЛИЯ
Серия I.424.I-I0
Вып. 0,I, 2(ч.I и 2),3,4

Лист 5
Страница 9

G2BA УКАЗАНИЯ ПО ПРИМЕНЕНИЮ

Колонны предназначаются для применения в одноэтажных производственных зданиях, оборудованных мостовыми опорными электрическими кранами среднего и тяжелого режимов работы грузоподъемностью от 20 до 50 т с проходами в уровне подкрановых балок.

Габаритные схемы зданий приняты по ГОСТ 23837-79.

Здания - отапливаемые, без ограничения расчетной зимней температуры наружного воздуха, либо неотапливаемые, при расчетной зимней температуре не ниже минус 40°С.

Расположение зданий предусмотрено в I-IУ ветровых и снеговых районах на площадках строительства с расчетной сейсмичностью до 6 баллов включительно.

Покрытие зданий предусмотрено из железобетонных плит по железобетонным или стальным фермам и с применением стального настила по стальным фермам.

Наибольшее расстояние между продольными температурными швами принято равным I50 м, между поперечными температурными швами - I56 м. Наименьшая длина зданий принята равной 60 м, кроме однопролетных зданий, для которых она принята 36 м.

Стальные вертикальные связи в пределах высоты подкрановой части колонн предусматриваются по всем продольным рядам в середине каждого температурного блока. Для зданий с пролетами 30 и 36 м предусмотрены связи и в надкрановой части колонн.

Предел огнестойкости колонн равен 2,5 часам.

J30B ВЕТРОВОЕ ДАВЛЕНИЕ - 48 кгс/м2 (0,48 кПа)

J3NB ВЕС СНЕГОВОГО ПОКРОВА - I50 кгс/м2 (I,5 кПа)

G2KB ИНЖЕНЕРНО-ГЕОЛОГИЧЕСКИЕ УСЛОВИЯ - обычные

G2BQ СТЕПЕНЬ АГРЕССИВНОСТИ СРЕДЫ - неагрессивная, слабо- и среднеагрессивная.

ДОПОЛНИТЕЛЬНЫЕ ДАННЫЕ

Расшифровка марки изделия

1КДП156-I.3-аП

1 - номер типоразмера колонны,
КДП - колонна двухветвевая с проходом,
156 - высота этажа здания в дециметрах,
I - порядковый номер, характеризующий армирование колонны,
3 - условный цифровой индекс, обозначающий класс (марку) бетона колонны,
а - индекс, характеризующий наличие в колонне закладных изделий по чертежу КЖИ,
П - индекс, характеризующий в случае необходимости показатель проницаемости бетона колонны (Н- нормальная, П- пониженная).

Примечание: буквенные индексы типа "а" и "Н" добавляются к марке колонны при разработке чертежей КЖИ. Поэтому в номенклатуре марки колонн приведены в сокращенной записи.

Стальные связи, располагаемые в надкрановой части колонн, содержатся в выпуске 4, в подкрановой части колонн - в выпуске 3 и 7С серии I.424.I-9.

B7KA СОСТАВ ПРОЕКТНОЙ ДОКУМЕНТАЦИИ

Выпуск 0 "Материалы для проектирования".
Выпуск 1 "Колонны. Рабочие чертежи".
Выпуск 2 (части I и 2) "Арматурные и закладные изделия. Рабочие чертежи".
Выпуск 3 "Технические условия".
Выпуск 4 "Стальные связи по колоннам. Рабочие чертежи".
Объем проектных материалов, приведенных к формату А4 - 804 форматка.

B7BA АВТОР ПРОЕКТА Харьковский Промстройниипроект, 310022, Харьков-22, пл. Дзержинского, 8, совместно с ЦНИИпромзданий и НИИЖБ.

B7HA УТВЕРЖДЕНИЕ Утверждены Главным управлением проектирования Госстроя СССР, письмо от II.07.88 № С/6-I37I.
Введены в действие с 0I.0I.89г. институтом "Харьковский Промстройниипроект", приказ от 05.08.88 № 9I.

B7KA ПОСТАВЩИК Государственное предприятие — Центр проектной продукции массового применения (ГП ЦПП), 127238, Москва, Дмитровское ш., 46, корп. 2

Инв. № 23515
Катал.л. № 063I4I

gost.e-ecolog.ru