СССР	СТРОИТЕЛЬНЫЙ КАТАЛОГ ЧАСТЬ 3 ТИПОВАЯ ДОКУМЕНТАЦИЯ НА КОНСТРУКЦИИ, ИЗДЕЛИЯ И УЗЛЫ ЗДАНИЙ И СООРУЖЕНИЙ	СТРОИТЕЛЬНЫЕ КОНСТРУКЦИИ И ИЗДЕЛИЯ Серия I.424.I-9 Вып.0-Iс,5с,6с,7с
ЦИТП	КОЛОННЫ ЖЕЛЕЗОБЕТОННЫЕ ДВУХВЕТВЕВОГО СЕЧЕНИЯ ДЛЯ ОДНОЭТАЖНЫХ ПРОИЗВОДСТВЕННЫХ ЗДАНИЙ ВЫСОТОЙ I5,6; I6,8 и I8,0 м	УДК 624.075.23
МАРТ 1989		На 5 листах На I0 страницах Страница I

Колонны крайних рядов

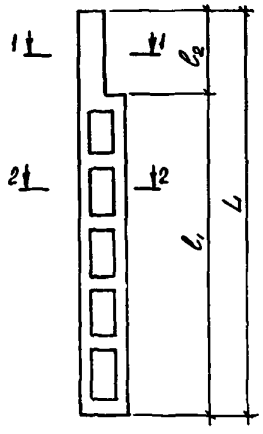

Колонны средних рядов

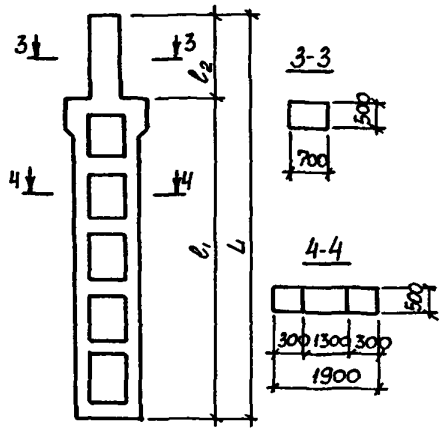

DIAA ТЕХНИЧЕСКАЯ ХАРАКТЕРИСТИКА

Бетон тяжелый классов В22,5; В30; В40 (марок М300; М400; М500).

Продольная арматура - из стали класса А-III диаметром 20-36 мм, ГОСТ 5781-82, либо из стали класса Ат-IIIс диаметром до 32 мм включительно по ГОСТ I0884-81, ТУ I4-23I-35-86 и ТУ I4-I5-I63-87.

Поперечная - из стали класса А-I, ГОСТ 5781-82.

Колонны армированы пространственными арматурными каркасами.

НОМЕНКЛАТУРА КОЛОНН

I. Колонны крайних рядов

Марка колонны	Шаг колонн	Грузоподъемность, т (режим работы крана)х	Основные размеры, мм					Класс, В (марка, М) бетона	Объем бетона м3	Расход стали кг	Масса колонны т
			l_1	l_2	L	a	в				
IKДI56-I.3-С	6 м	Б/К[x] 20/5(л.с.т.) 32/5(л.с.)	I2800	4I00	I6900	200	I000	22,5(300)	5,4	574,7	I3,5
IKДI56-I.4-С								30(400)		574,7	
IKДI56-2.3-С								22,5(300)		742,6	
IKДI56-2.4-С								30(400)		742,6	
IKДI56-3.3-С								22,5(300)		743,2	
IKДI56-4.3-С								22,5(300)		I02I,4	
IKДI56-4.4-С								30(400)		I02I,4	
2KДI56-I.3-С	6м	32/5 (т.) 50/I2,5(л.с.т.)	I2200	4700	I6900	200	I000	22,5(300)	5,6	682,I	I3,9
2KДI56-I.4-С								30(400)		682,I	

gost.e-ecolog.ru

КОЛОННЫ ЖЕЛЕЗОБЕТОННЫЕ ДВУХВЕТВЕВОГО СЕЧЕНИЯ ДЛЯ ОДНОЭТАЖНЫХ ПРОИЗВОДСТВЕННЫХ ЗДАНИЙ ВЫСОТОЙ I5,6; I6,8 и I8,0 м

СТРОИТЕЛЬНЫЕ КОНСТРУКЦИИ И ИЗДЕЛИЯ Серия I.424.I-9 Вып.0-Ic,5c, 6c,7c

Лист I Страница 2

Продолжение

Марка колонны	Шаг колонн	Грузоподъемность, т (режим работы крана)	Основные размеры, мм					Класс, В (марка, М) бетона	Объем бетона м3	Расход стали кг	Масса колонны т
			ℓ_1	ℓ_2	L	a	B				
2КДI56-2.3-С	6 м	32/5 (т.) 50/I2,5(л.с.т.)	I2200	4700	I6900	200	I000	22,5(300)	5,6	7I3,3	I3,9
2КДI56-2.4-С								30(400)		7I3,3	
2КДI56-3.4-С								30(400)		847,6	
2КДI56-4.3-С								22,5(300)		909,4	
2КДI56-4.4-С								30(400)		909,4	
2КДI56-4.5-С								40(500)		909,4	
3КДI56-I.3-С	I2 м	Б/К^{х} 20/5(л.с.т.) 32/5(л.с.)	I2400	4500	I6900	250	900	22,5(300)	6,I	724,5	I5,2
3КДI56-2.3-С								22,5(300)		795,9	
3КДI56-2.4-С								30(400)		795,9	
3КДI56-2.5-С								40(500)		795,9	
3КДI56-3.4-С								30(400)		876,I	
3КДI56-3.5-С								40(500)		876,I	
3КДI56-4.3-С								22,5(300)		I0I4,I	
3КДI56-4.4-С								30(400)		I0I4,I	
3КДI56-4.5-С								40(500)		I0I4,I	
4КДI56-I.3-С	I2 м	32/5 (т.т) 50/I2,5(л.с.т.)	II800	5I00	I6900	250	900	22,5(300)	6,0	735,6	I4,9
4КДI56-I.4-С								30(400)		735,6	
4КДI56-I.5-С								40(500)		735,6	
4КДI56-2.3-С								22,5(300)		854,2	
4КДI56-2.4-С								30(400)		854,2	
4КДI56-2.5-С								40(500)		854,2	
4КДI56-3.3-С								22,5(300)		930,5	
4КДI56-3.4-С								30(400)		930,5	
4КДI56-4.3-С								22,5(300)		I005,6	
4КДI56-4.4-С								30(400)		I005,6	
4КДI56-5.3-С								22,5(300)		II8I,I	
4КДI56-5.4-С								30(400)		II8I,I	
4КДI56-5.5-С								40(500)		II8I,I	
4КДI56-6.4-С								30(400)		I273,4	
IКДI68-I.3-С	6 м	Б/К^{х} 20/5(л.с.т.) 32/5 (л.с.)	I4000	4I00	I8I00	200	I000	22,5(300)	5,8	650,0	I4,5
IКДI68-I.4-С								30(400)		650,0	
IКДI68-I.5-С								40(500)		650,0	
IКДI68-2.3-С								22,5(300)		769,4	
IКДI68-2.4-С								30(400)		769,4	
IКДI68-2.5-С								40(500)		769,4	
IКДI68-3.3-С								22,5(300)		892,8	
IКДI68-3.4-С								30(400)		892,8	
IКДI68-4.4-С								30(400)		969,6	
IКДI68-5.3-С								22,5(300)		I008,5	
IКДI68-5.4-С								30(400)		I008,5	
IКДI68-5.5-С								40(500)		I008,5	
IКДI68-6.4-С								30(400)		II79,8	

КОЛОННЫ ЖЕЛЕЗОБЕТОННЫЕ ДВУХВЕТВЕВОГО СЕЧЕНИЯ ДЛЯ ОДНОЭТАЖНЫХ ПРОИЗВОДСТВЕННЫХ ЗДАНИЙ ВЫСОТОЙ I5,6; I6,8 и I8,0 м

СТРОИТЕЛЬНЫЕ КОНСТРУКЦИИ И ИЗДЕЛИЯ Серия I.424.I-9 Вып.0-Ic,5c, 6c,7c

Лист 2 Страница 3

Продолжение

Марка колонны	Шаг колонн	Грузоподъемность,т (режим работы крана)	Основные размеры, мм ℓ_1	ℓ_2	L	a	b	Класс,В (марка,М) бетона	Объем бетона м3	Расход стали кг	Масса колонны т
2КДI68-I.3-С	6 м	32/5 (т.) 50/I2,5(л.с.т.)	I3400	4700	I8I00	200	I000	22,5(300)	5,8	707,9	I4,5
2КДI68-I.4-С								30(400)		707,9	
2КДI68-I.5-С								40(500)		707,9	
2КДI68-2.4-С								30(400)		750,5	
2КДI68-3.4-С								30(400)		9II,6	
2КДI68-3.5-С								40(500)		9II,6	
2КДI68-4.3-С								22,5(300)		980,3	
2КДI68-4.4-С								30(400)		980,3	
2КДI68-4.5-С								40(500)		980,3	
2КДI68-5.4-С								30(400)		I038,4	
3КДI68-I.3-С	I2 м	Б/К^{х} 20/5(л.с.т.) 32/5(л.с.)	I3600	4500	I8I00	250	900	22,5(300)	6,4	778,4	I6,0
3КДI68-I.4-С								30(400)		778,4	
3КДI68-2.3-С								22,5(300)		864,I	
3КДI68-2.4-С								30(400)		864,I	
3КДI68-2.5-С								40(500)		864,I	
3КДI68-3.4-С								30(400)		II66,9	
3КДI68-3.5-С								40(500)		II66,9	
3КДI68-4.4-С								30(400)		I327,0	
3КДI68-4.5-С								40(500)		I327,0	
4КДI68-I.3-С	I2 м	32/5 (т.) 50/I2,5(л.с.т.)	I3000	5I00	I8I00	250	900	22,5(300)	6,5	8I0,I	I6,3
4КДI68-I.4-С								30(400)		8I0,I	
4КДI68-I.5-С								40(500)		8I0,I	
4КДI68-2.3-С								22,5(300)		983,7	
4КДI68-2.4-С								30(400)		983,7	
4КДI68-2.5-С								40(500)		983,7	
4КДI68-3.3-С								22,5(300)		III0,8	
4КДI68-3.4-С								30(400)		III0,8	
4КДI68-3.5-С								40(500)		III0,8	
4КДI68-4.4-С								30(400)		II53,2	
4КДI68-4.5-С								40(500)		II53,2	
4КДI68-5.4-С								30(400)		I264,2	
4КДI68-5.5-С								40(500)		I264,2	
4КДI68-6.5-С								40(500)		I270,4	
IКДI80-I.3-С	6 м	Б/К^{х} 20/5(л.с.т.) 32/5(л.с.)	I5200	4I00	I9300	200	I000	22,5(300)	6,I	729,2	I5,3
IКДI80-I.4-С								30(400)		729,2	
IКДI80-2.3-С								22,5(300)		928,8	
IКДI80-2.4-С								30(400)		928,8	
IКДI80-2.5-С								40(500)		928,8	
IКДI80-3.3-С								22,5(300)		I082,4	
IКДI80-3.4-С								30(400)		I082,4	
IКДI80-3.5-С								40(500)		I082,4	
IКДI80-4.4-С								30(400)		I26I,6	

КОЛОННЫ ЖЕЛЕЗОБЕТОННЫЕ ДВУХВЕТВЕВОГО СЕЧЕНИЯ ДЛЯ ОДНОЭТАЖНЫХ ПРОИЗВОДСТВЕННЫХ ЗДАНИЙ ВЫСОТОЙ I5,6; I6,8 и I8,0 м

Продолжение

Марка колонны	Шаг колонн	Грузоподъемность, т (режим работы крана)	Основные размеры, мм ℓ_1	ℓ_2	L	a	b	Класс, В (марка, М) бетона	Объем бетона м3	Расход стали кг	Масса колонны т
IKДI80-4.5-C	6 м	Б/К[x] 20/5(л.с.т.) 32/5 (л.с.)	I5200	4I00	I9300	200	I000	40(500)	6,I	I26I,6	I5,3
IKДI80-5.4-C								30(400)		I452,0	
2KДI80-I.4-C	6 м	32,5 (т.) 50/I2,5(л.с.т.)	I4600	4700	I9300	200	I000	30(400)	6,I	783,3	I5,3
2KДI80-2.3-C								22,5(300)		9I5,4	
2KДI80-2.4-C								30(400)		9I5,4	
2KДI80-3.4-C								30(400)		I063,6	
2KДI80-3.5-C								40(500)		I063,6	
2KДI80-4.3-C								22,5(300)		I08I,5	
2KДI80-4.4-C								30(400)		I08I,5	
2KДI80-4.5-C								40(500)		I08I,5	
2KДI80-5.4-C								30(400)		I252,6	
2KДI80-5.5-C								40(500)		I252,6	
3KДI80-I.3-C	I2 м	Б/К[x] 20/5(л.с.т.) 32/5(л.с.)	I4800	4500	I9300	250	900	22,5(300)	6,9	867,2	I7,3
3KДI80-I.4-C								30(400)		867,2	
3KДI80-2.3-C								22,5(300)		974,4	
3KДI80-2.4-C								30(400)		974,4	
3KДI80-2.5-C								40(500)		974,4	
3KДI80-3.4-C								30(400)		I220,3	
3KДI80-3.5-C								40(500)		I220,3	
3KДI80-4.4-C								30(400)		I377,0	
3KДI80-4.5-C								40(500)		I377,0	
3KДI80-5.5-C								40(500)		I609,2	
4KДI80-I.3-C	I2 м	32/5 (т.) 50/I2,5(л.с.т.)	I4200	5I00	I9300	250	900	22,5(300)	6,8	827,3	I7,0
4KДI80-2.3-C								22,5(300)		9I4,6	
4KДI80-2.4-C								30(400)		9I4,6	
4KДI80-2.5-C								40(500)		9I4,6	
4KДI80-3.4-C								30(400)		II88,7	
4KДI80-3.5-C								40(500)		II88,7	
4KДI80-4.4-C								30(400)		II93,4	
4KДI80-4.5-C								40(500)		II93,4	
4KДI80-5.4-C								30(400)		I284,4	
4KДI80-5.5-C								40(500)		I284,4	
4KДI80-6.4-C								30(400)		I396,2	
4KДI80-6.5-C								40(500)		I396,2	
4KДI80-7.4-C								30(400)		I423,6	
4KДI80-7.5-C								40(500)		I423,6	

x) Термином Б/К обозначены здания с подвесными мостовыми кранами или без кранов.
Условные обозначения режима работы крана: л - легкий, с - средний, т - тяжелый.

КОЛОННЫ ЖЕЛЕЗОБЕТОННЫЕ ДВУХВЕТВЕВОГО СЕЧЕНИЯ ДЛЯ ОДНОЭТАЖНЫХ ПРОИЗВОДСТВЕННЫХ ЗДАНИЙ ВЫСОТОЙ I5,6; I6,8 и I8,0 м

СТРОИТЕЛЬНЫЕ КОНСТРУКЦИИ И ИЗДЕЛИЯ Серия I.424.I-9 Вып.0-Iс,5с, 6с,7с

Лист 3 Страница 5

II. Колонны средних рядов

Марка колонны	Шаг колонн	Грузоподъемность,т (режим работы крана)*	Основные размеры, мм l_1	l_2	L	Класс,В (марка,М) бетона	Объем бетона м3	Расход стали кг	Масса колонны т
5КДI56-I.3-С	I2 м	Б/К* 20/5(л.с.т.) 32/5 (л.с.)	I2400	4500	I6900	22,5(300)	7,8	8I3,7	I9,5
5КДI56-I.4-С						30(400)		8I3,7	
5КДI56-2.3-С						22,5(300)		889,4	
5КДI56-2.4-С						30(400)		889,4	
5КДI56-3.3-С						22,5(300)		99I,5	
5КДI56-3.4-С						30(400)		99I,5	
5КДI56-3.5-С						40(500)		99I,5	
5КДI56-4.3-С						22,5(300)		I03I,0	
5КДI56-4.4-С						30(400)		I03I,0	
5КДI56-4.5-С						40(500)		I03I,0	
5КДI56-5.3-С						22,5(300)		II37,0	
5КДI56-5.4-С						30(400)		II37,0	
5КДI56-5.5-С						40(500)		II37,0	
5КДI56-6.4-С						30(400)		I39I,5	
5КДI56-6.5-С						40(500)		I39I,5	
6КДI56-I.3-С	I2 м	32/5 (т.) 50/I2,5(л.с.т.)	II800	5I00	I6900	22,5(300)	7,7	790,4	I9,I
6КДI56-2.3-С						22,5(300)		900,5	
6КДI56-2.4-С						30(400)		900,5	
6КДI56-2.5-С						40(500)		900,5	
6КДI56-3.3-С						22,5(300)		985,6	
6КДI56-3.4-С						30(400)		985,6	
6КДI56-3.5-С						40(500)		985,6	
6КДI56-4.4-С						30(400)		III5,2	
6КДI56-4.5-С						40(500)		III5,2	
6КДI56-5.3-С						22,5(300)		II59,9	
6КДI56-5.4-С						30(400)		II59,9	
6КДI56-5.5-С						40(500)		II59,9	
6КДI56-6.4-С						30(400)		I207,8	
6КДI56-6.5-С						40(500)		I207,8	
6КДI56-7.4-С						30(400)		I278,0	
6КДI56-8.4-С						30(400)		II74,2	
6КДI56-8.5-С						40(500)		II74,2	
6КДI56-9.4-С						30(400)		I458,I	
6КДI56-9.5-С						40(500)		I458,I	
7КДI56-I.3-С	I2 м	Б/К* 20/5(л.с.т.) 32/5 (л.с.)	I2400	3900 (3800)	I6300 (I6200)	22,5(300)	7,6	806,5	I9,0
7КДI56-I.4-С						30(400)		806,5	
7КДI56-2.3-С						22,5(300)		984,0	
7КДI56-2.4-С						30(400)		984,0	
8КДI56-I.4-С	I2 м	32/5 (т.) 50/I2,5(л.с.т.)	II800	4500 (4400)	I6300 (I6200)	30(400)	7,5	782,6	I8,7
8КДI56-2.4-С						30(400)		89I,9	

КОЛОННЫ ЖЕЛЕЗОБЕТОННЫЕ ДВУХВЕТВЕВОГО СЕЧЕНИЯ ДЛЯ ОДНОЭТАЖНЫХ ПРОИЗВОДСТВЕННЫХ ЗДАНИЙ ВЫСОТОЙ 15,6; 16,8 и 18,0 м

СТРОИТЕЛЬНЫЕ КОНСТРУКЦИИ И ИЗДЕЛИЯ Серия I.424.1-9 Вып.0-1с,5с, 6с,7с

Лист 3 Страница 6

Продолжение

Марка колонны	Шаг колонн	Грузоподъемность, т (режим работы крана)	Основные размеры, мм ℓ_1	ℓ_2	L	Класс, В (марка, М) бетона	Объем бетона м3	Расход стали кг	Масса колонны т
8КДІ56-2.5-С	12 м	32/5 (т.) 50/12,5(л.с.т.)	11800	4500 (4400)	16300 (16200)	40(500)	7,5	891,9	18,7
8КДІ56-3.4-С						30(400)		1114,9	
8КДІ56-3.5-С						40(500)		1114,9	
5КДІ68-1.3-С	12 м	Б/К[х] 20/5(л.с.т.) 32/5(л.с.)	13600	4500	18100	22,5(300)	8,1	873,4	20,3
5КДІ68-1.4-С						30(400)		873,4	
5КДІ68-2.3-С						22,5(300)		1055,2	
5КДІ68-2.4-С						30(400)		1055,2	
5КДІ68-3.3-С						22,5(300)		1308,6	
5КДІ68-3.4-С						30(400)		1308,6	
5КДІ68-3.5-С						40(500)		1308,6	
5КДІ68-4.3-С						22,5(300)		1366,0	
5КДІ68-4.4-С						30(400)		1366,0	
5КДІ68-4.5-С						40(500)		1366,0	
5КДІ68-5.4-С						30(400)		1527,1	
5КДІ68-5.5-С						40(500)		1527,1	
5КДІ68-6.4-С						30(400)		1555,8	
5КДІ68-6.5-С						40(500)		1555,8	
5КДІ68-7.4-С						30(400)		1990,0	
5КДІ68-7.5-С						40(500)		1990,0	
6КДІ68-1.3-С	12 м	32/5 (т.) 50/12,5(л.с.т.)	13000	5100	18100	22,5(300)	8,3	904,6	20,8
6КДІ68-1.4-С						30(400)		904,6	
6КДІ68-2.3-С						22,5(300)		1052,4	
6КДІ68-2.4-С						30(400)		1052,4	
6КДІ68-2.5-С						40(500)		1052,4	
6КДІ68-3.3-С						22,5(300)		1107,1	
6КДІ68-3.4-С						30(400)		1107,1	
6КДІ68-4.3-С						22,5(300)		1258,6	
6КДІ68-4.4-С						30(400)		1258,6	
6КДІ68-4.5-С						40(500)		1258,6	
6КДІ68-5.4-С						30(400)		1441,1	
6КДІ68-5.5-С						40(500)		1441,1	
6КДІ68-6.4-С						30(400)		1506,9	
6КДІ68-6.5-С						40(500)		1506,9	
6КДІ68-7.5-С						40(500)		1615,2	
6КДІ68-8.4-С						30(400)		1609,8	

КОЛОННЫ ЖЕЛЕЗОБЕТОННЫЕ ДВУХВЕТВЕВОГО СЕЧЕНИЯ ДЛЯ ОДНОЭТАЖНЫХ ПРОИЗВОДСТВЕННЫХ ЗДАНИЙ ВЫСОТОЙ 15,6; 16,8 и 18,0 м

СТРОИТЕЛЬНЫЕ КОНСТРУКЦИИ И ИЗДЕЛИЯ Серия 1.424.1-9 Вып. 0-1с, 5с, 6с, 7с

Лист 4 Страница 7

Продолжение

Марка колонны	Шаг колонн	Грузоподъемность, т (режим работы крана)	Основные размеры, мм			Класс, В (марка, М) бетона	Объем бетона м3	Расход стали кг	Масса колонны т
			ℓ_1	ℓ_2	L				
6КДІ68-8.5-С	12 м	32/5 (т.) 50/12,5(л.с.т.)	13000	5100	18100	40(500)	8,3	1609,8	20,8
6КДІ68-9.3-С						22,5(300)		1839,2	
7КДІ68-1.3-С	12 м	Б/К^{х} 20/5(л.с.т.) 32/5 (л.с.)	13600	3900 (3800)	17500 (17400)	22,5(300)	7,9	1043,2	19,8
7КДІ68-1.4-С						30(400)		1043,2	
7КДІ68-2.4-С						30(400)		1197,0	
8КДІ68-1.4-С	12 м	32/5 (т.) 50/12,5(л.с.т.)	13000	4500 (4400)	17500 (17400)	30(400)	8,1	897,1	20,3
8КДІ68-2.4-С						30(400)		1142,8	
8КДІ68-2.5-С						40(500)		1142,8	
8КДІ68-3.5-С						40(500)		1262,9	
5КДІ80-1.3-С	12 м	Б/К^{х} 20/5(л.с.т.) 32/5 (л.с.)	14800	4500	19300	22,5(300)	8,8	1025,3	22,1
5КДІ80-1.4-С						30(400)		1025,3	
5КДІ80-2.3-С						22,5(300)		1205,1	
5КДІ80-2.4-С						30(400)		1205,1	
5КДІ80-2.5-С						40(500)		1205,1	
5КДІ80-3.3-С						22,5(300)		1310,9	
5КДІ80-3.4-С						30(400)		1310,9	
5КДІ80-3.5-С						40(500)		1310,9	
5КДІ80-4.4-С						30(400)		1357,2	
5КДІ80-4.5-С						40(500)		1357,2	
5КДІ80-5.4-С						30(400)		1481,2	
5КДІ80-5.5-С						40(500)		1481,2	
5КДІ80-6.3-С						22,5(300)		1692,2	
5КДІ80-6.4-С						30(400)		1692,2	
5КДІ80-6.5-С						40(500)		1692,2	
5КДІ80-7.3-С						22,5(300)		1939,2	
5КДІ80-7.4-С						30(400)		1939,2	
5КДІ80-7.5-С						40(500)		1939,2	
5КДІ80-8.4-С						30(400)		2182,4	
5КДІ80-8.5-С						40(500)		2182,4	
6КДІ80-1.3-С	12 м	32/5 (т.) 50/12,5(л.с.т.)	14200	5100	19300	22,5(300)	8,7	968,2	21,7
6КДІ80-1.5-С						40(500)		968,2	
6КДІ80-2.3-С						22,5(300)		1125,2	
6КДІ80-2.4-С						30(400)		1125,2	
6КДІ80-2.5-С						40(500)		1125,2	

КОЛОННЫ ЖЕЛЕЗОБЕТОННЫЕ ДВУХВЕТВЕВОГО СЕЧЕНИЯ ДЛЯ ОДНОЭТАЖНЫХ ПРОИЗВОДСТВЕННЫХ ЗДАНИЙ ВЫСОТОЙ I5,6; I6,8 и I8,0 м

СТРОИТЕЛЬНЫЕ КОНСТРУКЦИИ И ИЗДЕЛИЯ Серия I.424.I-9 Вып.0-Ic,5c, 6c,7c

Лист 4 Страница 8

Продолжение

Марка колонны	Шаг колонн	Грузоподъемность,т (режим работы крана)	Основные размеры, мм ℓ_1	Основные размеры, мм ℓ_2	Основные размеры, мм L	Класс,В (марка,М) бетона	Объем бетона м3	Расход стали кг	Масса колонны т
6КДI80-3.3-С	I2 м	32/5 (т.) 50/I2,5(л.с.т.)	I4200	5I00	I9300	22,5(300)	8,7	I2I7,7	2I,7
6КДI80-3.4-С						30(400)		I2I7,7	
6КДI80-3.5-С						40(500)		I2I7,7	
6КДI80-4.4-С						30(400)		I3II,I	
6КДI80-4.5-С						40(500)		I3II,I	
6КДI80-5.4-С						30(400)		I506,4	
6КДI80-5.5-С						40(500)		I506,4	
6КДI80-6.4-С						30(400)		I6I0,3	
6КДI80-6.5-С						40(500)		I6I0,3	
6КДI80-7.4-С						30(400)		I670,7	
6КДI80-7.5-С						40(500)		I670,7	
6КДI80-8.5-С						40(500)		I866,5	
6КДI80-9.4-С						30(400)		2460,4	
6КДI80-9.5-С						40(500)		2460,4	
7КДI80-I.4-С	I2 м	$Б/К^{х}$ 20/5(л.с.т.) 32/5 (л.с.)	I4800	3900 (3800)	I8700 (I8600)	30(400)	8,5	I00I,7	2I,3
7КДI80-2.4-С						30(400)		I328,7	
7КДI80-2.5-С						40(500)		I328,7	
8КДI80-I.5-С	I2 м	32/5 (т.) 50/I2,5(л.с.т.)	I4200	4500 (4400)	I8700 (I8600)	40(500)	8,5	I03I,8	2I,2
8КДI80-2.4-С						30(400)		I09I,8	
8КДI80-3.5-С						40(500)		I357,4	

Размеры ℓ_2 и L в скобках принимать при высоте железобетонных подстропильных ферм на опоре 700 мм.

КОЛОННЫ ЖЕЛЕЗОБЕТОННЫЕ ДВУХВЕТВЕВОГО СЕЧЕНИЯ ДЛЯ ОДНОЭТАЖНЫХ ПРОИЗВОДСТВЕННЫХ ЗДАНИЙ ВЫСОТОЙ I5,6; I6,8 и I8,0 м	СТРОИТЕЛЬНЫЕ КОНСТРУКЦИИ И ИЗДЕЛИЯ Серия I.424.I-9 Вып.0-Iс;5с, 6с,7с	Лист 5 Страница 9

2BA УКАЗАНИЯ ПО ПРИМЕНЕНИЮ

Колонны предназначаются для применения в одноэтажных производственных зданиях с расчетной сейсмичностью 7 и 8 баллов, оборудованных мостовыми опорными электрическими кранами грузоподъемностью до 50 тонн (включительно), а также в зданиях без мостовых кранов или с мостовыми подвесными кранами грузоподъемностью до 5 тонн включительно, для обычных условий строительства.

Расположение зданий предусмотрено в I-IУ ветровых и снеговых районах.

Здания - отапливаемые, без ограничения расчетной зимней температуры наружного воздуха, либо неотапливаемые, при расчетной зимней температуре не ниже минус 40^{0}С.

Покрытие зданий предусмотрено из железобетонных плит по железобетонным или стальным несущим конструкциям и с применением стального настила по стальным фермам.

Габаритные схемы зданий приняты по ГОСТ 23837-79. Наибольшее допустимое расстояние между продольными антисейсмическими швами равно I50 м. Расстояние между поперечными антисейсмическими швами устанавливается в конкретном проекте и не должно превышать I44 и I20 м для зданий с расчетной сейсмичностью соответственно 7 и 8 баллов. Наименьшая длина зданий принята равной 60 м, кроме однопролетных зданий, для которых она составляет 36м.

Стальные вертикальные связи в пределах высоты подкрановой части колонн предусмотрены по всем продольным рядам в середине каждого температурного блока. Стальные вертикальные связи в надкрановой части колонн предусмотрены в следующих случаях: при расчетной сейсмичности зданий 8 баллов, а также при пролетах 30 и 36 м независимо от величины расчетной сейсмичности.

Предел огнестойкости колонн равен 2,5 часа.

J30B ВЕТРОВОЕ ДАВЛЕНИЕ - 48 кгс/м2 (0,48 кПа)

J3NB ВЕС СНЕГОВОГО ПОКРОВА - I50 кгс/м2 (I,5 кПа)

G2EE ИНЖЕНЕРНО-ГЕОЛОГИЧЕСКИЕ УСЛОВИЯ - обычные

G2BQ СТЕПЕНЬ АГРЕССИВНОСТИ СРЕДЫ - неагрессивная, слабо- и среднеагрессивная.

G2MQ РАСЧЕТНАЯ СЕЙСМИЧНОСТЬ - 7,8 баллов

ДОПОЛНИТЕЛЬНЫЕ ДАННЫЕ

Расшифровка марки изделия
IКДI56-I.3-С-аН

I - номер типоразмера колонны,
КД - колонна двухветвевая,
I56 - высота этажа здания в дециметрах,
I - порядковый номер, характеризующий армирование колонны,
3 - условный цифровой индекс, обозначающий класс (марку) бетона колонны,
С - индекс, характеризующий сейсмостойкость колонны,
а - индекс, характеризующий наличие в колонне закладных изделий по чертежу КЖИ,
Н - индекс, характеризующий в случае необходимости, показатель проницаемости бетона колонны (Н - нормальная, П - пониженная).

Примечание: буквенные индексы "а" и "Н" добавляются к марке колонны при разработке чертежей КЖИ. Поэтому в номенклатуре марки колонн приведены в сокращенной записи.

Выпуск 0-IC следует применять совместно с выпуском 0 настоящей серии. Рабочие чертежи колонн для зданий с расчетной сейсмичностью 7 баллов содержатся в выпуске I, арматурные изделия указанных колонн - в выпуске 2. Для зданий с расчетной сейсмичностью 8 баллов рабочие чертежи колонн и их арматурные изделия содержатся соответственно в выпусках 5С и 6С. Рабочие чертежи закладных изделий колонн содержатся в выпусках 2 и 6С. Рабочие чертежи стальных связей по колоннам содержатся в выпуске 7С.

В7ЕА СОСТАВ ПРОЕКТНОЙ ДОКУМЕНТАЦИИ

Выпуск 0-Ic "Материалы для проектирования зданий с расчетной сейсмичностью 7 и 8 баллов".

Выпуск 5с "Колонны для зданий с расчетной сейсмичностью 8 баллов. Рабочие чертежи".

Выпуск 6с "Арматурные и закладные изделия колонн для зданий с расчетной сейсмичностью 7 и 8 баллов. Рабочие чертежи".

Выпуск 7с "Стальные связи по колоннам для зданий с расчетной сейсмичностью 7 и 8 баллов. Рабочие чертежи".

Объем проектных материалов, приведенных к формату АЧ - 906 форматок.

В7ВА АВТОР ПРОЕКТА Харьковский Промстройниипроект, 3I0022, Харьков-22, пл. Дзержинского,8, совместно с ЦНИИпромзданий, Укрниипроектстальконструкцией, НИИЖБ и Армпромпроектом.

В7НА УТВЕРЖДЕНИЕ Утверждены Госстроем СССР, протокол от 02.I2 88 №АЧ-44, введены в действие с 0I.06 89 .

В7КА ПОСТАВЩИК ЦИТП, I25878, ГСП, Москва, А-445, ул.Смольная,22

Инв. № 23528

Катал.л. № 063204

Гл.инженер проекта А.М.Монин

Гл.инженер института Н.Ф.Довгий

gost.e-ecolog.ru