СССР	СТРОИТЕЛЬНЫЙ КАТАЛОГ ЧАСТЬ 3 ТИПОВАЯ ДОКУМЕНТАЦИЯ НА КОНСТРУКЦИИ, ИЗДЕЛИЯ И УЗЛЫ ЗДАНИЙ И СООРУЖЕНИЙ	СТРОИТЕЛЬНЫЕ КОНСТРУКЦИИ И ИЗДЕЛИЯ СЕРИЯ I.424.I-5 ВЫПУСК 6 УДК 624.075.23
ЦИТП	КОЛОННЫ ЖЕЛЕЗОБЕТОННЫЕ ПРЯМОУГОЛЬНОГО СЕЧЕНИЯ ДЛЯ ОДНОЭТАЖНЫХ ПРОИЗВОДСТВЕННЫХ ЗДАНИЙ ВЫСОТОЙ 8,4-I4,4м, ОБОРУДОВАННЫХ МОСТОВЫМИ ОПОРНЫМИ КРАНАМИ ГРУЗОПОДЪЕМНОСТЬЮ ДО 32 ТОНН	МКIН
ФЕВРАЛЬ 1984		На 2-х листах На 3-х страницах Страница I

DIAA ТЕХНИЧЕСКАЯ ХАРАКТЕРИСТИКА

Выпуск содержит расчетные и геометрические схемы стальных вертикальных связей по железобетонным колоннам прямоугольного сечения, а также марки связей, выполненные на стадии КМД.

Материал связей сталь Вст3кп2 по ГОСТ 380-7I* для минус 40°С и выше;
Вст3Гпс5 по ТУI4-I-3023-80 от минус 40°С до минус 65°С.

НОМЕНКЛАТУРА ВЕРТИКАЛЬНЫХ СВЯЗЕЙ ПРИ ШАГЕ КОЛОНН 6 м

Марка связи	Обозначение	Эскиз	Номин. высота здания, м	Высота связи H, мм	Ряд колонн	Масса, кг
ВСI	I.424.I-5,6-00I.00	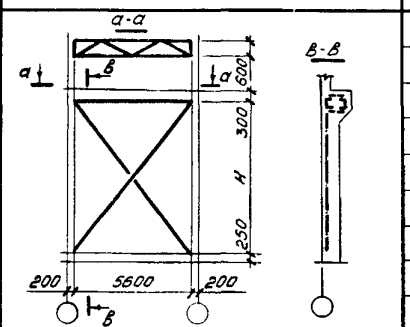	8,4	4350		534
ВС2	I.424.I-5.6-002.00		8,4;9,6	4950		580
ВС3	I.424.I-5.6-003.00		9,6	4950		672
ВС4	I.424.I-5.6-004.00		9,6	5550		636
ВС5	I.424.I-5.6-005.00		9,6;I0,8	6I50	Крайн.	752
ВС6	I.424.I-5.6-006.00		I0,8	6I50		8I5
ВС7	I.424.I-5.6-007.00		I0,8	6750		743
ВС8	I.424.I-5.6-008.00		I0,8	6750		840
ВС9	I.424.I-5.6-009.00		I0,8	7350		744
ВСI0	I.424.I-5.6-0I0.00	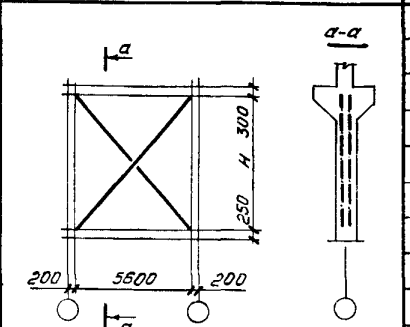	8,4	4350		4I0
ВСII	I.424.I-5.6-0II.00		8,4	4350		5I6
ВСI2	I.424.I-5.6-0I2.00		8,4; 9,6	4950		397
ВСI3	I.424.I-5.6-0I3.00		8,4; 9,6	4950		528
ВСI4	I.424.I-5.6-0I4.00		9,6	5550		538
ВСI5	I.424.I-5.6-0I5.00		9,6;I0,8	6I50	Среди.	564
ВСI6	I.424.I-5.6-0I6.00		I0,8	6I50		705
ВСI7	I.424.I-5.6-0I7.00		I0,8	6750		607
ВСI8	I.424.I-5.6-0I8.00		I0,8	6750		778
ВСI9	I.424.I-5.6-0I9.00		I0,8	7350		626
ВС20	I.424.I-5.6-020.00	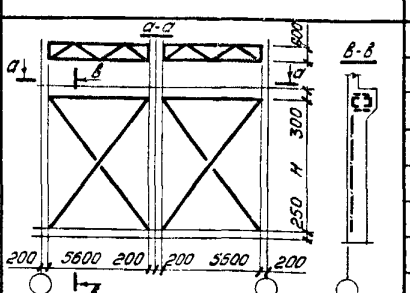	I4,4	9750		2636
ВС2I	I.424.I-5.6-02I.00		I2,0	7350		226I
ВС22	I.424.I-5.6-022.00		I2,0	7350		I700
ВС23	I.424.I-5.6-023.00		I2,0	7950		I67I
ВС25	I.424.I-5.6-025.00		I3,2	8550	Крайн.	I692
ВС27	I.424.I-5.6-027.00		I3,2	9I50		I756
ВС28	I.424.I-5.6-028.00		I4,4	9750		2I49
ВС29	I.424.I-5.6-029.00		I4,4	I0350		2390
ВС24	I.424.I-5.6-024.00	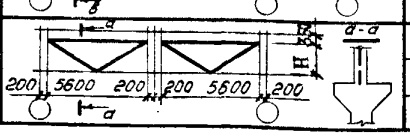	I2,0;I3,2	2440	Крайн.	428
ВС26	I.424.I-5.6-026.00		I2,0;I3,2	2840	Среди.	3I7
			I4,4			

gost.e-ecolog.ru

КОЛОННЫ ЖЕЛЕЗОБЕТОННЫЕ ПРЯМОУГОЛЬНОГО СЕЧЕНИЯ ДЛЯ ОДНОЭТАЖНЫХ ПРОИЗВОДСТВЕННЫХ ЗДАНИЙ ВЫСОТОЙ 8,4-I4,4 М, ОБОРУДОВАННЫХ МОСТОВЫМИ ОПОРНЫМИ КРАНАМИ ГРУЗОПОДЪЕМНОСТЬЮ ДО 32 ТОНН

СТРОИТЕЛЬНЫЕ КОНСТРУКЦИИ И ИЗДЕЛИЯ СЕРИЯ I.424.I-5 ВЫПУСК 6

Лист I Страница 2

НОМЕНКЛАТУРА ВЕРТИКАЛЬНЫХ СВЯЗЕЙ СРЕДНЕГО РЯДА КОЛОНН ПРИ ШАГЕ I2 м

Марка связи	Обозначение	Эскиз	Номин. высота здания, м	Высота связи H, мм	Масса, кг
ВС47	I.424.I-5.6-047.00	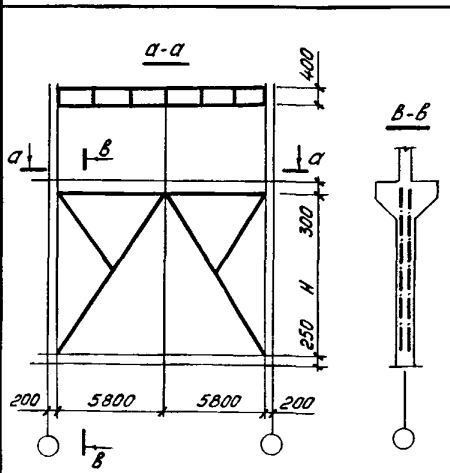	I2,0	6950	I248
ВС48	I.424.I-5.6-048.00		I2,0	6950	I339
ВС49	I.424.I-5.6-049.00		I2,0	7550	I225
ВС50	I.424.I-5.6-050.00		I2,0	7550	I390
ВС5I	I.424.I-5.6-05I.00		I3,2	8I50	I367
ВС52	I.424.I-5.6-052.00		I3,2	8I50	I522
ВС53	I.424.I-5.6-053.00		I3,2	8I50	I227
ВС54	I.424.I-5.6-054.00		I3,2	8750	I4I6
ВС55	I.424.I-5.6-055.00		I3,2	8750	I559
ВС56	I.424.I-5.6-056.00		I3,2	8750	I300
ВС57	I.424.I-5.6-057.00		I4,4	9350	I478
ВС58	I.424.I-5.6-058.00		I4,4	9350	I770
ВС59	I.424.I-5.6-059.00		I4,4	9950	I543
ВС60	I.424.I-5.6-060.00		I4,4	9950	I8I0
ВС6I	I.424.I-5.6-06I.00	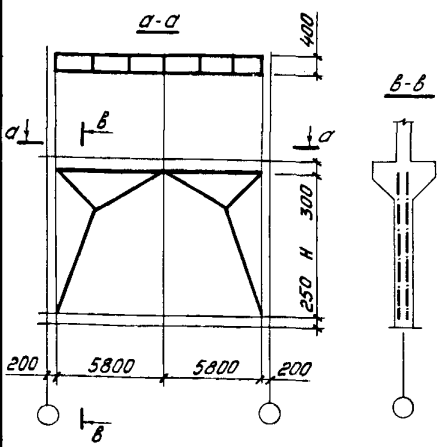	8,4	3950	I2I5
ВС62	I.424.I-5.6-062.00		8,4	3950	I487
ВС63	I.424.I-5.6-063.00		9,6	4550	I092
ВС64	I.424.I-5.6-064.00		9,6	4550	I382
ВС65	I.424.I-5.6-065.00		9,6	4550	I523
ВС66	I.424.I-5.6-066.00		9,6	5I50	II26
ВС67	I.424.I-5.6-067.00		9,6	5I50	I372
ВС68	I.424.I-5.6-068.00		9,6;I0,8	5750	II2I
ВС69	I.424.I-5.6-069.00		9,6;I0,8	5750	I280
ВС70	I.424.I-5.6-070.00		9,6;I0,8	5750	I422
ВС7I	I.424.I-5.6-07I.00		I0,8	5750	2053
ВС72	I.424.I-5.6-072.00		I0,8	6350	II28
ВС73	I.424.I-5.6-073.00		I0,8	6350	I298
ВС74	I.424.I-5.6-074.00		I0,8	6350	I422
ВС75	I.424.I-5.6-075.00		I0,8	6350	I787
ВС76	I.424.I-5.6-076.00		I0,8	6950	I265
ВС77	I.424.I-5.6-077.00		I0,8	6950	I425
ВС30	I.424.I-5.6-030.00	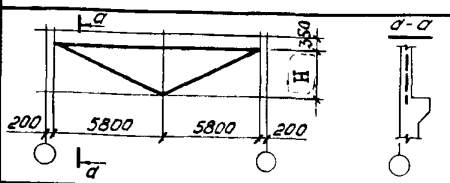	I2,0;I3,2	2440	224
ВС3I	I.424.I-5.6-03I.00		I2,0;I3,2	2840	23I
ВС45	I.424.I-5.6-045.00		I2,0;I3,2	2440	353
ВС46	I.424.I-5.6-046.00		I2,0;I3,2	2840	362

Масса связей дана с учетом I% на массу наплавленного металла

КОЛОННЫ ЖЕЛЕЗОБЕТОННЫЕ ПРЯМОУГОЛЬНОГО СЕЧЕНИЯ ДЛЯ ОДНОЭТАЖНЫХ ПРОИЗВОДСТВЕННЫХ ЗДАНИЙ ВЫСОТОЙ 8,4-I4,4 М,ОБОРУДОВАННЫХ МОСТОВЫМИ ОПОРНЫМИ КРАНАМИ ГРУЗОПОДЪЕМНОСТЬЮ ДО 32 ТОНН	СТРОИТЕЛЬНЫЕ КОНСТРУКЦИИ И ИЗДЕЛИЯ Серия I.424.I-5 Выпуск 6	Лист 2 Страница 3

НОМЕНКЛАТУРА ВЕРТИКАЛЬНЫХ СВЯЗЕЙ КРАЙНЕГО РЯДА КОЛОНН ПРИ ШАГЕ I2 м

Марка связи	Обозначение	Эскиз	Номин. высота здания, м	Высота связи Н, мм	Масса, кг
ВС32	I.424.I-5.6-032.00	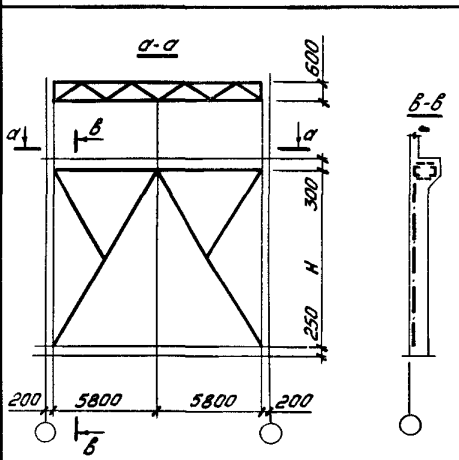	8,4	3950	I0I9
ВС33	I.424.I-5.6-033.00		8,4;9,6	4550	I079
ВС34	I.424.I-5.6-034.00		9,6	5I50	II07
ВС35	I.424.I-5.6-035.00		9,6;I0,8	5750	I030
ВС36	I.424.I-5.6-036.00		9,6;I0,8	5750	II55
ВС37	I.424.I-5.6-037.00		I0,8	6350	I233
ВС38	I.424.I-5.6-038.00		I0,8	6350	I288
ВС39	I.424.I-5.6-039.00		I0,8;I2,0	6950	I27I
ВС40	I.424.I-5.6-040.00		I2,0	7550	I359
ВС4I	I.424.I-5.6-04I.00		I3,2	8I50	I498
ВС42	I.424.I-5.6-042.00		I3,2	8750	I539
ВС43	I.424.I-5.6-043.00		I3,2;I4,4	9350	I79I
ВС44	I.424.I-5.6-044.00		I4,4	9950	I849

С2ВА УКАЗАНИЯ ПО ПРИМЕНЕНИЮ

Стальные связи по железобетонным колоннам предназначены:
для каркасов одноэтажных производственных зданий:
- с размерами пролетов I8,24,30 и 36 м;
- с железобетонными колоннами прямоугольного сечения без проходов;
- на действие ветровой нагрузки для IА,IБ,ПА,ПБ,ША,ШБ,IУА,IУБ географических районов СССР по скоростному напору ветра;
- с мостовыми опорными кранами грузоподъемностью 32 т общего назначения.

NIBD РАСЧЕТНАЯ ТЕМПЕРАТУРА НАРУЖНОГО ВОЗДУХА — — минус -65°С и выше

С2ВО СТЕПЕНЬ АГРЕССИВНОСТИ СРЕДЫ — — неагрессивная,слабоагрессивная

В7ЕА СОСТАВ ПРОЕКТНОЙ ДОКУМЕНТАЦИИ

Выпуск 6 - Стальные связи по колоннам. Рабочие чертежи

Объем проектных материалов,приведенных к формату А4-250 форматок.

В7ВА АВТОР ПРОЕКТА Укрпроектстальконструкция 252I60, Киев-I60, проспект Освободителей,I С участием ЦНИИпромзданий и ГПИ Промстройпроект

В7НА УТВЕРЖДЕНИЕ утверждены Госстроем СССР, постановление от 28.I0.83 № 29I введены в действие с 0I.04.84

В7КА ПОСТАВЩИК ЦИТП, I25878,ГСП,Москва,А-445,ул.Смольная,22

Инв.№ I9I36

Катал.л.№ 048993

Гл.инженер проекта А.В.Семковский

Гл.инженер института О.И.Шуй

gost.e-ecolog.ru