СК-3	СТРОИТЕЛЬНЫЙ КАТАЛОГ ЧАСТЬ 3 ТИПОВАЯ ДОКУМЕНТАЦИЯ НА СТРОИТЕЛЬНЫЕ КОНСТРУКЦИИ, ИЗДЕЛИЯ И УЗЛЫ ЗДАНИЙ И СООРУЖЕНИЙ	СТРОИТЕЛЬНЫЕ КОНСТРУКЦИИ И ИЗДЕЛИЯ Серия I.4I2.I-4 УДК 624.I5
ГП ЦПП	МОНОЛИТНЫЕ ЖЕЛЕЗОБЕТОННЫЕ ФУНДАМЕНТЫ НА ЕСТЕСТВЕННОМ ОСНОВАНИИ ПОД ЖЕЛЕЗОБЕТОННЫЕ СТОЙКИ ФАХВЕРКА МАТЕРИАЛЫ ДЛЯ ПРОЕКТИРОВАНИЯ И РАБОЧИЕ ЧЕРТЕЖИ	ММВВ
Август 1980		На I-м листе На 2-х страницах Страница I

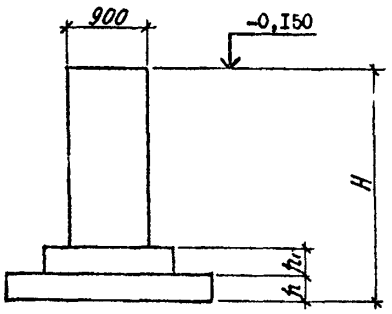

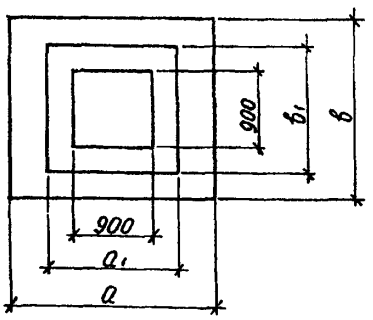

НОМЕНКЛАТУРА ФУНДАМЕНТОВ

Марка фундамента	Размеры фундамента в мм							Объем бетона, м³
	a	b	a_1	b_1	h	h_1	H	
I	2	3	4	5	6	7	8	9
ФФI-I÷ФФI-6	I500	I500	-	-	300	-	I500÷4200	I,6÷3,8
ФФ2-I÷ФФ2-6	I800	I800	-	-	300	-	I500÷4200	I,9÷4,I
ФФ3-I÷ФФ3-6	2400	I800	I500	900	300	300	I500÷4200	2,4÷4,3
ФФ4-I÷ФФ4-6	2400	2I00	I500	I500	300	300	I500÷4200	2,9÷5,I
ФФ5-I÷ФФ5-6	2700	2I00	I800	I500	300	300	I500÷4200	3,2÷5,4
ФФ6-I÷ФФ6-6	3000	2400	I800	I500	300	300	I500÷4200	3,7÷5,9

gost.e-ecolog.ru

ТЕХНИЧЕСКАЯ ХАРАКТЕРИСТИКА И УКАЗАНИЯ ПО ПРИМЕНЕНИЮ

Фундаменты железобетонные монолитные на естественном основании под железобетонные стойки фахверка по шифрам 460-75, 13-74 и 1152-77 (выпуски 9 и 10).

Фундаменты разработаны высотой 1.5; 1.8; 2.4; 3.0; 3.6 и 4.2 м с отметкой верха - - 0,150 м.

Расчетные давления на грунт приняты от 15 до 25 тс/м2 с градацией 2,5 тс/м2 и от 25 до 60 тс/м2 с градацией 5 тс/м2.

Материал фундаментов - бетон тяжелый по ГОСТ 7473-76 нормальной плотности с объёмным весом до 2500 кг/м3 марки М150 по прочности на сжатие.

- арматура класса А-I по ГОСТ 5781-75, класса А-II по ГОСТ 5781-75 и класса А-III по ГОСТ 5.1459-72[x].

Опалубочные размеры фундаментов унифицированы и приняты кратными модулю 300 мм.

Фундаментная плита армируется в двух направлениях плоскими унифицированными сетками по серии 1.410-2. Подколонник армируется плоскими унифицированными вертикальными сварными сетками и сетками косвенного армирования под торцом колонны.

Изготовление арматурных сеток предусмотрено на многоточечных контактно-сварочных машинах.

Подбор марок фундаментов и арматурных изделий производится по таблицам и графикам, приведённым в альбоме. Чертежи фундаментов дорабатываются проектировщиками при привязке к конкретным условиям.

УКАЗАНИЯ ПО ПРИМЕНЕНИЮ

Применяются в обычных условиях строительства и в районах с расчетной сейсмичностью 7, 8, 9 баллов.

ОБЪЕМ ПРОЕКТНЫХ МАТЕРИАЛОВ - 62 ФОРМАТКИ

АВТОР ПРОЕКТА

Проектный институт № 1, г.Ленинград, 190000, пр.Майорова, 1/12, при участии НИИЖБ и НИИОСП им.Герсеванова.

УТВЕРЖДЕНИЕ

Утверждены и введены в действие Госстроем СССР с 1 июля 1980 г, протокол от 7 декабря 1979 г.

ПОСТАВЩИК

Государственное предприятие — Центр проектной продукции массового применения (ГП ЦПП), 127238, Москва, Дмитровское ш.,4[illegible], корп. 2

Инв. № 16714
Катал.л. № 042559и

gost.e-ecolog.ru

3.01.1 .94 т.1