СК-2	СТРОИТЕЛЬНЫЙ КАТАЛОГ ЧАСТЬ 2 ТИПОВЫЕ ПРОЕКТЫ ПРЕДПРИЯТИЙ, ЗДАНИЙ И СООРУЖЕНИЙ	ТИПОВОЙ ПРОЕКТ 90I-9-I7.87 УДК 628.I
ОАО «ЦПП»	УСТАНОВКА ВОДОРАЗБОРНЫХ КОЛОНОК И ПОЖАРНЫХ ГИДРАНТОВ	**ОСКА**
НОЯБРЬ 1987		На 2-х листах На 3-х страницах Страница I

Установка водоразборной колонки в колодце

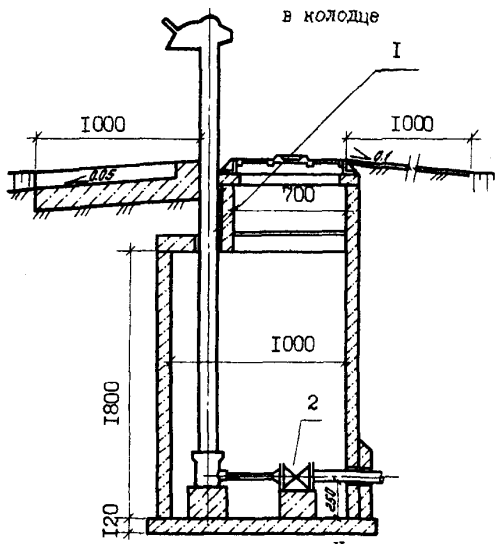

Установка водоразборной колонки в грунте

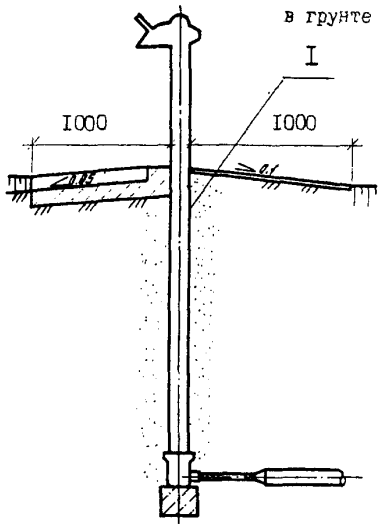

Установка пожарного гидранта

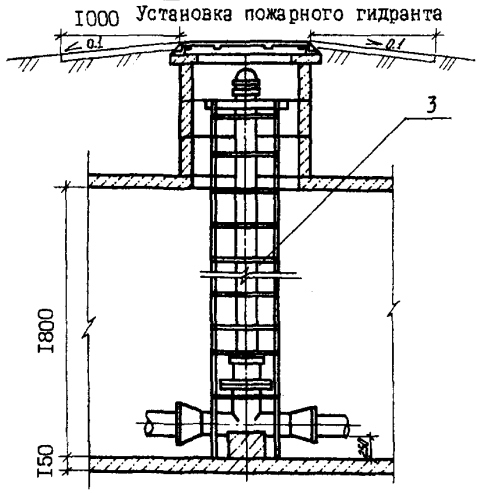

ЭКСПЛИКАЦИЯ ОБОРУДОВАНИЯ

Позиция	Наименование
I	Водоразборная колонка
2	Задвижка
3	Пожарный гидрант

gost.e-ecolog.ru

УСТАНОВКА ВОДОРАЗБОРНЫХ КОЛОНОК И ПОЖАРНЫХ ГИДРАНТОВ	ТИПОВОЙ ПРОЕКТ 901-9-17.87	Лист I Страница 2

D1AA ТЕХНИЧЕСКАЯ ХАРАКТЕРИСТИКА

Проект предназначается для применения при установке водоразборных колонок и пожарных гидрантов.

D2BA СТРОИТЕЛЬНЫЕ КОНСТРУКЦИИ И ИЗДЕЛИЯ

Колодцы для установок водоразборных колонок и пожарных гидрантов выполнять в соответствии с требованиями типовых проектных решений 901-09-11.84 "Колодцы водопроводные". Основными рекомендуемыми вариантами колодцев для установки водоразборных колонок и пожарных гидрантов являются круглые колодцы по серии 3.900-3 вып.7.

При установке водоразборной колонки в грунте необходимо выполнить подушку из бетона В 7.5.

Для предохранения от выпучивания пространство вокруг подземного корпуса колонки на ширину 15 см засыпать песком.

Количество типоразмеров сборных ж.-б. элементов - 6.

Наибольшая масса монтажного элемента (кольцо стеновое) - 0,6 т.

N1BD РАСЧЕТНАЯ ТЕМПЕРАТУРА НАРУЖНОГО ВОЗДУХА - -40°С

G2EE ИНЖЕНЕРНО-ГЕОЛОГИЧЕСКИЕ УСЛОВИЯ - - обычные

G2DD КЛИМАТИЧЕСКИЕ РАЙОНЫ И ПОДРАЙОНЫ СССР ПБ, IВ, IIВ, IIГ, IД, III, IУ

G2MQ СЕЙСМИЧНОСТЬ - 6 баллов

Наименование		Водоразборная колонка				Пожарный гидрант	
		Устанавливаемая в грунте		Устанавливаемая в ж.-б. колодце		Всего	Удельн. показ.
		Всего	Удельн. показ.	Всего	Удельн. показ.		
V1IA	СТОИМОСТЬ						
V1IB	Общая сметная стоимость, в том числе:	тыс.руб.	0,07	-	0,27	-	0,11	-
VIIL	строительно-монтажных работ	тыс.руб.	0,07	-	0,27	-	0,11	-
VIIO	оборудования	тыс.руб.	-	-	-	-	-	-
VIIV	Стоимость общая на расчетный показатель	руб.	-	73	-	268	-	109
VIJA	ТРУДОЕМКОСТЬ							
VIJF	Построечные трудовые затраты	чел.-дн.	1,94	-	5,07	-	0,79	-
VIJV	То же, на расчетный показатель	чел.-дн.	-	1,94	-	5,07	-	0,79
VIKA	РАСХОДЫ							
VIKB	Расход строительных материалов:							
	Цемент	т	-	-	0,240	-	0,003	-
	Цемент, приведенный к М400	т	-	-	0,239	-	0,003	-
	То же, на расчетный показатель	т	-	-	-	0,239	-	0,003
	Сталь	т	-	-	0,048	-	0,026	-
	Сталь, приведенная к классам А-I и С 38/23	т	-	-	0,075	-	0,026	-
	То же, на расчетный показатель	т	-	-	-	0,075	-	0,026
	Железобетон и бетон	м³	0,01	-	0,96	-	0,01	-
	в т.ч. сборный	м³	-	-	0,82	-	-	-
	То же, на расчетный показатель	м³	-	*0,01*	-	*0,96*	-	*0,01*
	ТЕХНИЧЕСКИЕ ХАРАКТЕРИСТИКИ							
G3NB	Объем строительный	м³	-	-	3,06	-	-	-
VINP	Объем строительный на расчетный показатель	м³	-	-	-	3,06	-	-

УСТАНОВКА ВОДОРАЗБОРНЫХ КОЛОНОК И ПОЖАРНЫХ ГИДРАНТОВ	ТИПОВОЙ ПРОЕКТ 901-9-17.87	Лист 2 Страница 3

ДОПОЛНИТЕЛЬНЫЕ ДАННЫЕ

Типовой проект разработан взамен типового проекта 901-9-2. За расчетную единицу приняты установка одной водоразборной колонки и одного пожарного гидранта. Проект разработан для районов с сейсмичностью 6 баллов и также применим для строительства в районах с сейсмичностью до 9 баллов без дополнительных антисейсмических мероприятий. Для пожарного гидранта дано проектное решение только по его установке и креплению. Основные показатели даны для водоразборной колонки с высотой подземной части 2000мм и пожарного гидранта высотой 1750 мм. Сметная документация составлена в нормах и ценах 1984 года.

B7EA СОСТАВ ПРОЕКТНОЙ ДОКУМЕНТАЦИИ

Альбом I - Пояснительная записка.

Технологические решения.

Архитектурно-строительные решения.

Спецификации оборудования.

Альбом II - Ведомости потребности в материалах.

Альбом III - Сметы.

Объем проектных материалов, приведенных к формату А4 - 88 форматок

B7BA АВТОР ПРОЕКТА — Союзгипроводхоз им. Е.Е.Алексеевского

129344, г.Москва, ул.Енисейская, 2

B7HA УТВЕРЖДЕНИЕ — Утвержден и введен в действие

Минводхозом СССР

(протокол № 545 от 17 июня 1987 г.)

B7KA ПОСТАВЩИК — ОАО «ЦПП», 127238, Москва, Дмитровское ш., 46, к. 2
Уралтиппроект, 620004, г. Екатеринбург, ул. Чебышева, 4

Инв. № 22349

Катал.л. № 058528

gost.e-ecolog.ru