СК-2	**СТРОИТЕЛЬНЫЙ КАТАЛОГ** **Часть 2** **ТИПОВЫЕ ПРОЕКТЫ ПРЕДПРИЯТИЙ, ЗДАНИЙ И СООРУЖЕНИЙ**	901-6-97.89
ОАО «ЦПП»	ГРАДИРНЯ ДВУХСЕКЦИОННАЯ С ВЕНТИЛЯТОРАМИ 2ВГ70 С СЕКЦИЯМИ ПЛОЩАДЬЮ 169 КВ.М ИЗ МОНОЛИТНОГО ЖЕЛЕЗОБЕТОНА ДЛЯ ЗАГРЯЗНЕННЫХ ОБОРОТНЫХ ВОД	УДК 624.97:621.175.3
ИЮЛЬ 1990	ТИПОВОЙ ПРОЕКТ	На 4 страницах Страница 1

I-I

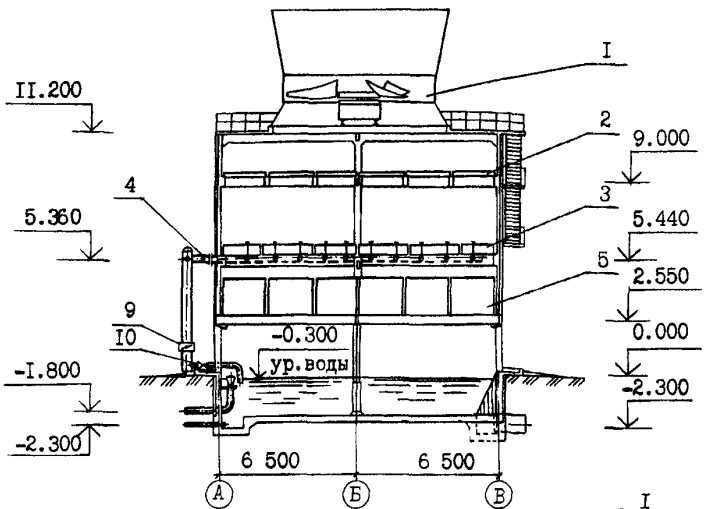

ПЛАН НА ОТМ. 0.000

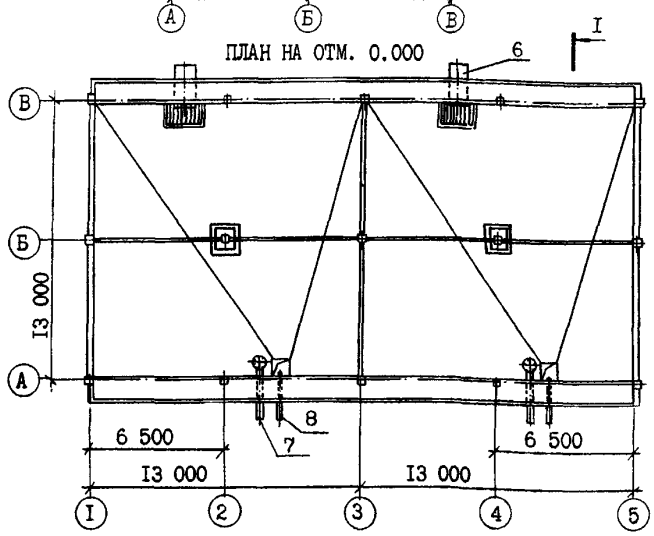

ЭКСПЛИКАЦИЯ ОБОРУДОВАНИЯ

Поз.	Наименование	Кол.	Поз.	Наименование	Кол.
I	Вентилятор 2ВГ70	2	6	Отводящая труба	2
2	Водоуловительные решетки	I44	7	Переливная труба	2
3	Блоки капельного оросителя	I44	8	Спускная труба	2
4	Водораспределительная система	2	9	Затвор 32ч906р Ду600	2
5	Воздухонаправляющие блоки	I44	I0	Задвижка 30ч6бр Ду400	2

gost.e-ecolog.ru

ГРАДИРНЯ ДВУХСЕКЦИОННАЯ С ВЕНТИЛЯТОРАМИ 2ВГ70 С СЕКЦИЯМИ ПЛОЩАДЬЮ 169 КВ.М ИЗ МОНОЛИТНОГО ЖЕЛЕЗОБЕТОНА ДЛЯ ЗАГРЯЗНЕННЫХ ОБОРОТНЫХ ВОД

ТИПОВОЙ ПРОЕКТ 901-6-97.89

Страница 2

V1MA

ТЕХНИКО-ЭКОНОМИЧЕСКИЕ ДАННЫЕ И ПОКАЗАТЕЛИ

Наименование показателей						Код	Типовая проектная документация: Всего	Удельные показатели: на 1 м² общей площади / на 1 м³ строительного объема	Удельные показатели: на расчетную единицу	Удельные показатели: на 1 млн. руб. СМР	Примечание*
Производственная программа	Мощность предприятия	Расчетные единицы	Единица мощности, м²			EA05	1				
G3DB			Единица годового объема товарной продукции	в натуральном выражении		EA07					
				в оптовых ценах, тыс. руб.		EA08					
		Количество расчетных единиц	Мощность, м²			ЕД06	338				
			Годовой объем товарной продукции	в натуральном выражении		ЕД09					
				в оптовых ценах, тыс. руб.		ЕД10					
	Затраты производства (себестоимость), тыс. руб. (удельные показатели на 1 руб. товарной продукции, коп.)					СП02	31,06 31,48				
	Приведенные затраты, тыс. руб. (удельные показатели, руб.)					СП06	51,38 52,26		152,01 154,62		
Режим работы и штаты	Численность работающих чел.		общая			ШТ02					
G3DD		в том числе	рабочих			ШТ03					
			в наиболее многочисленную смену			ШТ04					
	количество рабочих дней в году					ШТ08	350				
	количество смен в сутки					ШТ01	3				
	продолжительность смены, ч.					ШТ09	8				
	коэффициент сменности по рабочим					ШТ05					
	коэффициент загрузки оборудования					ШТ10					
Техническая характеристика	площадь, м²		застройки			ХП01	396		1,17		
G3OC			общая			ХП02	338		1,0		
G3OB		в том числе	подземной части			ХП03					
			встроенных (бытовых) помещений			ХП09					
	объем строительный, м³		общий			ХБ01	4580		13,55		
G3NB		в том числе	подземной части			ХБ02	794				
			встроенных (бытовых) помещений			ХБ03					
Стоимость	Сметная стоимость, тыс. руб. (удельные показатели, руб.)		общая			СС01	127,00 129,89		375,74 384,29		
V1IA		в том числе	строительно-монтажных работ			СС02	107,43 110,32	317,84 326,39			
V1IB			оборудования			СС03	19,568				
V1IL			общая с учетом условной привязки			СС10					
V1IO											
Трудоемкость	нормативная трудоемкость, чел.-ч					ТР08	13440		40,0		
V1JF	трудозатраты построечные, чел.-ч					ТР06	11359	33,6 2,5	33,6	105734 102964	

* для заполнения данных проекта привязки

ГРАДИРНЯ ДВУХСЕКЦИОННАЯ С ВЕНТИЛЯТОРАМИ 2ВГ70 С СЕКЦИЯМИ ПЛОЩАДЬЮ 169 КВ.М ИЗ МОНОЛИТНОГО ЖЕЛЕЗОБЕТОНА ДЛЯ ЗАГРЯЗНЕННЫХ ОБОРОТНЫХ ВОД | ТИПОВОЙ ПРОЕКТ 901-6-97.89 | Страница 3

	Наименование показателей			Код	Типовая проектная документация: Всего	Удельные показатели: на 1 м² общей площади / на 1 м³ строительного объема	Удельные показатели: на расчетную единицу	Удельные показатели: на 1 млн руб. СМР	Примечание
V1KB	Материалоемкость	Цемент, т (удельные показатели, кг)	всего	РЦ01	142,61	421,92 31,14	421,92	1327469 1292694	
			приведенный к М400	РЦ02	141,96	420,0 31,0	420,0	1321418 1286802	
			в том числе на индустриальные изделия	РЦ03					
		Сталь, т (удельные показатели, кг)	всего	РС01	96,37	285,12 21,04	285,12	897049 873550	
			приведенная к классу А-1 и Ст3	РС02	133,19	394,05 29,08	394,05	1239784 1207306	
			в том числе на индустриальные изделия	РС03					
		Бетон и железобетон, м³	всего	РБ01	437,39	1,29 0,10	1,29	4072 3965	
		в том числе	монолитный	РБ02	437,39	1,29 0,10	1,29	4072 3965	
			сборный тяжелый	РБ04					
			сборный легкий	РБ05					
		Лесоматериалы, м³	всего	РЛ01	53,0 61,1	0,011 0,013	0,157 0,181	493,3 568,7	
			приведенные к круглому лесу	РЛ02	79,5 91,65	0,017 0,020	0,235 0,271	740 853,1	
V1LL	Ресурсы	Расход электроэнергии, годовой, МВт·ч (удельные показатели, кВт·ч)		ПС08	1444	4272 315,3	4272		
V1LK		Потребная электрическая мощность, кВт		ЭМ01	150		0,44		
V1GB		Продолжительность строительства, мес		ПС01	3				

Первая цифра в графе - для градирни без дополнительного оросителя, вторая - для градирни с дополнительным капельным оросителем. Если в графе один показатель, то он одинаков для всех случаев.

D1AA ТЕХНИЧЕСКАЯ ХАРАКТЕРИСТИКА

Градирни предназначены для охлаждения воды в системах оборотного водоснабжения различных отраслей промышленности с расходом от 3000 м³/ч до 23000 м³/ч, с перепадом температур нагретой и охлажденной воды в диапазоне от 5°С до 20°С при глубине охлаждения $t_2-\tau$ =4÷5°С.

Градирня состоит: из подземной части - водосборного резервуара, надземной части-несущего каркаса и обшивки - все из монолитного железобетона и технологического оборудования: вентиляторных установок 2ВГ70, водораспределительной системы из стальных труб, водоуловительных решеток, воздухонаправляющих блоков и блоков капельного оросителя из модифицированной древесины мягколиственных пород.

D2BA СТРОИТЕЛЬНЫЕ КОНСТРУКЦИИ И ИЗДЕЛИЯ

Днище, стены резервуара, колонны, ригели, обшивка - из монолитного железобетона. Лестницы, мостики, ограждения - металлические по серии 1.450.3-3 вып.0;1.

C3GA ИНЖЕНЕРНОЕ ОБОРУДОВАНИЕ

Напряжение - 380 В

J30B НОРМАТИВНОЕ ЗНАЧЕНИЕ ВЕТРОВОГО ДАВЛЕНИЯ - $\frac{0,23\ кПа}{23\ кгс/м2}$

ГРАДИРНЯ ДВУХСЕКЦИОННАЯ С ВЕНТИЛЯТОРАМИ 2ВГ70 С СЕКЦИЯМИ ПЛОЩАДЬЮ 169 КВ.М ИЗ МОНОЛИТНОГО ЖЕЛЕЗОБЕТОНА ДЛЯ ЗАГРЯЗНЕННЫХ ОБОРОТНЫХ ВОД	ТИПОВОЙ ПРОЕКТ 901-6-97.89	Страница 4

J3NB НОРМАТИВНОЕ ЗНАЧЕНИЕ ВЕСА СНЕГОВОГО ПОКРОВА - 1,0 кПа / 100 кгс/м2

R2CO СТЕПЕНЬ ОГНЕСТОЙКОСТИ ПО СТРОИТЕЛЬНЫМ КОНСТРУКЦИЯМ - II

N1BD РАСЧЕТНАЯ ТЕМПЕРАТУРА НАРУЖНОГО ВОЗДУХА (основной вариант) - 30°С

G2DD КЛИМАТИЧЕСКИЕ РАЙОНЫ СССР - I; II; III; IУ

G2EB ИНЖЕНЕРНО-ГЕОЛОГИЧЕСКИЕ УСЛОВИЯ - обычные

G3DT ТЕХНОЛОГИЧЕСКИЙ ПРОЦЕСС

Охлаждение воды в системах оборотного водоснабжения

ДОПОЛНИТЕЛЬНЫЕ ДАННЫЕ

Сметная документация составлена в нормах и ценах 1984 г.
Расчетная единица - 1 м2 площади орошения. Всего - 338 м2
Допускаемая сейсмичность в районе строительства до 8 баллов.
Данный типовой проект разработан взамен т.п. 901-6-62.

B7EA СОСТАВ ПРОЕКТНОЙ ДОКУМЕНТАЦИИ

Альбом 1	ПЗ	Пояснительная записка
	ТХ	Технологическая часть
Альбом 2	АЭМ	Электротехническая часть
Альбом 3	АР	Архитектурно-строительные решения
	КЖ	Конструкции железобетонные
	КМ	Конструкции металлические
Альбом 4	КЖ.И	Изделия строительные
Альбом 5	СО	Спецификации оборудования
Альбом 6	ВМ	Ведомости потребности в материалах
Альбом 7	С	Сметы

Объем проектных материалов, приведенных к формату А4 - 840 форматок

B7BA АВТОР ПРОЕКТА Союзводоканалпроект, 117941, ГСП-1, Москва, В-331, пр.Вернадского, д.29

B7HA УТВЕРЖДЕНИЕ Утвержден и введен в действие В/О Союзводоканалниипроект Протокол от 17 октября 1989 г. № 30

B7KA ПОСТАВЩИК ОАО «ЦПП», 127238, Москва, Дмитровское ш., 46, к. 2

gost.e-ecolog.ru