СК-2	СТРОИТЕЛЬНЫЙ КАТАЛОГ Часть 2 ТИПОВЫЕ ПРОЕКТЫ ПРЕДПРИЯТИЙ, ЗДАНИЙ И СООРУЖЕНИЙ	901-5-53с.93
ОАО «ЦПП»	УНИФИЦИРОВАННЫЕ ВОДОНАПОРНЫЕ СТАЛЬНЫЕ БАШНИ ЗАВОДСКОГО ИЗГОТОВЛЕНИЯ (СИСТЕМЫ РОЖНОВСКОГО) ВМЕСТИМОСТЬЮ 15, 25, 50 м3 ВЫСОТОЙ ОПОРЫ 12, 15, 18 м	
АПРЕЛЬ 1994	ТИПОВОЙ ПРОЕКТ	На 5 страницах Страница 1

ФАСАД

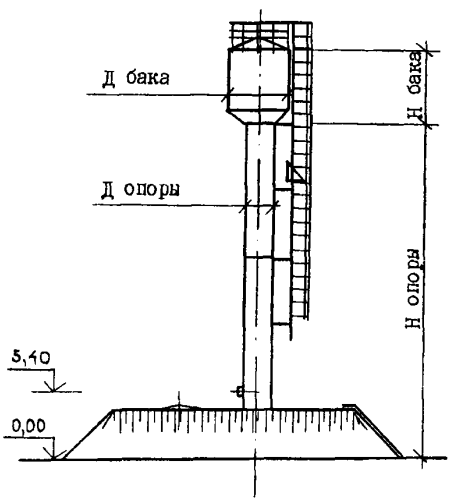

РАЗРЕЗ I-I

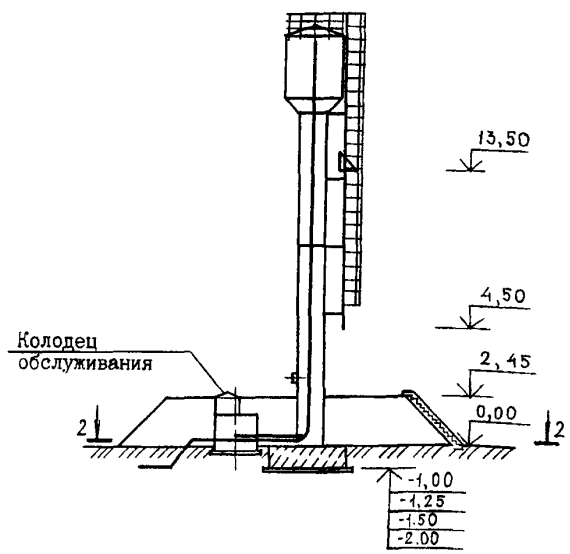

ЭКСПЛИКАЦИЯ ОБОРУДОВАНИЯ

поз	Наименования	кол.
I	Труба подводящая	I
2	Труба отводящая	I
3	Труба переливная	I
4	Трубопровод подводяще-отводящий	I
5	Сбросной трубопровод	I

ПЛАН 2-2

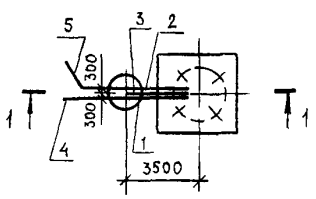

Марка башни	Вместимость бака, м3	Н опоры, м	Н бака, м	Д бака, м	Д опоры, м
ВБР-15У-12с	15	12	3,23	3,02	1,22
ВБР-25У-12с	25	12	4,86	3,02	1,22
ВБР-25У-15с	25	15	4,86	3,02	1,22
ВБР-50У-18-1с	50	18	9,99	3,02	2,0

gost.e-ecolog.ru

УНИФИЦИРОВАННЫЕ ВОДОНАПОРНЫЕ СТАЛЬНЫЕ БАШНИ ЗАВОДСКОГО ИЗГОТОВЛЕНИЯ (СИСТЕМЫ РОЖНОВСКОГО) ВМЕСТИМОСТЬЮ 15, 25, 50 м3 ВЫСОТОЙ ОПОРЫ 12, 15, 18 м	ТИПОВОЙ ПРОЕКТ 901-5-53с.93	Страница 2

БАШНЯ-КОЛОННА ВБР-50У-18-2с ДИАМЕТРОМ 3,02 м

ФАСАД

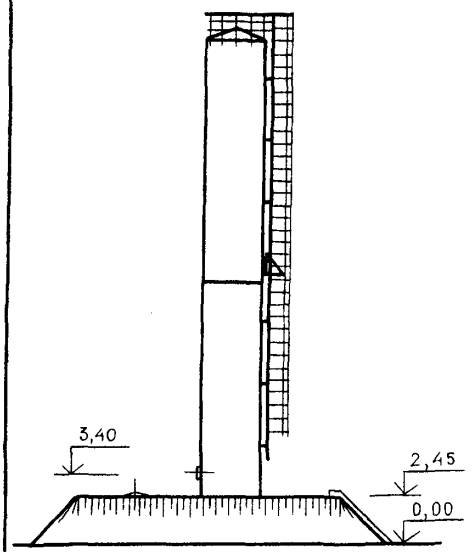

РАЗРЕЗ I-I

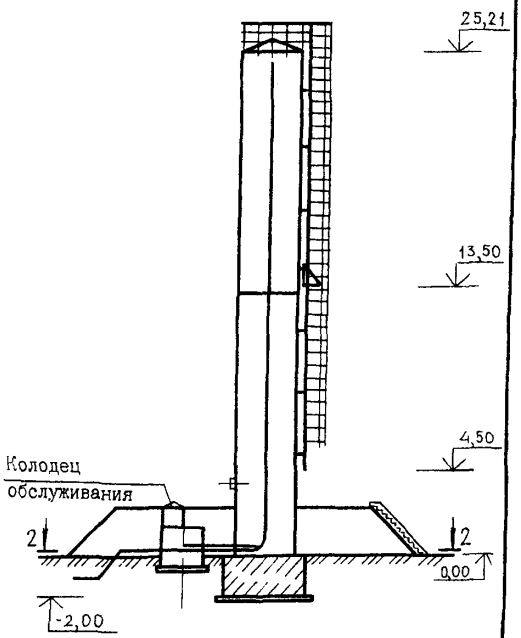

ПЛАН 2-2

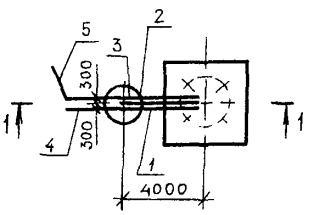

ЭКСПЛИКАЦИЯ ОБОРУДОВАНИЯ

поз	Наименование	кол.
1	Труба подводящая	1
2	Труба отводящая	1
3	Труба переливная	1
4	Трубопровод подводяще-отводящий	1
5	Сбросной трубопровод	1

УНИФИЦИРОВАННЫЕ ВОДОНАПОРНЫЕ СТАЛЬНЫЕ БАШНИ ЗАВОДСКОГО ИЗГОТОВЛЕНИЯ (СИСТЕМЫ РОЖНОВСКОГО) ВМЕСТИМОСТЬЮ I5, 25, 50 м3 ВЫСОТОЙ ОПОРЫ I2, I5, I8 м	ТИПОВОЙ ПРОЕКТ 90I-5-53с.93	Страница 3

D1AA ТЕХНИЧЕСКАЯ ХАРАКТЕРИСТИКА

Башни предназначены для регулирования неравномерности водопотребления, хранения ограниченных резервного и противопожарного запасов в системах сельскохозяйственного водоснабжения и водоснабжения небольших предприятий.
Типовые проектные решения даны для пяти марок водонапорных башен, отличающихся вместимостью бака и высотой опоры: ВБР-I5У-I2с, ВБР-25У-I2с, ВБР-25У-I5с,ВБР-50У-I8-Iс и башня-колонна ВБР-50У-I8-2с

D2BA СТРОИТЕЛЬНЫЕ КОНСТРУКЦИИ И ИЗДЕЛИЯ

Фундамент - монолитный железобетонный, класса бетона BI5

Опора, бак, наружная лестница и ограждение - стальные конструкции заводского изготовления

Колодец обслуживания -

Вариант из сборных железобетонных элементов по ГОСТ 8020-80:

Днище - плита одного типоразмера
Стены - кольца двух типоразмеров
Покрытие - плита одного типоразмера

Вариант из бетона:

Покрытие - плита по серии 3.006.I-2.87 вып.6 - типоразмеров - I

Наибольшая масса монтажного элемента - (башня-колонна) -

C3GA ИНЖЕНЕРНОЕ ОБОРУДОВАНИЕ

Водопроводная арматура для установки в колодце обслуживания входит в комплект заводской поставки

J30B НОРМАТИВНОЕ ЗНАЧЕНИЕ ВЕТРОВОГО ДАВЛЕНИЯ - 38 кгс/м2 / 0,38 кПа

J3NB НОРМАТИВНОЕ ЗНАЧЕНИЕ ВЕСА СНЕГОВОГО ПОКРОВА - 70 кгс/м2 / 0,7 кПа

N1BD РАСЧЕТНАЯ ТЕМПЕРАТУРЫ НАРУЖНОГО ВОЗДУХА - до минус 30°С

G2EE ИНЖЕНЕРНО-ГЕОЛОГИЧЕСКИЕ УСЛОВИЯ - обычные

G2DD КЛИМАТИЧЕСКИЕ РАЙОНЫ И ПОДРАЙОН - IIВ, Ш, IУ

G2MQ СЕЙСМИЧНОСТЬ - 9 (основное решение) 8, 7 баллов

C3DT ТЕХНОЛОГИЧЕСКИЙ ПРОЦЕСС

Башня оборудована подводящей, отводящей и переливной трубами. Процесс подачи и отбора воды из башни автоматизирован. Предусмотрены два варианта средств автоматизации работы башни:

Вариант I - электродные датчики уровня, поступающие комплектно с устройством "Каскад", обеспечивающим автоматическую работу насосной станции;

Вариант 2 - датчики давления типа ЭКМ-IУ (КВУ- и КНУ) на отводящем трубопроводе в утепленном колодце

На отводящей трубе предусмотрен отвод с задвижкой и головкой муфтовой для сбора воды при пробных откачках, а также при необходимости для непосредственной подачи воды в передвижные ёмкости

УНИФИЦИРОВАННЫЕ ВОДОНАПОРНЫЕ СТАЛЬНЫЕ БАШНИ ЗАВОДСКОГО ИЗГОТОВЛЕНИЯ (СИСТЕМЫ РОЖНОВСКОГО) ВМЕСТИМОСТЬЮ I5, 25, 50 м3 ВЫСОТОЙ ОПОРЫ I2, I5, I8 м | ТИПОВОЙ ПРОЕКТ 90I-5-53с.93 | Страница 4

	Наименование	Единица измерения	Количество									
			Марка башни									
			ВБР-I5У-I2с		ВБР-25У-I2с		ВБР25У-I5с		ВБР-50У-I8-Iс		ВБР-50У-I8-2с	
			всего	удельный показатель	всего	удельный показатель	всего	удельный показатель	всего	удельный показатель	всего	удельный показатель
	Полезная вместимость башни (количество расчетных единиц)	м3	28		39		42		I06		I78	
VIIA	СТОИМОСТЬ											
VIIB	Общая сметная стоимость	тыс. руб.	5,48	0,20	5,77	0,I5	6,4I	0,I5	I0,83	0,I0	I6,28	0,09
	в том числе:											
VIIL	строительно-монтажных работ	тыс. руб.	5,45	0,I9	5.74	0,I5	6,38	0,I5	I0.8	0,I0	I6,25	0,09
VIIO	оборудования	"	0,03		0,03		0,03		0,03		0,03	
	ТРУДОЕМКОСТЬ											
VIIF	Трудозатраты построечные	чел. дн	5I,70	I.85	52,30	I,34	57,05	I,36	94,98	0.90	I55,64	0,87
VIKB	РАСХОДЫ											
	Цемент	т	4,50	0,I6I	4,97	0,I27	5.95	0,I42	I0,00	0,094	I7,76	0,I00
	Цемент, приведенный к М 400	т	4,45	0,I59	4,92	0,I26	5,90	0,I40	9,94	0,094	I7,70	0,099
	Сталь	т	3,88	0,I39	4,34	0,III	4,68	0,III	I0,0I	0,094	I3,47	0,076
	Сталь, приведенная к классу AI и Ст.3	т	4,00	0,I43	4,46	0,II4	4,80	0,II4	I0,05	0,096	I3,60	0,076
	Бетон и железобетон	м3	I7,25	0,62	I7,25	0,44	22,77	0,54	37,94	0,36	67,06	0.38
	в том числе:											
	монолитный	м3	I4,80	0,53	I4,80	0,38	20,32	0,48	35,49	0,33	64,6I	0,36
	сборный	м3	2,45	0,09	2,45	0,06	2,45	0,06	2,45	0,02	2,45	0,0I
	лесоматериалы	м3	0,44		0,44		0,55		0,97		2,00	
	лесоматериалы, приведенные к круглому лесу	м3	0,66		0,66		0,83		I,45		3,00	
	ТЕХНИЧЕСКИЕ ХАРАКТЕРИСТИКИ											
G30C	Площадь застройки	м2	I66		I66		I66		I70		I70	

УНИФИЦИРОВАННЫЕ ВОДОНАПОРНЫЕ СТАЛЬНЫЕ БАШНИ ЗАВОДСКОГО ИЗГОТОВЛЕНИЯ (СИСТЕМЫ РОЖНОВСКОГО) ВМЕСТИМОСТЬЮ I5, 25, 50 м3 ВЫСОТОЙ ОПОРЫ I2, I5, I8 м	ТИПОВОЙ ПРОЕКТ 90I-5-53с.93	Страница 5

ДОПОЛНИТЕЛЬНЫЕ ДАННЫЕ

Расчетный показатель - I м3 полезной вместимости
Сметная документация составлена в нормах и ценах I984 года и по индексам пересчитана в цены I99I года
Основные показатели приведены для башен с колодцем обслуживания из сборных железобетонных элементов

B7EA СОСТАВ ПРОЕКТНОЙ ДОКУМЕНТАЦИИ

Альбом I - Пояснительная записка, архитектурно-строительные решения, наружное водоснабжение, автоматизация, организация строительства, спецификации оборудования

Альбом 2 - Конструкции металлические деталировочные
- Часть I - Башня ВБР-I5У-I2с
- Часть 2 - Башня ВБР-25У-I2с
- Часть 3 - Башня ВБР-25У-I5с
- Часть 4 - Башня ВБР-50У-I8-Iс
- Часть 5 - Башня ВБР-50У-I8-2с

Альбом 3 - Ведомости потребности в материалах
- Часть I - Башня ВБР-I5У-I2с
- Часть 2 - Башня ВБР-25У-I2с
- Часть 3 - Башня ВБР-25У-I5с
- Часть 4 - Башня ВБР-50У-I8-Iс
- Часть 5 - Башня ВБР-50У-I8-2с

Альбом 4 - Сметы
- Часть I - Башня ВБР-I5У-I2с
- Часть 2 - Башня ВБР-25У-I2с
- Часть 3 - Башня ВБР-25У-I5с
- Часть 4 - Башня ВБР-50У-I8-Iс
- Часть 5 - Башня ВБР-50У-I8-2с

Объем проектных материалов, приведенных к формату А4 - I43Iформатка

B7BA АВТОР ПРОЕКТА Таджикгипросельстрой, 734OI8, г.Душанбе-I8, пр.Саъди Шерози, 2I

B7HA УТВЕРЖДЕНИЕ Утвержден и введен в действие Госстроем Республики Таджикистан, приказ от I6.04.93г. № 7

B7KA ПОСТАВЩИК ОАО «ЦПП», 127238, Москва, Дмитровское ш., 46, к. 2

Инв.№ ЦООI90 Катал.л № ЦОООI32

gost.e-ecolog.ru