СК-2	СТРОИТЕЛЬНЫЙ КАТАЛОГ Часть 2 ТИПОВЫЕ ПРОЕКТЫ ПРЕДПРИЯТИЙ, ЗДАНИЙ И СООРУЖЕНИЙ	901-5-045.88
ОАО «ЦПП»	УНИФИЦИРОВАННЫЕ ВОДОНАПОРНЫЕ СТАЛЬНЫЕ БАШНИ ЗАВОДСКОГО ИЗГОТОВЛЕНИЯ (СИСТЕМЫ РОЖНОВСКОГО) ВМЕСТИМОСТЬЮ 15,25,50 м³ ВЫСОТОЙ ОПОРЫ 10,12, 15, 18 м	УДК 628.34
МАРТ 1989	ТИПОВЫЕ ПРОЕКТНЫЕ РЕШЕНИЯ	На 5-и страницах Страница 1

ФАСАД

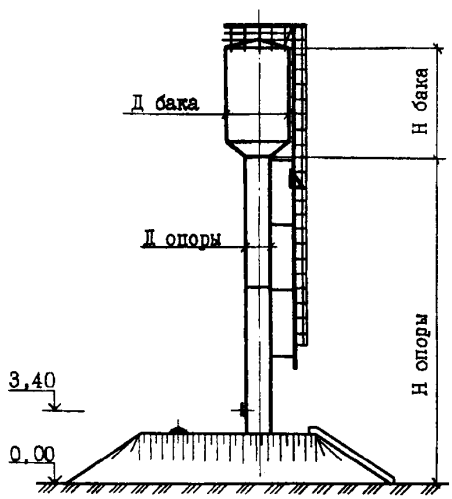

РАЗРЕЗ I-I

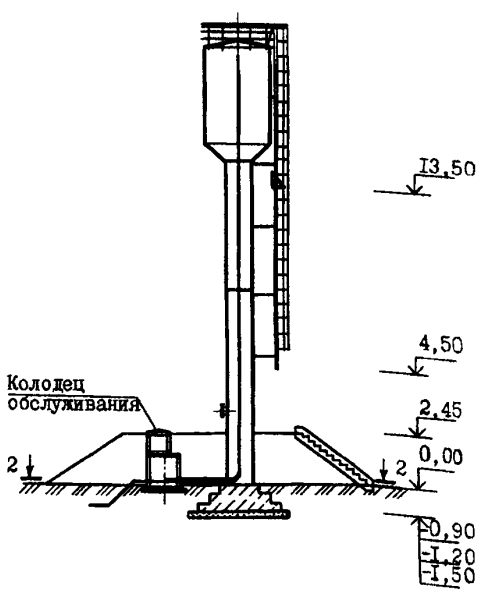

ЭКСПЛИКАЦИЯ ОБОРУДОВАНИЯ

Поз.	Наименование	Кол.
1	Труба подводящая	1
2	Труба отводящая	1
3	Труба переливная	1
4	Трубопровод подводяще-отводящий	1
5	Сбросной трубопровод	1

ПЛАН 2-2

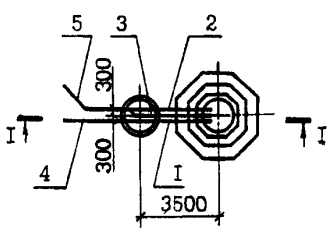

Марка башни	Вместимость бака, м³	Н опоры, м	Н бака, м	Д бака, м	Д опоры, м
ВБР-15У-10	15	10	3,54	2,6	0,96
ВБР-25У-12	25	12	4,42	3,02	1,12
ВБР-25У-15	25	15	4,42	3,02	1,12
ВБР-50У-18-1	50	18	7,22	3,02	1,76

gost.e-ecolog.ru

УНИФИЦИРОВАННЫЕ ВОДОНАПОРНЫЕ СТАЛЬНЫЕ БАШНИ ЗАВОДСКОГО ИЗГОТОВЛЕНИЯ (СИСТЕМЫ РОЖНОВСКОГО) ВМЕСТИМОСТЬЮ 15, 25, 50 м³ ВЫСОТОЙ ОПОРЫ 10,12,15,18 м	ТИПОВЫЕ ПРОЕКТНЫЕ РЕШЕНИЯ 901-5-045.88	Страница 2

БАШНЯ-КОЛОННА ВБР-50У-18-2 ДИАМЕТРОМ 3,02 м

ФАСАД

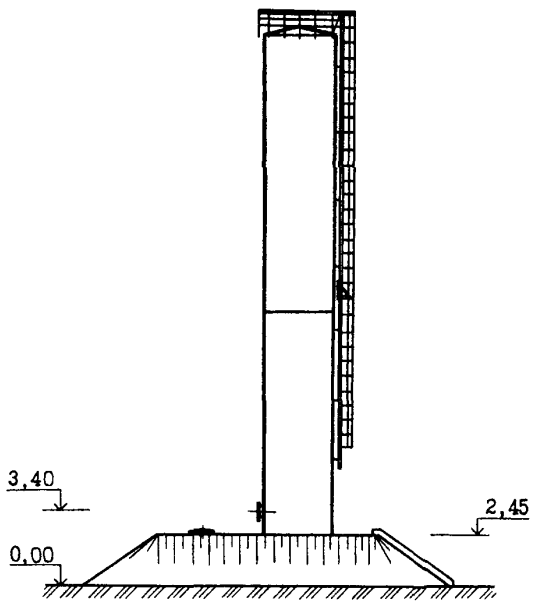

РАЗРЕЗ I-I

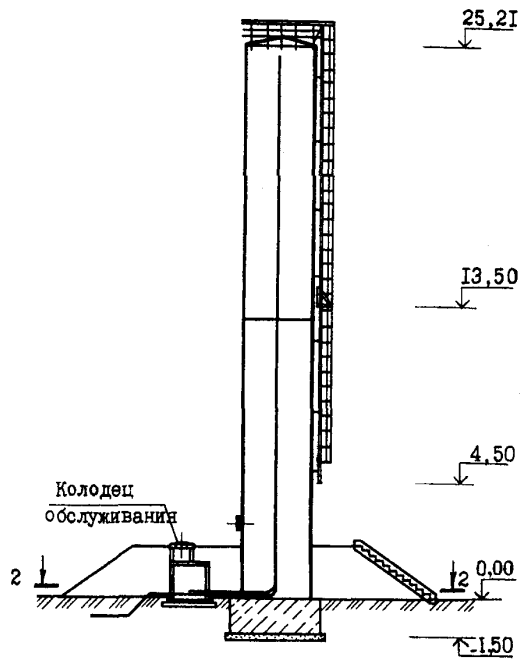

ПЛАН 2-2

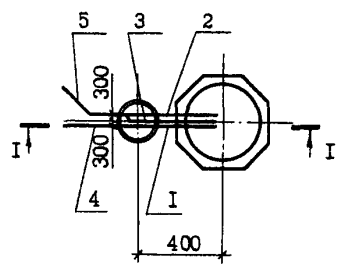

ЭКСПЛИКАЦИЯ ОБОРУДОВАНИЯ

Поз.	Наименование	Кол.
1	Труба подводящая	1
2	Труба отводящая	1
3	Труба переливная	1
4	Трубопровод подающе-отводящий	1
5	Сбросной трубопровод	1

УНИФИЦИРОВАННЫЕ ВОДОНАПОРНЫЕ СТАЛЬНЫЕ БАШНИ ЗАВОДСКОГО ИЗГОТОВЛЕНИЯ (СИСТЕМЫ РОЖНОВСКОГО) ВМЕСТИМОСТЬЮ 15,25, 50 м³ ВЫСОТОЙ ОПОРЫ 10,12,15,18 м	ТИПОВЫЕ ПРОЕКТНЫЕ РЕШЕНИЯ 901-5-045.88	Страница 3

DIAA ТЕХНИЧЕСКАЯ ХАРАКТЕРИСТИКА

Башни предназначены для регулирования неравномерности водопотребления, хранения ограниченных резервного и противопожарного запасов в системах сельскохозяйственного водоснабжения и водоснабжения небольших предприятий.
Типовые проектные решения даны для пяти марок водонапорных башен, отличающихся вместимостью бака и высотой опоры: ВБР-15У-10, ВБР-25У-12, ВБР-25У-15, ВБР-50У-18-1 и башня-колонна ВБР-50У-18-2.

D2BA СТРОИТЕЛЬНЫЕ КОНСТРУКЦИИ И ИЗДЕЛИЯ

Фундамент - монолитный железобетон, класс бетона В 15
Опора, бак, наружная лестница и ограждение - стальные конструкции заводской поставки по ТУ 33-1018490-01-88
Колодец обслуживания -
Вариант из сборных железобетонных элементов по ГОСТ 8020-80:
Днище - плита одного типоразмера
Стены - кольца двух типоразмеров
Покрытие - плита одного типоразмера
Вариант из кирпича М100:
Покрытие - плита по серии 3.006.1-2.87 вып 6
типоразмеров - 1
Наибольшая масса монтажного элемента - (башня-колонна) - 9,39 т

C3GA ИНЖЕНЕРНОЕ ОБОРУДОВАНИЕ

Водопроводная арматура для установки в колодце обслуживания входит в комплект заводской поставки

J30B НОРМАТИВНОЕ ЗНАЧЕНИЕ ВЕТРОВОГО ДАВЛЕНИЯ - 38 кгс/м2 0,38 кПа

J3NB НОРМАТИВНОЕ ЗНАЧЕНИЕ ВЕСА СНЕГОВОГО ПОКРОВА - 100 кгс/м2 1 кПа

N1BD РАСЧЕТНАЯ ТЕМПЕРАТУРА НАРУЖНОГО ВОЗДУХА - минус 30 °С

G2EE ИНЖЕНЕРНО-ГЕОЛОГИЧЕСКИЕ УСЛОВИЯ - обычные

G2DD КЛИМАТИЧЕСКИЕ РАЙОНЫ И ПОДРАЙОНЫ СССР - IIВ,III,IУ

C3DT ТЕХНОЛОГИЧЕСКИЙ ПРОЦЕСС

Башня оборудована подводящей, отводящей и переливной трубами. Процесс подачи и отбора воды из башни автоматизирован. Предусмотрены три варианта средств автоматизации работы башни:
Вариант I - электродные датчики уровня, поступающие комплектно с устройством "Каскад", обеспечивающим автоматическую работу насосной станции;
Вариант II (основной) - датчик нижнего уровня из комплекта "Каскад", датчик верхнего уровня поступает комплектно с башней в гидрозатворе;
Вариант III - датчики давления типа ЭКМ-1У, устанавливаемые на отводящем трубопроводе в колодце обслуживания.
На отводящей трубе предусмотрен отвод с задвижкой и головкой муфтовой для сброса воды при пробных откачках, а также при необходимости для непосредственной подачи воды в передвижные емкости.

УНИФИЦИРОВАННЫЕ ВОДОНАПОРНЫЕ СТАЛЬНЫЕ БАШНИ ЗАВОДСКОГО ИЗГОТОВЛЕНИЯ (СИСТЕМЫ РОЖНОВСКОГО) ВМЕСТИМОСТЬЮ I5,25,50 м³ ВЫСОТОЙ ОПОРЫ I0,I2,I5,I8 м	ТИПОВЫЕ ПРОЕКТНЫЕ РЕШЕНИЯ 90I-5-045.88	Страница 4

	Наименование	Единица измерения	Количество									
			Марка башни									
			ВБР-I5У-I0		ВБР-25У-I2		ВБР-25У-I5		ВБР-50У-I8-I		ВБР-50У-I8-2	
			всего	удельный показатель	всего	удельный показатель	всего	удельный показатель	всего	удельный показатель	всего	удельный показатель
	Полезная вместимость башни (количество расчетных единиц)	м³	22		36		39		94		I78	
VIIA	СТОИМОСТЬ											
VIIB	Общая сметная стоимость	тыс.руб.	2,67	0,I2	3,I2	0,09	3,49	0,09	5,68	0,06	7,II	0,04
	в том числе:											
VIIL	строительно-монтажных работ	тыс.руб.	I,99	0,09	2,I7	0,06	2,42	0,06	3,26	0,03	4,65	0,03
VIIO	оборудования		0,68		0,95		I,07		2,42		2,46	
	ТРУДОЕМКОСТЬ											
VIIF	Трудозатраты построечные	чел.-ч.	404	I8,4	447	I2,4	499	I2,8	65I	6,9	I007	5,7
VIKB	РАСХОДЫ											
	Цемент	т	2,36	0,II	2,79	0,08	3,63	0,09	6,33	0,07	9,4	0,05
	Цемент, приведенный к М400	т	2,29	0,I0	2,7I	0,075	3,55	0,09	6,23	0,07	9,27	0,05
	Сталь	т	0,I97	0,009	0,2I3	0,006	0,237	0,006	0,3I2	0,003	0,344	0,002
	Сталь, приведенная к классу AI и Ст 3	т	0,463	0,02I	0,487	0,0I4	0,52I	0,0I3	0,626	0,007	0,674	0,004
	Бетон и железобетон	м³	9,49	0,43	II,06	0,3I	I4,28	0,37	24,44	0,26	35,45	0,20
	в том числе:											
	монолитный	м³	7,97	0,36	9,54	0,27	I2,76	0,33	22,92	0,24	33,93	0,I9
	сборный	м³	I,52	0,07	I,52	0,04	I,52	0,04	I,52	0,02	I,52	0,0I
	Лесоматериалы	м³	0,0I		0,0I		0,0I		0,0I		0,0I	
	Лесоматериалы, приведенные к круглому лесу	м³	0,0I5		0,0I5		0,0I5		0,0I5		0,0I5	
	ТЕХНИЧЕСКИЕ ХАРАКТЕРИСТИКИ											
G30C	Площадь застройки	м²	I65		I66		I66		I70		2I0	

ДОПОЛНИТЕЛЬНЫЕ ДАННЫЕ

Расчетный показатель - I м³ полезной вместимости.

Сметная документация составлена в нормах и ценах 1984 г.

Основные показатели приведены для башен с колодцем обслуживания из сборных железобетонных элементов.

В7ЕА СОСТАВ ПРОЕКТНОЙ ДОКУМЕНТАЦИИ

Альбом I - Пояснительная записка, архитектурно-строительные и технологические решения, автоматизация водоснабжения, организация строительства, спецификации оборудования.

Альбом II - Ведомости потребности в материалах

Часть 1. Башня ВБР-15У-10

Часть 2. Башня ВБР-25У-12

Часть 3. Башня ВБР-25У-15

Часть 4. Башня ВБР-50У-18-1

Часть 5. Башня ВБР-50У-18-2

Альбом III - Сметы

Часть 1. Башня ВБР-15У-10

Часть 2. Башня ВБР-25У-12

Часть 3. Башня ВБР-25У-15

Часть 4. Башня ВБР-50У-18-1

Часть 5. Башня ВБР-50У-18-2

Объем проектных материалов, приведенных к формату А4 - 522 форматки

В7ВА АВТОРЫ ПРОЕКТА

"Союзгипроводхоз", 129344, Москва, ул.Енисейская, 2

"Типронисельхоз", 121002, Москва, Г-2, М.Могильцевский пер., 3

В7НА УТВЕРЖДЕНИЕ

Утверждены и введены в действие Минводхозом СССР, протокол № 47 от 10.10.88 г.

В7КА ПОСТАВЩИК

ОАО «ЦПП», 127238, Москва, Дмитровское ш., 46, к. 2
Совинтервод, 129344, Москва, у. Енисейская, 2

gost.e-ecolog.ru