СК-2	СТРОИТЕЛЬНЫЙ КАТАЛОГ ЧАСТЬ 2 ТИПОВЫЕ ПРОЕКТЫ ПРЕДПРИЯТИЙ, ЗДАНИЙ И СООРУЖЕНИЙ	ТИПОВОЙ ПРОЕКТ 901-5-36.85 УДК 628.34
ОАО «ЦПП» ОКТЯБРЬ **1985**	ВОДОНАПОРНЫЕ БАШНИ СО СБОРНЫМ ЖЕЛЕЗОБЕТОННЫМ СТВОЛОМ И СТАЛЬНЫМ БАКОМ КОНИЧЕСКОЙ ФОРМЫ ЕМКОСТЬЮ 100 М3, ВЫСОТОЙ ДО ДНА БАКА 12, 15, 18, 21, 24, 27, 30 М	**DIMC** На 2-х листах На 3-х страницах Страница 1

ФАСАД

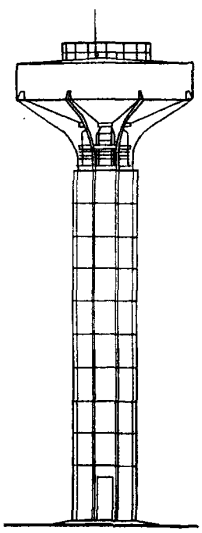

РАЗРЕЗ I-I

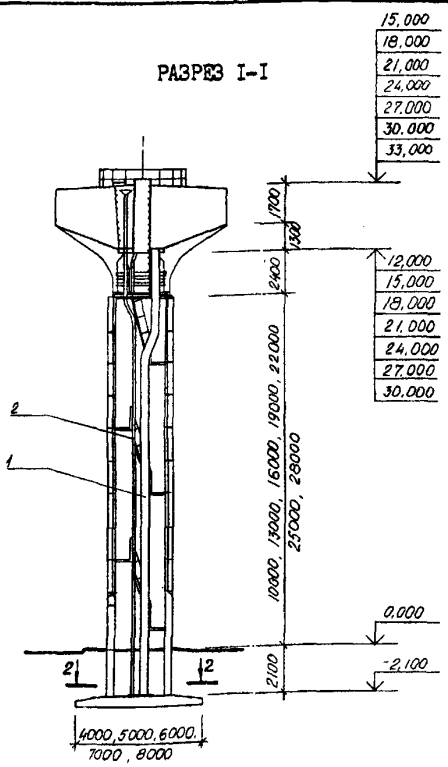

ЭКСПЛИКАЦИЯ ОБОРУДОВАНИЯ

№ поз.	Наименование	Кол.
I	Напорно-разводящий стояк ø 400	I
2	Переливной трубопровод ø I50	I
3	Напорно-разводящий трубопровод	I
4	Сливная труба ø I50	I
5	Переливная спускная труба ø I50	I

ПЛАН ПО 2 - 2

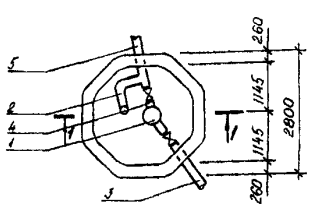

gost.e-ecolog.ru

ВОДОНАПОРНЫЕ БАШНИ СО СБОРНЫМ ЖЕЛЕЗОБЕТОННЫМ СТВОЛОМ И СТАЛЬНЫМ БАКОМ КОНИЧЕСКОЙ ФОРМЫ ЕМКОСТЬЮ I00 М3, ВЫСОТОЙ ДО ДНА БАКА I2, I5, I8, 21, 24, 27, 30 М	ТИПОВОЙ ПРОЕКТ 90I-5-36.85	Лист I Страница 2

D1AA ТЕХНИЧЕСКАЯ ХАРАКТЕРИСТИКА

Водонапорные башни предназначены для применения в системах хозяйственно-питьевого-противопожарного и производственного водоснабжения.

D2BA СТРОИТЕЛЬНЫЕ КОНСТРУКЦИИ И ИЗДЕЛИЯ

Фундамент - монолитный железобетон М200

Цоколь - монолитный железобетон М200

Ствол - сборный железобетонный из колец с наружным ⌀ 3000 мм. Типоразмеров - I

Бак - стальной

Двери - деревянные по ГОСТ I4624-84. Типоразмеров - I

Лестницы - стальные. Типоразмеров - I

Ограждение кровли бака - стальное

Наибольшая масса монтажного элемента (стальной бак) - 6,933 т

H5UA ОТДЕЛКА НАРУЖНАЯ

Ствол - затирка швов, покраска цементным молоком

Бак - окраска алюминиевой краской

J30B СКОРОСТНОЙ НАПОР ВЕТРА - 27 кгс/м2 (0,26 кПа)

J3NB ВЕС СНЕГОВОГО ПОКРОВА - 70 кгс/м2 (0,69 кПа)

R2C0 СТЕПЕНЬ ОГНЕСТОЙКОСТИ - П

G2EE ИНЖЕНЕРНО-ГЕОЛОГИЧЕСКИЕ УСЛОВИЯ-обычные

N1BD РАСЧЕТНАЯ ТЕМПЕРАТУРА НАРУЖНОГО ВОЗДУХА- минус 20°С

G2DD КЛИМАТИЧЕСКИЕ ПОДРАЙОНЫ СССР - ПБ и ПВ Латвийской ССР

	Наименование		Количество на всю высоту бака, м						
			I2	I5	I8	21	24	27	30
V1IA	СТОИМОСТЬ								
V1IB	Общая сметная стоимость	тыс.руб.	9,I0	9,99	I0,75	II,86	I2,70	I3,70	I4,54
	в том числе:								
V1IL	строительно-монтажных работ	то же	8,88	9,77	I0,53	II,64	I2,48	I3,48	I4,32
V1IO	оборудования	"	0,22	0,22	0,22	0,22	0,22	0,22	0,22
V1IR	Стоимость строительно-монтажных работ на I м3 строительного объема	руб.	I3I,54	II7,98	I07,33	I02,64	96,96	93,57	89,89
V1IV	Стоимость общая на расчетный показатель	"	9I,0	99,9	I07,5	II8,6	I27,0	I37,0	I45,4
V1JA	ТРУДОЕМКОСТЬ								
V1JF	Построечные трудовые затраты	чел.-дн.	I50,6	I60,0	I67,6	I84,0	I87,8	200,7	208,2
V1JR	То же, на I м3 строительного объема	то же	2,23	I,93	I,7I	I,62	I,46	I,39	I,3I
V1JV	То же, на расчетный показатель	"	I,5I	I,60	I,68	I,84	I,88	2,0I	2,08
V1KA	РАСХОДЫ								
V1KB	Расход строительных материалов								
	Цемент, приведенный к М400	т	6,99	8,84	9,85	II,87	I2,88	I4,64	I6,05
	Сталь	"	9,59	9,88	I0,09	I0,68	I0,89	II,23	II,42
	Сталь приведенная к классам А-I и С38/23	"	9,96	I0,33	I0,59	II,32	II,59	I2,I5	I2,38
	То же, на расчетный показатель	"	0,I0	0,I0	0,I0	0,II	0,I2	0,I2	0,I2
	Бетон и железобетон	м3	23,I3	28,85	3I,98	38,I7	4I,40	50,54	53,67
	в том числе:								
	монолитный	"	I5,35	I7,94	I7,94	2I,I0	2I,20	27,II	27,II
	сборный	"	7,78	I0,9I	I4,04	I7,07	20,20	23,43	26,56
	Лесоматериалы	"	2,86	2,95	2,95	3,05	3,05	3,I8	3,I8
	Лесоматериалы, приведенные к круглому лесу	"	4,35	4,49	4,49	4,64	4,64	4,83	4,83
V4KA	ЭКСПЛУАТАЦИОННЫЕ ПОКАЗАТЕЛИ								
V4KK	Потребная электрическая мощность	кВт	4,83	4,89	4,94	4,99	5,05	5,I0	5,I6
	ТЕХНИЧЕСКИЕ ХАРАКТЕРИСТИКИ								
G3OC	Площадь застройки	м2	6,36	6,36	6,36	6,36	6,36	6,36	6,36
G3NB	Объем строительный	м3	67,5I	82,8I	98,II	II3,4I	I28,7I	I44,07	I59,3I
	в том числе:								
	подземной части	"	I3,36	I3,36	I3,36	I3,36	I3,36	I3,36	I3,36
	Полезная емкость	"	I00	I00	I00	I00	I00	I00	I00

ВОДОНАПОРНЫЕ БАШНИ СО СБОРНЫМ ЖЕЛЕЗОБЕТОННЫМ СТВОЛОМ И СТАЛЬНЫМ БАКОМ КОНИЧЕСКОЙ ФОРМЫ ЕМКОСТЬЮ I00 м3, ВЫСОТОЙ ДО ДНА БАКА I2,I5,I8,2I,24,27,30 М	ТИПОВОЙ ПРОЕКТ 90I-5-36.85	Лист 2 Страница 3

ДОПОЛНИТЕЛЬНЫЕ ДАННЫЕ

Сметная документация составлена в нормах и ценах I984 года. Разработан вариант с расчетной зимней температурой - 27 °С, скоростным напором ветра 45 кгс/м2; весом снегового покрова I00 кгс/м2.

За расчетный показатель принят I м3 полезной емкости.

В7ЕА СОСТАВ ПРОЕКТНОЙ ДОКУМЕНТАЦИИ

Альбом I - Архитектурно-строительные решения, технологическая, электротехническая части и автоматика

Альбом II - Стальной конической формы бак емкостью I00 м3. Чертежи КМ

Альбом III - Спецификации оборудования

Альбом IУ - Ведомости потребности в материалах

Альбом У - Сметы

ПРИМЕНЯЕМЫЕ ПРОЕКТЫ:

Типовой проект 90I-5-33.85 Водонапорные башни со сборным железобетонным стволом и стальным баком цилиндрической формы емкостью 50 м3, высотой до дна бака I2, I5, I8, 2I, 24, 27, 30 м альбом II - строительные изделия

Объем проектных материалов, приведенных к формату А4 - 553 форматки

В7ВА АВТОР ПРОЕКТА "Латвгипросельстрой", 226900, г.Рига, ГСП, пл.Дома, 4

В7НА УТВЕРЖДЕНИЕ Утвержден Госстроем Латвийской ССР, приказ № I25 от I3.08.84. Введен в действие институтом "Латвгипросельстрой", приказ № I320-А от I0.09.84.

В7КА ПОСТАВЩИК ОАО «ЦПП», 127238, Москва, Дмитровское ш., 46, к. 2

Инв. №
Катал.л. № 052I37

gost.e-ecolog.ru