| | | |
|---|---|---|
| **СК-2** | СТРОИТЕЛЬНЫЙ КАТАЛОГ<br>Часть 2<br>**ТИПОВЫЕ ПРОЕКТЫ ПРЕДПРИЯТИЙ, ЗДАНИЙ И СООРУЖЕНИЙ** | 901-5-50.90 |
| **ОАО «ЦПП»** | ВОДОНАПОРНЫЕ БАШНИ<br>СО СТАЛЬНЫМИ БАКАМИ И СТВОЛАМИ ИЗ СБОРНЫХ ЖЕЛЕЗОБЕТОННЫХ ЭЛЕМЕНТОВ<br>БАШНЯ ВЫСОТОЙ 48 М С БАКОМ ВМЕСТИМОСТЬЮ 800 $М^3$ | |
| **АПРЕЛЬ 1991** | ТИПОВОЙ ПРОЕКТ | На 4 страницах<br>Страница I |

ФАСАД

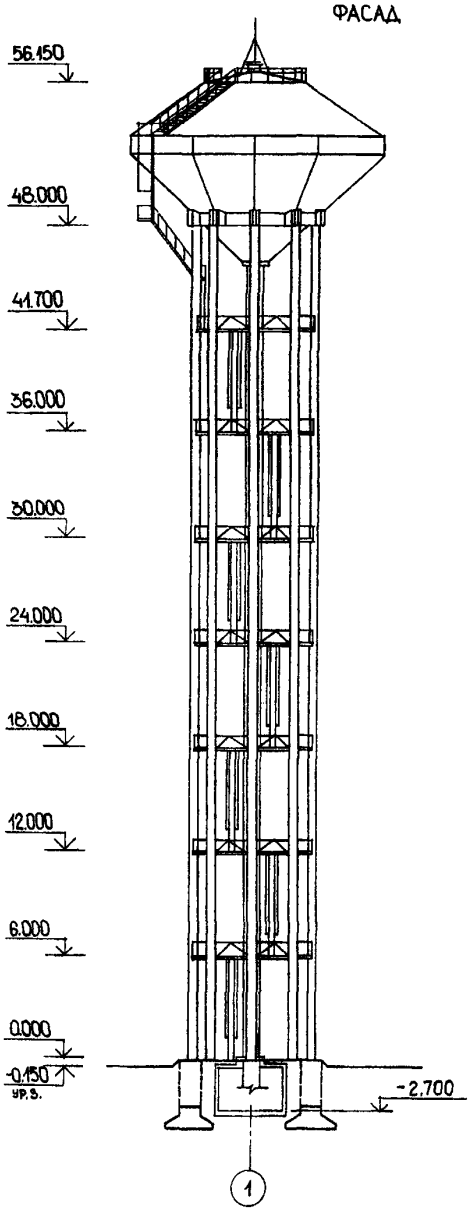


ПЛАН

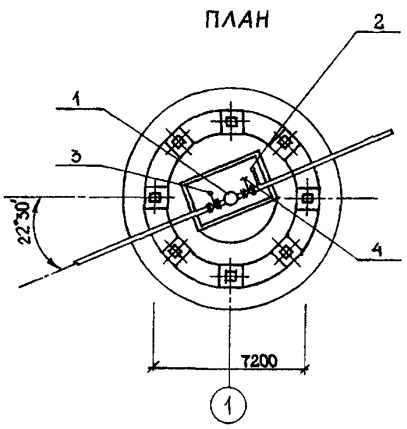


ЭКСПЛИКАЦИЯ ОБОРУДОВАНИЯ

| Поз. | Наименование | Кол. |
|---|---|---|
| I | Подводяще-отводящий трубопровод | I |
| 2 | Переливной трубопровод | I |
| 3 | Задвижка с электроприводом | I |
| 4 | Задвижка ручная | I |

gost.e-ecolog.ru

| ВОДОНАПОРНЫЕ БАШНИ СО СТАЛЬНЫМИ БАКАМИ И СТВОЛАМИ ИЗ СБОРНЫХ ЖЕЛЕЗОБЕТОННЫХ ЭЛЕМЕНТОВ. БАШНЯ ВЫСОТОЙ 48 М С БАКОМ ВМЕСТИМОСТЬЮ 800 м3 | ТИПОВОЙ ПРОЕКТ 901-5-50.90 | Страница 2 |
|---|---|---|

D1AA ТЕХНИЧЕСКАЯ ХАРАКТЕРИСТИКА

Водонапорные башни предназначены для использования в системах производственного, хозяйственно-питьевого и противопожарного водоснабжения промышленных предприятий, сельскохозяйственных комплексов и населенных мест.

D2BA СТРОИТЕЛЬНЫЕ КОНСТРУКЦИИ И ИЗДЕЛИЯ

Фундамент- монолитный железобетонный, бетон класса В25

Колонны- сборные железобетонные индивидуальные, изготавливающиеся в бортоснастке колонн по серии I.020-I/83, выпуски 2-7; 2-II; типоразмеров-8

Бак- стальной из листовой стали по ГОСТ 19903-74*

Диафрагмы- стальные индивидуальные, из гнутых профилей по ГОСТ 8278-83

Наибольшая масса монтажного элемента /бак/- 38,3 т

J3OB НОРМАТИВНОЕ ЗНАЧЕНИЕ ВЕТРОВОГО ДАВЛЕНИЯ -

0,38 кПа /основное решение/, 38 кгс/м2

0,30 кПа 30 кгс/м2

NIBD РАСЧЕТНАЯ ТЕМПЕРАТУРА НАРУЖНОГО ВОЗДУХА- минус 20°С, 30°С /основное решение/

G2DD КЛИМАТИЧЕСКИЕ РАЙОНЫ И ПОДРАЙОНЫ - II,III,IУ,IГ,IВ

G3DT ТЕХНОЛОГИЧЕСКИЙ ПРОЦЕСС

H5UA ОТДЕЛКА

НАРУЖНАЯ

Покрытие бака перхлорвиниловым лаком ХС-76 или ХС-010 ; диафрагм, площадок, лестниц и ограждения- перхлорвиниловыми красками

ВНУТРЕННЯЯ

Покрытие бака полиизобутиленовым лаком или хлорсульфированным полиэтиленом

C3GA ИНЖЕНЕРНОЕ ОБОРУДОВАНИЕ

Электроснабжение- от сети напряжением 380/220 вольт

Вентиляция- естественная

J3NB НОРМАТИВНОЕ ЗНАЧЕНИЕ ВЕСА СНЕГОВОГО ПОКРОВА 1,0 кПа 100кгс/м2

G2EE ИНЖЕНЕРНО-ГЕОЛОГИЧЕСКИЕ УСЛОВИЯ- обычные

Регулирующая емкость в системах водоснабжения, а также для хранения запасов воды для пожарных нужд, оборудованная подводяще-отводящим и переливным стояками диаметрами соответственно 500 мм и 200 мм. На подводяще-отводящем трубопроводе устанавливается задвижка с электроприводом / основное решение/, или ручная. На переливном стояке устанавливается ручная задвижка.

ВОДОНАПОРНЫЕ БАШНИ СО СТАЛЬНЫМИ БАКАМИ И СТВОЛАМИ ИЗ СБОРНЫХ ЖЕЛЕЗОБЕТОННЫХ ЭЛЕМЕНТОВ. БАШНЯ ВЫСОТОЙ 48 М С БАКОМ ВМЕСТИМОСТЬЮ 800 М3

ТИПОВОЙ ПРОЕКТ 901-5-50.90



ТЕХНИКО-ЭКОНОМИЧЕСКИЕ ДАННЫЕ И ПОКАЗАТЕЛИ

| | Наименование показателей | Код | Всего | Удельные показатели | | | |
|---|---|---|---|---|---|---|---|
| | | | | на 1 м² общей площади | на 1 м³ строительного объема | на расчетную единицу | на 1 млн. руб. СМР |
| G3OC | Техническая характеристика: площадь, м²: застройки | ХП01 | 60,8 | | | 0,00003 | |
| G3OB | площадь, м²: общая | ХП02 | 68,36 | | | 0,00004 | |
| | площадь, м²: в том числе: подземной части | ХП03 | 7,56 | | | | |
| | площадь, м²: в том числе: встроенных (бытовых) помещений | ХП09 | | | | | |
| G3NB | объем строительный, м³: общий | ХБ01 | 27,15 | | | 0,00002 | |
| | объем строительный, м³: в том числе: подземной части | ХБ02 | 27,15 | | | | |
| V1IA | объем строительный, м³: в том числе: встроенных (бытовых) помещений | ХБ03 | | | | | |
| V1IB | Стоимость: Сметная стоимость, тыс. руб. (удельные показатели, руб.): общая | СС01 | 76,61 | | | 0,04 | |
| V1IL | строительно-монтажных работ | СС02 | 75,46 | 1103,86 | 2779 | | |
| V1IO | оборудования | СС03 | 1,15 | | | | |
| V1L | общая с учетом условной привязки | СС10 | | | | | |
| V1JF | Трудоемкость: трудозатраты построечные, чел.-ч | ТР06 | 5091 | 74,47 | 187,52 | 0,003 | |
| V1GB | продолжительность строительства, мес. | ПС01 | 6,3 | | | | |
| V1KB | Материалоемкость: Цемент, т (удельные показатели, кг): всего | РЦ01 | 69,55 | 1017,41 | 2561,69 | 0,04 | 921680 |
| | приведенный к М-400 | РЦ02 | 75,15 | 1099,32 | 2767,95 | 0,04 | 995892 |
| | в том числе на индустриальные изделия | РЦ03 | 36,75 | 537,59 | 1353,59 | 0,02 | 487013 |
| | Сталь, т (удельные показатели, кг): всего | РС01 | 83,34 | 1219,13 | 3069,61 | 0,05 | 1104426 |
| | приведенная к классам А-1 и Ст3 | РС02 | 92,22 | 1349,04 | 3396,69 | 0,05 | 1222104 |
| | в том числе на индустриальные изделия | РС03 | 21,90 | 320,36 | 806,63 | 0,01 | 290220 |
| | Бетон и железобетон, м³: всего | РБ01 | 161,99 | 2,37 | 5,97 | 0,00009 | 2147 |
| | в том числе: монолитный | РБ02 | 97,99 | 1,43 | 3,61 | 0,00005 | 1299 |
| | в том числе: сборный тяжелый | РБ04 | 64,00 | 0,94 | 2,36 | 0,00004 | 848 |
| | в том числе: сборный легкий | РБ05 | | | | | |
| | Лесоматериалы, м³: всего | РЛ01 | 13,70 | 0,20 | 0,50 | 0,000007 | 182 |
| | Лесоматериалы, м³: приведенные к круглому лесу | РЛ02 | 25,69 | 0,38 | 0,95 | 000001 4 | 340 |
| V1LI | Ресурсы на производственные и эксплуатационные нужды: Канализационные стоки, расчетный, м³/сут. | ЭК01 | | | | | |
| | Расход газа: расчетный, м³/ч | ЭГ01 | | | | | |
| V1LJ | Расход газа: годовой, м³ | ЭГ02 | | | | | |
| V1LL | Расход электроэнергии, годовой, мВт·ч (удельные показатели, кВт·ч) | ПС08 | 0,45 | 6,58 | 16,58 | 0,0002 | |
| V1LK | Потребная электрическая мощность, кВт | ЭМ01 | 1,76 | | | 0,001 | |

| ВОДОНАПОРНЫЕ БАШНИ СО СТАЛЬНЫМИ БАКАМИ И СТВОЛАМИ ИЗ СБОРНЫХ ЖЕЛЕЗОБЕТОННЫХ ЭЛЕМЕНТОВ. БАШНЯ ВЫСОТОЙ 48 М С БАКОМ ВМЕСТИМОСТЬЮ 800 м3 | ТИПОВОЙ ПРОЕКТ 901-5-50.90 | Страница 4 |
|---|---|---|

## ДОПОЛНИТЕЛЬНЫЕ ДАННЫЕ

За расчетную единицу принято произведение вместимости бака на квадрат высоты башни.
Расчетных единиц - 1843200
Сметная документация составлена в нормах и ценах 1984 г.

B7EA СОСТАВ ПРОЕКТНОЙ ДОКУМЕНТАЦИИ

| | | | |
|---|---|---|---|
| Альбом 1 | - ПЗ | Пояснительная записка |
| | НВ | Наружное водоснабжение |
| | АНВ | Автоматизация наружного водоснабжения |
| | ЭМ | Электрооборудование |
| Альбом 2 | - АС | Архитектурно-строительные решения |
| Альбом 3 | - КМ | Конструкции металлические |
| Альбом 4 | - ПР | Проект производства работ по монтажу строительных конструкций |
| Альбом 5 | - КЖИ | Конструкции железобетонные сборные. Арматурные и закладные изделия |
| Альбом 6 | - МП | Приспособления для монтажа |
| Альбом 7 | - СО | Спецификации оборудования |
| Альбом 8 | - С | Сметы |
| Альбом 9 | - ВМ | Ведомости потребности в материалах |

Объем проектных материалов, приведенных к формату А4,- 752 форматки

B7BA АВТОР ПРОЕКТА ГПИ "Киевский Промстройпроект", 252650, Киев-30, ГСП, ул.Коцюбинского, 1

B7HA УТВЕРЖДЕНИЕ Утвержден Госстроем СССР, протокол от 28.08.1990 г., № 11
Введен в действие ГПИ "Киевский Промстройпроект", приказ от 4.09.1990г. №40

B7KA ПОСТАВЩИК ОАО «ЦПП», 127238, Москва, Дмитровское ш., 46, к. 2

Инв.№
Катал.л.№ 065624

gost.e-ecolog.ru