СК-2	СТРОИТЕЛЬНЫЙ КАТАЛОГ Часть 2 **ТИПОВЫЕ ПРОЕКТЫ ПРЕДПРИЯТИЙ, ЗДАНИЙ И СООРУЖЕНИЙ**	901-5-49.90
ОАО «ЦПП»	ВОДОНАПОРНЫЕ БАШНИ СО СТАЛЬНЫМИ БАКАМИ И СТВОЛАМИ ИЗ СБОРНЫХ ЖЕЛЕЗОБЕТОННЫХ ЭЛЕМЕНТОВ БАШНЯ ВЫСОТОЙ 42 М С БАКОМ ВМЕСТИМОСТЬЮ 800 $М^3$	
АПРЕЛЬ 1991	ТИПОВОЙ ПРОЕКТ	На 4 страницах Страница I

ФАСАД

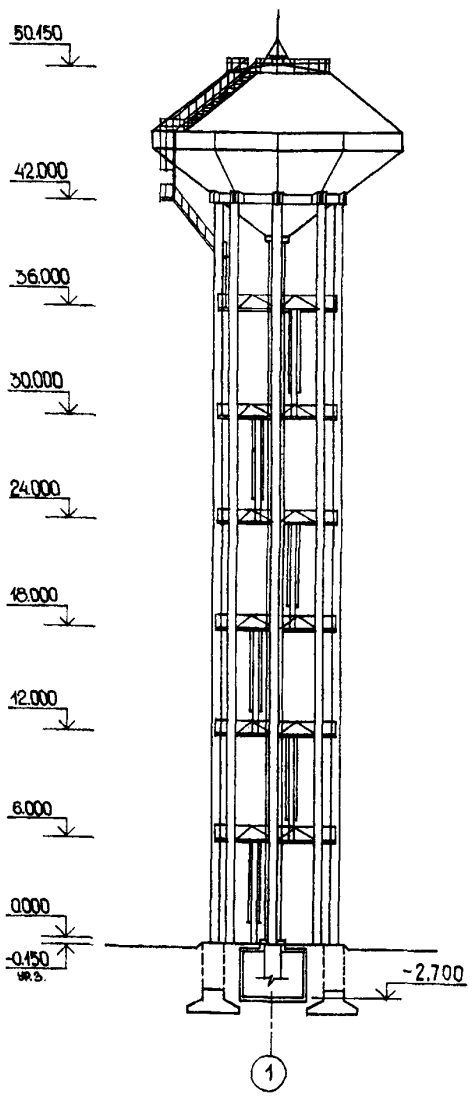

ПЛАН

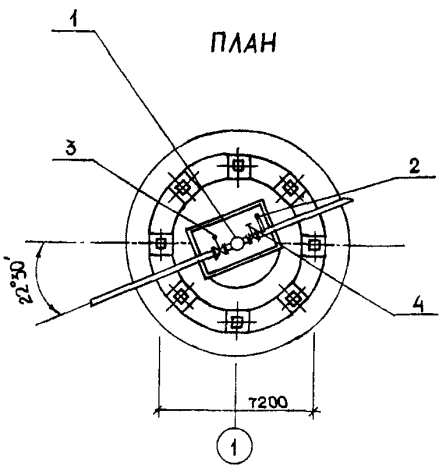

ЭКСПЛИКАЦИЯ ОБОРУДОВАНИЯ

Поз.	Наименование	Кол.
I	Подводяще-отводящий трубопровод	I
2	Переливной трубопровод	I
3	Задвижка с электроприводом	I
4	Задвижка ручная	I

gost.e-ecolog.ru

ВОДОНАПОРНЫЕ БАШНИ СО СТАЛЬНЫМИ БАКАМИ И СТВОЛАМИ ИЗ СБОРНЫХ ЖЕЛЕЗОБЕТОННЫХ ЭЛЕМЕНТОВ. БАШНЯ ВЫСОТОЙ 42 М С БАКОМ ВМЕСТИМОСТЬЮ 800 М3	ТИПОВОЙ ПРОЕКТ 901-5-49.90	Страница 2

DIAA ТЕХНИЧЕСКАЯ ХАРАКТЕРИСТИКА

Водонапорные башни предназначены для использования в системах производственного, хозяйственно-питьевого и противопожарного водоснабжения промышленных предприятий, сельскохозяйственных комплексов и населенных мест.

D2BA СТРОИТЕЛЬНЫЕ КОНСТРУКЦИИ И ИЗДЕЛИЯ

Фундамент- монолитный железобетонный, бетон класса В25

Колонны- сборные железобетонные индивидуальные, изготавливающиеся в бортоснастке колонн по серии I.020-I/83, выпуски 2-7; 2-II; типоразмеров- 3
Бак- стальной из листовой стали по ГОСТ I9903-74*
Диафрагмы- стальные индивидуальные, из гнутых профилей по ГОСТ 8278-83
Наибольшая масса монтажного элемента /бак/ - 38,3 т

J30B НОРМАТИВНОЕ ЗНАЧЕНИЕ ВЕТРОВОГО ДАВЛЕНИЯ -
0,38 кПа /основное решение/
38 кгс/м2

0,30 кПа
30 кгс/м2

NIBD РАСЧЕТНАЯ ТЕМПЕРАТУРА НАРУЖНОГО ВОЗДУХА - минус 20°С, 30°С /основное решение/

G2DD КЛИМАТИЧЕСКИЕ РАЙОНЫ И ПОДРАЙОНЫ - II,III,IУ,IГ,IВ

63DT ТЕХНОЛОГИЧЕСКИЙ ПРОЦЕСС

Регулирующая емкость в системах водоснабжения, а также для хранения запасов воды для пожарных нужд, оборудованная подводяще-отводящим и переливным стояками диаметрами соответственно 500 мм и 200 мм. На подводяще-отводящем трубопроводе устанавливается задвижка с электроприводом / основное решение/, или ручная. На переливном стояке устанавливается ручная задвижка.

H5UA ОТДЕЛКА
НАРУЖНАЯ
Покрытие бака перхлорвиниловым лаком ХС-76 или ХС-010 ; диафрагм,площадок, лестниц и ограждения- перхлорвиниловыми красками

ВНУТРЕННЯЯ
Покрытие бака полиизобутиленовым лаком или хлорсульфированным полиэтиленом

C36A ИНЖЕНЕРНОЕ ОБОРУДОВАНИЕ
Электроснабжение- от сети напряжением 380/220 вольт
Вентиляция- естественная

J3NB НОРМАТИВНОЕ ЗНАЧЕНИЕ ВЕСА СНЕГОВОГО ПОКРОВА
I,0 кПа
I00 кгс/м2

G2EE ИНЖЕНЕРНО-ГЕОЛОГИЧЕСКИЕ УСЛОВИЯ- обычные

ВОДОНАПОРНЫЕ БАШНИ СО СТАЛЬНЫМИ БАКАМИ И СТВОЛАМИ ИЗ СБОРНЫХ ЖЕЛЕЗОБЕТОННЫХ ЭЛЕМЕНТОВ.
БАШНЯ ВЫСОТОЙ 42 М С БАКОМ 800 М3

ТИПОВОЙ ПРОЕКТ 901-5-49.90

ТЕХНИКО-ЭКОНОМИЧЕСКИЕ ДАННЫЕ И ПОКАЗАТЕЛИ

				Наименование показателей	Код	Всего	Удельные показатели: на 1 м² общей площади	на 1 м³ строительного объема	на расчетную единицу	на 1 млн. руб СМР
G3OC	Техническая характеристика	площадь, м²		застройки	ХП01	60,8			0,00004	
G3OB				общая	ХП02	68,36			0,00005	
			в том числе	подземной части	ХП03	7,56				
				встроенных (бытовых) помещений	ХП09					
G3NB		объем строительный, м³		общий	ХБ01	27,15			0,00002	
			в том числе	подземной части	ХБ02	27,15				
V1IA				встроенных (бытовых) помещений	ХБ03					
V1IB	Стоимость	Сметная стоимость, тыс. руб. (удельные показатели, руб.)		общая	СС01	71,35			0,05	
V1IL				строительно-монтажных работ	СС02	70,20	1026,92	2585,6		
V1IO				оборудования	СС03	1,15				
V1L				общая с учетом условной привязки	СС10					
V1JF	Трудоемкость			трудозатраты построечные, чел.-ч	ТР06	4755	69,56	175,13	0,003	
V1GB				продолжительность строительства, мес.	ПС01	5,8				
V1KB	Материалоемкость	Цемент, т (удельные показатели, кг)		всего	РЦ01	64,42	942,36	2372,74	0,05	917664
				приведенный к М-400	РЦ02	68,24	998,24	2513,44	0,05	972080
				в том числе на индустриальные изделия	РЦ03	34,46	504,1	1269,24	0,02	490883
		Сталь, т (удельные показатели, кг)		всего	РС01	77,08	1127,56	2839,04	0,06	1098006
				приведенная к классам А-1 и Ст3	РС02	84,48	1235,81	3111,60	0,06	1203419
				в том числе на индустриальные изделия	РС03	17,70	258,92	651,93	0,01	252137
		Бетон и железобетон, м³		всего	РБ01	147,88	2,16	5,45	0,0001	2107
			в том числе	монолитный	РБ02	91,88	1,34	3,38	0,00006	1309
				сборный тяжелый	РБ04	56,00	0,82	2,06	0,00004	798
				сборный легкий	РБ05					
		Лесоматериалы, м³		всего	РЛ01	11,80	0,17	0,43	0000008	168
				приведенные к круглому лесу	РЛ02	22,12	0,32	0,81	0000016	315
V1LI	Ресурсы на производственные и эксплуатационные нужды	Канализационные стоки, расчетный, м³/сут.			ЭК01					
		Расход газа		расчетный, м³/ч	ЭГ01					
V1LJ				годовой, м³	ЭГ02					
V1LL		Расход электроэнергии, годовой, мВт·ч (удельные показатели, кВт·ч)			ПС08	0,45	6,58	16,58	0,0003	
V1LK		Потребная электрическая мощность, кВт			ЭМ01	1,76			0,001	

ВОДОНАПОРНЫЕ БАШНИ СО СТАЛЬНЫМИ БАКАМИ И СТВОЛАМИ ИЗ СБОРНЫХ ЖЕЛЕЗОБЕТОННЫХ ЭЛЕМЕНТОВ. БАШНЯ ВЫСОТОЙ 42 М С БАКОМ ВМЕСТИМОСТЬЮ 800 м3	ТИПОВОЙ ПРОЕКТ 901-5-49.90	Страница 4

ДОПОЛНИТЕЛЬНЫЕ ДАННЫЕ

За расчетную единицу принято произведение вместимости бака на квадрат высоты башни.
Расчетных единиц - 1411200.
Сметная документация составлена в нормах и ценах 1984г.

B7EA СОСТАВ ПРОЕКТНОЙ ДОКУМЕНТАЦИИ

Альбом 1	- ПЗ	Пояснительная записка
	НВ	Наружное водоснабжение
	АНВ	Автоматизация наружного водоснабжения
	ЭМ	Электрооборудование
Альбом 2	- АС	Архитектурно-строительные решения
Альбом 3	- КМ	Конструкции металлические
Альбом 4	- ПР	Проект производства работ по монтажу строительных конструкций
Альбом 5	- КЖИ	Конструкции железобетонные сборные. Арматурные и закладные изделия
Альбом 6	- МП	Приспособления для монтажа
Альбом 7	- СО	Спецификации оборудования
Альбом 8	- С	Сметы
Альбом 9	- ВМ	Ведомости потребности в материалах

Объем проектных материалов, приведенных к формату А4, - 742 форматки

B7BA АВТОР ПРОЕКТА ГПИ "Киевский Промстройпроект", 252650, Киев-30, ГСП, ул.Коцюбинского, 1

B7HA УТВЕРЖДЕНИЕ Утвержден Госстроем СССР, протокол от 28.08.1990 г. № 11
Введен в действие ГПИ "Киевский Промстройпроект", приказ от 4.09.1990г.№ 40

B7KA ПОСТАВЩИК ОАО «ЦПП», 127238, Москва, Дмитровское ш., 46, к. 2

Инв.№

Катал.л.№ 065623

gost.e-ecolog.ru