СК-2	СТРОИТЕЛЬНЫЙ КАТАЛОГ Часть 2 **ТИПОВЫЕ ПРОЕКТЫ ПРЕДПРИЯТИЙ, ЗДАНИЙ И СООРУЖЕНИЙ**	901-5-47.90
ОАО «ЦПП»	ВОДОНАПОРНЫЕ БАШНИ СО СТАЛЬНЫМИ БАКАМИ И СТВОЛАМИ ИЗ СБОРНЫХ ЖЕЛЕЗОБЕТОННЫХ ЭЛЕМЕНТОВ БАШНЯ ВЫСОТОЙ 36 М С БАКОМ ВМЕСТИМОСТЬЮ 500 $м^3$	УДК 628.34
ФЕВРАЛЬ 1991	ТИПОВОЙ ПРОЕКТ	На 4 страницах Страница I

ФАСАД

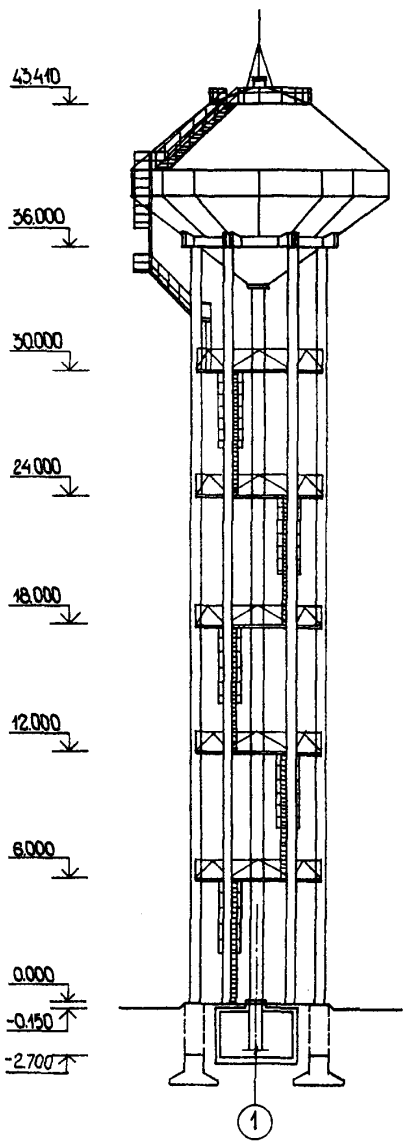

ПЛАН

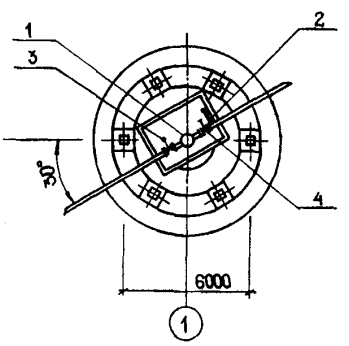

ЭКСПЛИКАЦИЯ ОБОРУДОВАНИЯ

Поз.	Наименование	Кол.
I	Подводяще-отводящий трубопровод	I
2	Переливной трубопровод	I
3	Задвижка с электроприводом	I
4	Задвижка ручная	I

gost.e-ecolog.ru

ВОДОНАПОРНЫЕ БАШНИ СО СТАЛЬНЫМИ БАКАМИ И СТВОЛАМИ ИЗ СБОРНЫХ ЖЕЛЕЗОБЕТОННЫХ ЭЛЕМЕНТОВ. БАШНЯ ВЫСОТОЙ 36 М С БАКОМ ВМЕСТИМОСТЬЮ 500 $М^3$	ТИПОВОЙ ПРОЕКТ 901-5-47.90	Страница 2

D1AA ТЕХНИЧЕСКАЯ ХАРАКТЕРИСТИКА

Водонапорные башни предназначены для использования в системах производственного, хозяйственно-питьевого и противопожарного водоснабжения промышленных предприятий, сельскохозяйственных комплексов и населенных мест.

D2BA СТРОИТЕЛЬНЫЕ КОНСТРУКЦИИ И ИЗДЕЛИЯ

Фундамент- монолитный железобетонный, бетон класса В25

Колонны- сборные железобетонные индивидуальные, изготавливающиеся в бортоснастке колонн по серии I.020-I/83, выпуск 2-7; типоразмеров-3

Бак-стальной из листовой стали по ГОСТ 19903-74*

Диафрагмы- стальные индивидуальные, из гнутых профилей по ГОСТ 8278-83

Наибольшая масса монтажного элемента /бак/-28 т

J30B НОРМАТИВНОЕ ЗНАЧЕНИЕ - ВЕТРОВОГО ДАВЛЕНИЯ

0,38 кПа /основное решение/, 38 кгс/м2

0,30 кПа 30 кгс/м2

NIBD РАСЧЕТНАЯ ТЕМПЕРАТУРА НАРУЖНОГО ВОЗДУХА- минус 20° С, 30°С /основное решение/

G2DD КЛИМАТИЧЕСКИЕ РАЙОНЫ И ПОДРАЙОНЫ -II,III,IУ,IГ,IВ

G3DT ТЕХНОЛОГИЧЕСКИЙ ПРОЦЕСС

H5UA ОТДЕЛКА
НАРУЖНАЯ
Покрытие бака перхлорвиниловым лаком ХС-76 или ХС-010 ; диафрагм, площадок, лестниц и ограждения - перхлорвиниловыми красками

ВНУТРЕННЯЯ
Покрытие бака полиизобутиленовым лаком или хлорсульфированным полиэтиленом

C36A ИНЖЕНЕРНОЕ ОБОРУДОВАНИЕ
Электроснабжение- от сети напряжением 380/220 вольт

J3NB НОРМАТИВНОЕ ЗНАЧЕНИЕ ВЕСА СНЕГОВОГО ПОКРОВА - 1,0 кПа / 100 кгс/м2

G2EE ИНЖЕНЕРНО-ГЕОЛОГИЧЕСКИЕ УСЛОВИЯ - обычные

Регулирующая емкость в системах водоснабжения, а также для хранения запасов воды для пожарных нужд, оборудованная подводяще-отводящим и переливным стояками диаметрами соответственно 500 мм и 200 мм. На подводяще-отводящем трубопроводе устанавливается задвижка с электроприводом / основное решение/ или ручная. На переливном стояке устанавливается ручная задвижка.

ВОДОНАПОРНЫЕ БАШНИ СО СТАЛЬНЫМИ БАКАМИ И СТВОЛАМИ ИЗ СБОРНЫХ ЖЕЛЕЗОБЕТОННЫХ ЭЛЕМЕНТОВ. БАШНЯ ВЫСОТОЙ 36 М С БАКОМ ВМЕСТИМОСТЬЮ 500 $м^3$	ТИПОВОЙ ПРОЕКТ 901-5-47.90	Страница 3

ТЕХНИКО-ЭКОНОМИЧЕСКИЕ ДАННЫЕ И ПОКАЗАТЕЛИ

	Наименование показателей			Код	Всего	Удельные показатели			
						на 1 $м^2$ общей площади	на 1 $м^3$ строительного объема	на расчетную единицу	на 1 млн. руб СМР
G3OC	Техническая характеристика	площадь, $м^2$	застройки	ХП01	45,34			0,00007	
G3OB			общая	ХП02	52,9			0,00008	
			в том числе подземной части	ХП03	7,56				
			в том числе встроенных (бытовых) помещений	ХП09					
G3NB		объем строительный, $м^3$	общий	ХБ01	27,15			0,00004	
			в том числе подземной части	ХБ02	27,15				
V1IA			в том числе встроенных (бытовых) помещений	ХБ03					
V1IB	Стоимость	Сметная стоимость, тыс. руб. (удельные показатели, руб.)	общая	СС01	53,18			0,08	
V1IL			строительно-монтажных работ	СС02	52,02	983,37	1916,02		
V1IO			оборудования	СС03	1,16				
V1L			общая с учетом условной привязки	СС10					
V1JF	Трудоемкость		трудозатраты построечные, чел.-ч	ТР06	3895	73,62	143,46	0,006	74875
V1GB			продолжительность строительства, мес.	ПС01	4,0				
V1KB	Материалоемкость	Цемент, т (удельные показатели, кг)	всего	РЦ01	46,27	874,67	1704,20	0,07	889466
			приведенный к М-400	РЦ02	48,85	923,34	1799,26	0,07	939062
			в том числе на индустриальные изделия	РЦ03	18,83	355,95	693,55	0,03	360728
		Сталь, т (удельные показатели, кг)	всего	РС01	54,44	1029,11	2005,16	0,08	1046521
			приведенная к классам А-1 и Ст3	РС02	63,09	1192,63	2323,76	0,10	1212803
			в том числе на индустриальные изделия	РС03	11,01	208,13	405,53	0,02	211649
		Бетон и железобетон, $м^3$	всего	РБ01	108,75	2,06	4,01	0,00017	2091
		в том числе	монолитный	РБ02	73,11	1,38	2,69	0,00011	1405
			сборный тяжелый	РБ04	35,64	0,67	1,31	0,00006	685
			сборный легкий	РБ05					
		Лесоматериалы, $м^3$	всего	РЛ01	5,45	0,10	0,20	0,000008	105
			приведенные к круглому лесу	РЛ02	10,22	0,19	0,38	0,000015	197
V1LI	Ресурсы на производственные и эксплуатационные нужды		Канализационные стоки, расчетный, $м^3$/сут.	ЭК01					
		Расход газа	расчетный, $м^3$/ч	ЭГ01					
V1LJ			годовой, $м^3$	ЭГ02					
V1LL			Расход электроэнергии, годовой, мВт·ч (удельные показатели, кВт·ч)	ПС08	0,45	8,51	16,58	0,0007	
V1LK			Потребная электрическая мощность, кВт	ЭМ01	1,76			0,003	

ВОДОНАПОРНЫЕ БАШНИ СО СТАЛЬНЫМИ БАКАМИ И СТВОЛАМИ ИЗ СБОРНЫХ ЖЕЛЕЗОБЕТОННЫХ ЭЛЕМЕНТОВ. БАШНЯ ВЫСОТОЙ 36 М С БАКОМ ВМЕСТИМОСТЬЮ 500 $М^3$	ТИПОВОЙ ПРОЕКТ 901-5-47.90	Страница 4

ДОПОЛНИТЕЛЬНЫЕ ДАННЫЕ

За расчетную единицу принято произведение вместимости бака на квадрат высоты башни.
Расчетных единиц- 648000
Сметная документация составлена в нормах и ценах 1984 г.

B7EA СОСТАВ ПРОЕКТНОЙ ДОКУМЕНТАЦИИ

Альбом I	- ПЗ	Пояснительная записка
	НВ	Наружное водоснабжение
	АНВ	Автоматизация наружного водоснабжения
	ЭМ	Электрооборудование
Альбом 2	- АС	Архитектурно-строительные решения
Альбом 3	- КМ	Конструкции металлические
Альбом 4	- ПР	Проект производства работ по монтажу строительных конструкций
Альбом 5	-КЖИ	Конструкции железобетонные сборные. Арматурные и закладные изделия
Альбом 6	- МП	Приспособления для монтажа
Альбом 7	- СО	Спецификации оборудования
Альбом 8	- С	Сметы
Альбом 9	- ВМ	Ведомости потребности в материалах

Объем проектных материалов, приведенных к формату А4- 751 форматка

B7BA АВТОР ПРОЕКТА ГПИ "Киевский Промстройпроект", 252650, Киев-30, ГСП, ул.Коцюбинского, I

B7HA УТВЕРЖДЕНИЕ Утвержден Госстроем СССР, протокол от 25.07.1990 г. № 10
Введен в действие ГПИ "Киевский Промстройпроект", приказ от 29.06.1990 г.№ 29

B7KA ПОСТАВЩИК ОАО «ЦПП», 127238, Москва, Дмитровское ш., 46, к. 2

Инв.№
Катал.л.№ 065597

gost.e-ecolog.ru