СК-2	СТРОИТЕЛЬНЫЙ КАТАЛОГ ЧАСТЬ 2 ТИПОВЫЕ ПРОЕКТЫ ПРЕДПРИЯТИЙ, ЗДАНИЙ И СООРУЖЕНИЙ	ТИПОВОЙ ПРОЕКТ 901-5-42.87 УДК 628.34
ОАО «ЦПП»	БЕСШАТРОВЫЕ ВОДОНАПОРНЫЕ БАШНИ СО СТАЛЬНЫМИ БАКАМИ С ПРИМЕНЕНИЕМ СТВОЛОВ ИЗ УНИФИЦИРОВАННЫХ СБОРНЫХ ЖЕЛЕЗОБЕТОННЫХ ЭЛЕМЕНТОВ БАШНЯ С БАКОМ ЕМКОСТЬЮ 200м3 ВЫСОТОЙ 30 м	**DIMC**
МАЙ **1987**		На 2-х листах на 3-х страницах Страница I

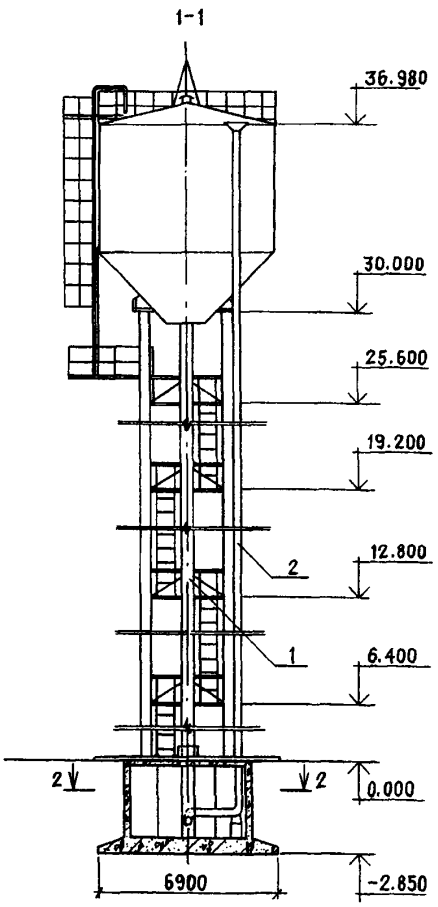

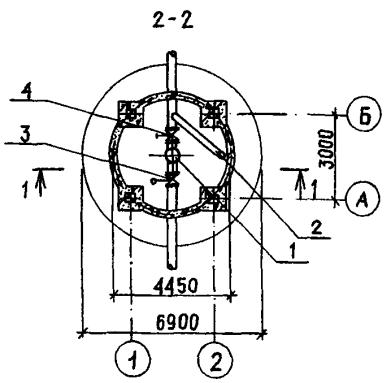

ЭКСПЛИКАЦИЯ ОБОРУДОВАНИЯ

Поз.	Наименование	Кол.
I	Подающе-отводящий трубопровод	I
2	Переливной трубопровод	I
3	Задвижка параллельная с электроприводом	I
4	Задвижка параллельная ручная	I

gost.e-ecolog.ru

БЕСШАТРОВЫЕ ВОДОНАПОРНЫЕ БАШНИ СО СТАЛЬНЫМИ БАКАМИ С ПРИМЕНЕНИЕМ СТВОЛОВ ИЗ УНИФИЦИРОВАННЫХ СБОРНЫХ ЖЕЛЕЗОБЕТОННЫХ ЭЛЕМЕНТОВ БАШНЯ С БАКОМ ЕМКОСТЬЮ 200 м3 ВЫСОТОЙ 30 м	ТИПОВОЙ ПРОЕКТ 901-5-42.87	Лист I Страница 2

DIAA ТЕХНИЧЕСКАЯ ХАРАКТЕРИСТИКА

Водонапорные башни предназначены для использования в системах производственного, хозяйственного, хозяйственно-питьевого и противопожарного водоснабжения промышленных предприятий, сельскохозяйственных комплексов и населенных мест.

D2BA СТРОИТЕЛЬНЫЕ КОНСТРУКЦИИ И ИЗДЕЛИЯ

Фундамент - монолитный железобетонный МЗОО

Колонны - сборные железобетонные индивидуальные, изготавливающиеся в бортоснастке колонн по серии I.020-I/83, выпуски 2-7, 2-9;типоразмеров - 3

Бак - стальной из листовой стали по ГОСТ I9903-74*

Диафрагмы - стальные индивидуальные, из гнутых профилей по ГОСТ 8278-83 и ТУ 36-2287-80.

Лестницы и площадки - стальные индивидуальные

Наибольшая масса монтажного элемента /бак/- 9,4 т

H5UA ОТДЕЛКА

НАРУЖНАЯ

Покрытие бака перхлорвиниловым лаком ХС-76 и ХС-010;
диафрагм, площадок, лестниц и ограждения - перхлорвиниловыми красками

ВНУТРЕННЯЯ

Покрытие бака полиизобутиленовым лаком или хлорсульфированным полиэтиленом

C3GA ИНЖЕНЕРНОЕ ОБОРУДОВАНИЕ

Электроснабжение - от электросети напряжением 380/220 вольт.

Вентиляция - естественная.

J3OB СКОРОСТНОЙ НАПОР ВЕТРА -
45 кгс/м2 /основное решение/,
0,44 кПа
35 кгс/м2
0,34 кПа

NIBD РАСЧЕТНАЯ ТЕМПЕРАТУРА НАРУЖНОГО ВОЗДУХА -
минус 20 °С, 30 °С /основное решение/

J3NB ВЕС СНЕГОВОГО ПОКРОВА - I00 кгс/м2
0,98 кПа

G2DD КЛИМАТИЧЕСКИЕ РАЙОНЫ и ПОДРАЙОНЫ - П,Ш,IУ,IГ ,IВ

G2EE ИНЖЕНЕРНО-ГЕОЛОГИЧЕСКИЕ УСЛОВИЯ - обычные

G3DT ТЕХНОЛОГИЧЕСКИЙ ПРОЦЕСС

Регулирующая емкость в системах водоснабжения, а также для хранения запасов воды для пожарных нужд, оборудованная подающе-отводящим и переливным стояками диаметром 300 или 400 мм. На подающе-отводящем трубопроводе устанавливается задвижка с электроприводом - исполнение I /основное решение/, или ручная - исполнение 2.
На переливном стояке устанавливается ручная задвижка.

БЕСШАТРОВЫЕ ВОДОНАПОРНЫЕ БАШНИ СО СТАЛЬНЫМИ БАКАМИ С ПРИМЕНЕНИЕМ СТВОЛОВ ИЗ УНИФИЦИРОВАННЫХ СБОРНЫХ ЖЕЛЕЗОБЕТОННЫХ ЭЛЕМЕНТОВ
БАШНЯ С БАКОМ ЕМКОСТЬЮ 200 м3 ВЫСОТОЙ 30 м

ТИПОВОЙ ПРОЕКТ 901-5-42.87

Лист 2 Страница 3

	Наименование		Всего	Удельный показатель
V1IA	СТОИМОСТЬ			
V1IB	Общая сметная стоимость	тыс.руб.	I9,35	-
	в том числе:			
V1IL	строительно-монтажных работ	то же	I8,67	-
	оборудования	"	0,68	-
V1IV	Стоимость общая на расчетный показатель	"	-	0,097
V1JA	ТРУДОЕМКОСТЬ			
V1JF	Построечные трудовые затраты	чел-дн	273,9	-
V1JV	То же, на расчетный показатель	то же	-	I,37
V1KA	РАСХОДЫ			
V1KB	Расход строительных материалов			
	Цемент	т	24,22/I7,05/	-
	Цемент, приведенный к М400	"	24,06/I6,89/	-
	Сталь	"	2I,92/I8,60/	-
	Сталь, приведенная к классам А-I и С38/23	"	24,I9	-
	То же, на расчетный показатель	"	-	0,I2
	Бетон и железобетон	м3	59,42	-
	в том числе:			
	монолитный	"	39,5	-
	сборный	"	I9,92	-
	Лесоматериалы	"	7,56	-
	Лесоматериалы, приведенные к круглому лесу	"	I2,53/I2,53/	-

	Наименование		Всего	Удельный показатель
V4KA	ЭКСПЛУАТАЦИОННЫЕ ПОКАЗАТЕЛИ			
V4KK	Потребная электрическая мощность	кВт	I,95	-
	ТЕХНИЧЕСКИЕ ХАРАКТЕРИСТИКИ			
	Полезная емкость бака	м3	200	-
C3NB	Объем строительный подземной части	м3	52,3	-
C3OC	Площадь застройки	м2	I8,69	-

В скобках указана потребность строительных материалов без учета расходов на изготовление сборных конструкций

Д О П О Л Н И Т Е Л Ь Н Ы Е Д А Н Н Ы Е

Расчетный показатель - I м3 полезной емкости бака.
Сметная документация составлена в нормах и ценах I984 г.
Проект может применяться в районах с расчетной сейсмичностью 7 баллов без дополнительных мероприятий.

B7EA С О С Т А В П Р О Е К Т Н О Й Д О К У М Е Н Т А Ц И И

Альбом I. Технологическая и электротехническая части
Альбом II. Архитектурно-строительная часть
Альбом III. Сборные железобетонные конструкции и арматурные изделия
Альбом IУ. Металлические конструкции
Альбом У. Сметы
Альбом УI. Ведомости потребности в материалах
Альбом УП. Спецификации оборудования

Объем проектных материалов, приведенных к формату А4, - 484 форматки

B7BA АВТОР ПРОЕКТА ГПИ "Киевский Промстройпроект", 252650, Киев-30, ГСП, ул. Коцюбинского, I

B7HA УТВЕРЖДЕНИЕ Утвержден Госстроем СССР, протокол от 29.04.86 № АЧ-25
Введен в действие ГПИ "Киевский Промстройпроект", приказ от 27.05.86 № 6I

B7KA ПОСТАВЩИК ОАО «ЦПП», 127238, Москва, Дмитровское ш., 46, к. 2

Инв. №
Катал.л. № 057206

gost.e-ecolog.ru