СК-2	СТРОИТЕЛЬНЫЙ КАТАЛОГ ЧАСТЬ 2 ТИПОВЫЕ ПРОЕКТЫ ПРЕДПРИЯТИЙ, ЗДАНИЙ И СООРУЖЕНИЙ	ТИПОВОЙ ПРОЕКТ 901-5-37.87 УДК 628.34
ОАО «ЦПП»	БЕСШАТРОВЫЕ ВОДОНАПОРНЫЕ БАШНИ СО СТАЛЬНЫМИ БАКАМИ С ПРИМЕНЕНИЕМ СТВОЛОВ ИЗ УНИФИЦИРОВАННЫХ СБОРНЫХ ЖЕЛЕЗОБЕТОННЫХ ЭЛЕМЕНТОВ БАШНЯ С БАКОМ ЕМКОСТЬЮ 50 м3 ВЫСОТОЙ 12м	**DIMC**
МАЙ **1987**		На 2-х листах на 3-х страницах Страница I

1-1

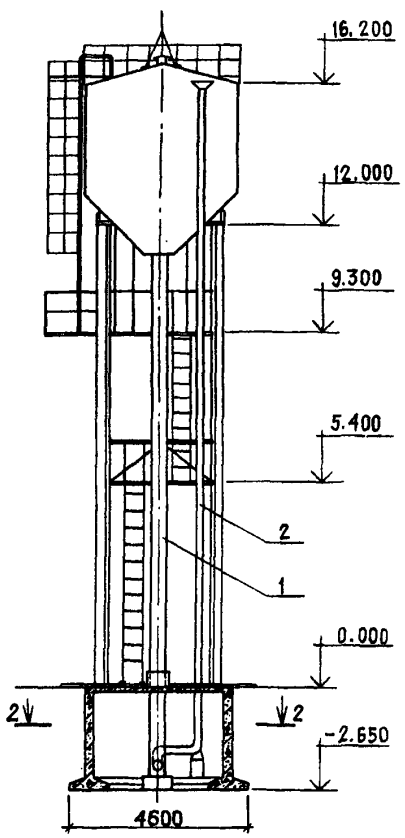

2-2

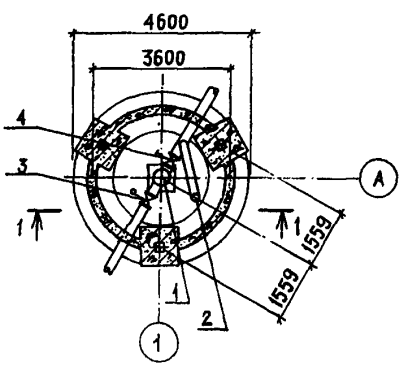

ЭКСПЛИКАЦИЯ ОБОРУДОВАНИЯ

Поз.	Наименование	Кол.
I	Подающе-отводящий трубопровод	I
2	Переливной трубопровод	I
3	Задвижка параллельная с электроприводом	I
4	Задвижка параллельная ручная	I

gost.e-ecolog.ru

БЕСШАТРОВЫЕ ВОДОНАПОРНЫЕ БАШНИ СО СТАЛЬНЫМИ БАКАМИ С ПРИМЕНЕНИЕМ СТВОЛОВ ИЗ УНИФИЦИРОВАННЫХ СБОРНЫХ ЖЕЛЕЗОБЕТОННЫХ ЭЛЕМЕНТОВ. БАШНЯ С БАКОМ ЕМКОСТЬЮ 50 м3 ВЫСОТОЙ 12 м	ТИПОВОЙ ПРОЕКТ 901-5-37.87	Лист 1 Страница 2

D1AA ТЕХНИЧЕСКАЯ ХАРАКТЕРИСТИКА

Водонапорные башни предназначены для использования в системах производственного, хозяйственного, хозяйственно-питьевого и противопожарного водоснабжения промышленных предприятий, сельскохозяйственных комплексов и населенных мест.

D2BA СТРОИТЕЛЬНЫЕ КОНСТРУКЦИИ И ИЗДЕЛИЯ

Фундамент - монолитный железобетонный М300

Колонны - сборные железобетонные индивидуальные, изготавливающиеся в бортоснастке колонн по серии I.020-I/83, выпуск 2-I; типоразмер -I

Бак - стальной из листовой стали по ГОСТ I9903-74*

Диафрагмы - стальные индивидуальные, из гнутых профилей по ГОСТ 8278-83 и ТУ 36-2287-80

Лестницы и площадки - стальные индивидуальные

Наибольшая масса монтажного элемента /бак/ - 3,5 т

H5UA ОТДЕЛКА

НАРУЖНАЯ

Покрытие бака перхлорвиниловым лаком ХС-76 или ХС-010;

диафрагм, площадок, лестниц и ограждения - перхлорвиниловыми красками

ВНУТРЕННЯЯ

Покрытие бака полиизобутиленовым лаком или хлорсульфированным полиэтиленом

C3GA ИНЖЕНЕРНОЕ ОБОРУДОВАНИЕ

Электроснабжение - от электросети напряжением 380/220 вольт.

Вентиляция - естественная

J30B СКОРОСТНОЙ НАПОР ВЕТРА -

45кгс/м2 /основное решение/, 0,44кПа

35 кгс/м2 0,34 кПа

NIBD РАСЧЕТНАЯ ТЕМПЕРАТУРА НАРУЖНОГО ВОЗДУХА - минус 20 °С, 30 °С /основное решение/

J3NB ВЕС СНЕГОВОГО ПОКРОВА - 100 кгс/м2 0,98 кПа

C2DD КЛИМАТИЧЕСКИЕ РАЙОНЫ И ПОДРАЙОНЫ - II,III,IУ,IГ,IВ

C2EE ИНЖЕНЕРНО-ГЕОЛОГИЧЕСКИЕ УСЛОВИЯ - обычные

C3DT ТЕХНОЛОГИЧЕСКИЙ ПРОЦЕСС

Регулирующая емкость в системах водоснабжения, а также для хранения запасов воды для пожарных нужд, оборудованная подающе-отводящим и переливным стояками диаметром 300 или 400 мм. На подающе-отводящем трубопроводе устанавливается задвижка с электроприводом - исполнение I /основное решение/, или ручная - исполнение 2. На переливном стояке устанавливается ручная задвижка.

БЕСШАТРОВЫЕ ВОДОНАПОРНЫЕ БАШНИ СО СТАЛЬНЫМИ БАКАМИ С ПРИМЕНЕНИЕМ СТВОЛОВ ИЗ УНИФИЦИРОВАННЫХ СБОРНЫХ ЖЕЛЕЗОБЕТОННЫХ ЭЛЕМЕНТОВ
БАШНЯ С БАКОМ ЕМКОСТЬЮ 50 м3 ВЫСОТОЙ 12 м

ТИПОВОЙ ПРОЕКТ 901-5-37.87 | Лист 2 Страница 3

	Наименование		Всего	Удельный показатель
V1IA	СТОИМОСТЬ			
V1IB	Общая сметная стоимость	тыс.руб.	8,21	-
	в том числе:			
V1IL	строительно-монтажных работ	то же	7,58	-
	оборудования	"	0,63	-
V1IV	Стоимость общая на расчетный показатель	"	-	0,16
V1JA	ТРУДОЕМКОСТЬ			
V1JF	Построечные трудовые затраты	чел.дн	132,03	-
V1JV	То же, на расчетный показатель	то же	-	2,64
V1KA	РАСХОДЫ			
V1KB	Расход строительных материалов			
	Цемент	т	8,44/7,18/	-
	Цемент, приведенный к М400	"	8,37/7,11/	-
	Сталь	"	7,77/ 7,28/	-
	Сталь, приведенная к классам А-I и С38/23	"	8,35	-
	То же, на расчетный показатель		-	0,17
	Бетон и железобетон	м3	20,38	-
	в том числе:			
	монолитный	"	16,87	-
	сборный	"	3,51	-
	Лесоматериалы	"	3,05	-
	Лесоматериалы, приведенные к круглому лесу	м3	5,09/5,09/	-

	Наименование		Всего	Удельный показатель
V4KA	ЭКСПЛУАТАЦИОННЫЕ ПОКАЗАТЕЛИ			
V4KK	Потребная электрическая мощность	кВт	0,83	-
	ТЕХНИЧЕСКИЕ ХАРАКТЕРИСТИКИ			
	Полезная емкость бака	м3	50	-
C3NB	Объем строительный подземной части	"	34,1	-
C30C	Площадь застройки	м2	12,60	-

В скобках указана потребность строительных материалов без учета расходов на изготовление сборных конструкций

ДОПОЛНИТЕЛЬНЫЕ ДАННЫЕ

Расчетный показатель - 1 м3 полезной емкости бака.
Сметная документация составлена в нормах и ценах 1984 г.
Проект может применяться в районах с расчетной сейсмичностью 7 баллов без дополнительных мероприятий

B7EA СОСТАВ ПРОЕКТНОЙ ДОКУМЕНТАЦИИ

Альбом I. Технологическая и электротехническая части
Альбом II. Архитектурно-строительная часть
Альбом III. Сборные железобетонные конструкции и арматурные изделия
Альбом IV. Металлические конструкции
Альбом V. Сметы
Альбом VI. Ведомости потребности в материалах
Альбом VII. Спецификации оборудования

Объем проектных материалов, приведенных к формату А4, - 383 форматки

B7BA АВТОР ПРОЕКТА ГПИ "Киевский Промстройпроект", 252650, Киев-30, ГСП, ул. Коцюбинского, 1

B7HA УТВЕРЖДЕНИЕ Утвержден Госстроем СССР, протокол от 29.04.86 № АЧ-25
Введен в действие ГПИ "Киевский Промстройпроект", приказ от 27.05.86 № 61

B7KA ПОСТАВЩИК ОАО «ЦПП», 127238, Москва, Дмитровское ш., 46, к. 2

Инв. №
Катал.л. № 057201

gost.e-ecolog.ru