СК-2	СТРОИТЕЛЬНЫЙ КАТАЛОГ ЧАСТЬ 2 ТИПОВЫЕ ПРОЕКТЫ ПРЕДПРИЯТИЙ, ЗДАНИЙ И СООРУЖЕНИЙ	ТИПОВОЙ ПРОЕКТ 901-4-87.86 УДК 621.642.3
ОАО «ЦПП»	РЕЗЕРВУАР ДЛЯ ВОДЫ ЦИЛИНДРИЧЕСКИЙ ЖЕЛЕЗОБЕТОННЫЙ МОНОЛИТНЫЙ ВМЕСТИМОСТЬЮ 100 $м^3$ ДЛЯ ПЛОЩАДОК С ПОДПОРОМ ГРУНТОВЫХ ВОД	**ОЕРВ**
МАРТ 1987		На 2-х листах На 3-х страницах Страница 1

РАЗРЕЗ I-I

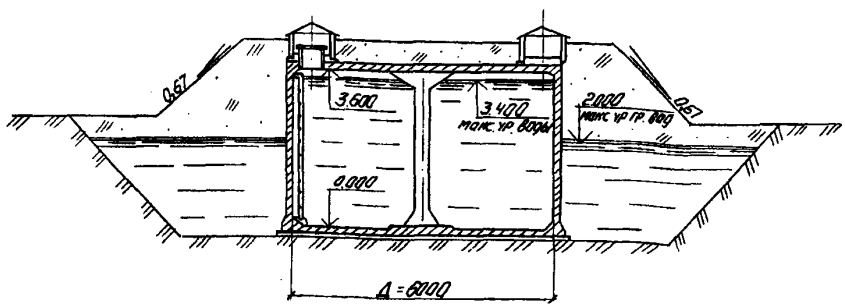

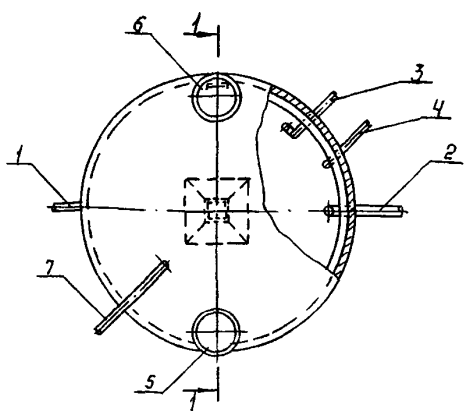

ЭКСПЛИКАЦИЯ ОБОРУДОВАНИЯ

Поз	Наименование	Кол
1.	Трубопровод подводящий	1
2.	Трубопровод отводящий с решеткой	1
3.	Трубопровод переливной с гидрозатвором	
4.	Трубопровод спускной	1
5.	Камера приборов сигнализации уровней	1
6.	Люк-лаз со стремянкой	1
7.	Устройство для обмена воздуха	1

gost.e-ecolog.ru

РЕЗЕРВУАР ДЛЯ ВОДЫ ЦИЛИНДРИЧЕСКИЙ ЖЕЛЕЗОБЕТОННЫЙ МОНОЛИТНЫЙ ВМЕСТИМОСТЬЮ 100М^3 ДЛЯ ПЛОЩАДОК С ПОДПОРОМ ГРУНТОВЫХ ВОД	ТИПОВОЙ ПРОЕКТ 901-4-87.86	Лист I Страница 2

D1AA ТЕХНИЧЕСКАЯ ХАРАКТЕРИСТИКА

Резервуар предназначен для аккумуляции и хранения воды питьевого качества.

D2BA СТРОИТЕЛЬНЫЕ КОНСТРУКЦИИ И ИЗДЕЛИЯ

Днище, стена, покрытие и колонна - монолитный железобетон В I5
Камеры на покрытии - сборные железобетонные кольца стеновые круглых колодцев по серии 3.900-3 вып.7, т.р.I, масса 0,4т.

H5UA ОТДЕЛКА ВНУТРЕННЯЯ - бетонные поверхности, контактирующие с водой питьевого качества в резервуаре, заглаживаются до категории А I по ГОСТ I3015-75**

G2EE ИНЖЕНЕРНО-ГЕОЛОГИЧЕСКИЕ УСЛОВИЯ -обычные. Уровень грунтовых вод не выше 2м над верхом днища

N1BD РАСЧЕТНАЯ ТЕМПЕРАТУРА НАРУЖНОГО ВОЗДУХА -не ниже -30°С

J3NB ВЕС СНЕГОВОГО ПОКРОВА - $\frac{150\ кгс/м2}{1,47\ кПа}$

G2DD КЛИМАТИЧЕСКИЕ РАЙОНЫ СССР - I, II, III, IУ

G3DT ТЕХНОЛОГИЧЕСКИЙ ПРОЦЕСС

В зависимости от назначения резервуар содержит регулирующий, пожарный, аварийный и контактный объемы воды.

Контроль и сигнализация уровней воды обеспечиваются уровнемерами ЭРСУ-3, ЭИУ-2, УКС-I и РУС в различных сочетаниях.

	Наименование		кол.
V1IA	СТОИМОСТЬ		
V1IB	Общая сметная стоимость,	тыс.руб.	4,6I
	в том числе:		
V1IL	строительно-монтажных работ	"	4,6I
V1IV	Стоимость общая на расчетный показатель,	руб.	49
V1JA	ТРУДОЕМКОСТЬ		
V1JF	Построечные трудовые затраты,	чел-дн	222
V1JV	То же на расчетный показатель	"	2,36
V1KA	РАСХОДЫ		
V1KB	Расход строительных материалов		
	Цемент	т	6,96
	Цемент, приведенный к М400	"	6,9I
	То же на расчетный показатель,	кг	74
	Сталь,	т	I,20
	Сталь, приведенная к классам А-I и С 38/23,	"	I,6I
	То же на расчетный показатель,	кг	I7
	Бетон и железобетон,	м^3	25,06
	в том числе:		
	монолитный	"	24,74
	сборный	"	0,32
	То же на расчетный показатель,	"	0,27
	Лесоматериалы	"	5,90
	Лесоматериалы, приведенные к круглому лесу,	"	8,85
	ТЕХНИЧЕСКИЕ ХАРАКТЕРИСТИКИ		
G3NB	Фактическая вместимость,	м^3	94
G3OC	Площадь застройки,	м^2	3I

РЕЗЕРВУАР ДЛЯ ВОДЫ ЦИЛИНДРИЧЕСКИЙ ЖЕЛЕЗОБЕТОННЫЙ МОНОЛИТНЫЙ ВМЕСТИМОСТЬЮ 100М^3 ДЛЯ ПЛОЩАДОК С ПОДПОРОМ ГРУНТОВЫХ ВОД	ТИПОВОЙ ПРОЕКТ 901-4-87.86	Лист 2 Страница 3

ДОПОЛНИТЕЛЬНЫЕ ДАННЫЕ

В проекте приведены указания и варианты конструктивных решений для резервуаров воды непитьевого качества, а также для условий, отличающихся от принятых в проекте.

Расчетный показатель – I м^3 фактической вместимости.

В7ЕА СОСТАВ ПРОЕКТНОЙ ДОКУМЕНТАЦИИ

Альбом I Конструктивные решения

Альбом II Технологические трубопроводы и сигнализация (из ТП 901-4-93.86)

Альбом III Ведомость потребности в материалах

Альбом IУ Сметы

ПРИМЕНЕННАЯ ПРОЕКТНАЯ ДОКУМЕНТАЦИЯ

Типовые материалы для проектирования	"Резервуары для воды цилиндрические железобетонные монолитные вместимостью от 50 до 500 м^3"
901-04-83.86	– Альбом 0 "Общая пояснительная записка"
Типовой проект	"Фильтры-поглотители для резервуаров чистой воды"
0901-9-1.83	– для районов с зимней температурой воздуха выше -5°С
0901-9-8.83	– для районов с зимней температурой воздуха -5°С и ниже

Распространяется Тбилисским филиалом ЦИТП.

Объем проектных материалов, приведенных к формату А4 – 83 форматки.

В7ВА АВТОР ПРОЕКТА Союзводоканалпроект, 117941 ГСП-1,Москва, В-331,пр Вернадского, 29

В7НА УТВЕРЖДЕНИЕ Утвержден Госстроем СССР
протокол № АЧ-73 от 06.11.86г.
Введен в действие
В/О Союзводоканалниипроект приказ № 286 от 12.11.86г.

В7КА ПОСТАВЩИК ОАО «ЦПП», 127238, Москва, Дмитровское ш., 46, к. 2

Инв.№ 21574
Катал.л.№05653I

gost.e-ecolog.ru