СК-2	СТРОИТЕЛЬНЫЙ КАТАЛОГ Часть 2 **ТИПОВЫЕ ПРОЕКТЫ ПРЕДПРИЯТИЙ, ЗДАНИЙ И СООРУЖЕНИЙ**	90I-4-I04.I3.89
ОАО «ЦПП»	РЕЗЕРВУАР ДЛЯ ВОДЫ ПРЯМОУГОЛЬНЫЙ ЖЕЛЕЗОБЕТОННЫЙ СБОРНЫЙ ВМЕСТИМОСТЬЮ 2000 м^3 ДЛЯ СТРОИТЕЛЬСТВА В г.МОСКВЕ (С ПРИМЕНЕНИЕМ СТЕНОВЫХ ПАНЕЛЕЙ С ОПОРНОЙ ПЯТОЙ)	УДК 62I.642.3
СЕНТЯБРЬ 1989	ЗОНАЛЬНЫЙ ТИПОВОЙ ПРОЕКТ	На 4 страницах Страница 1

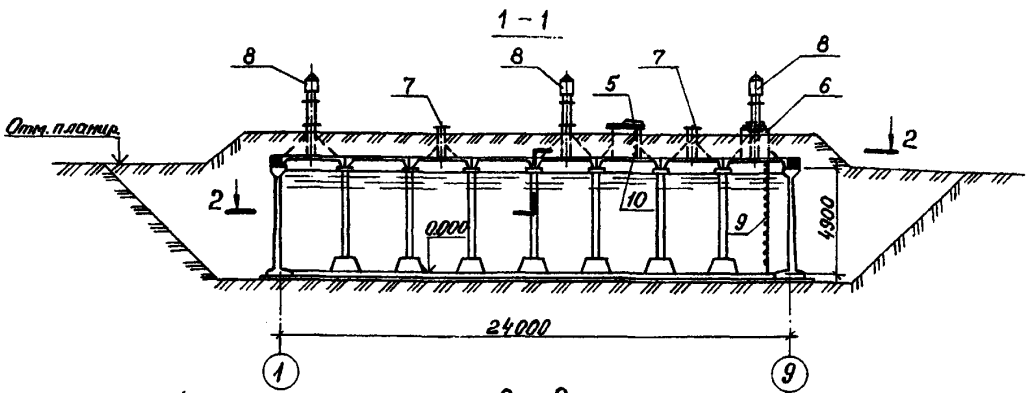

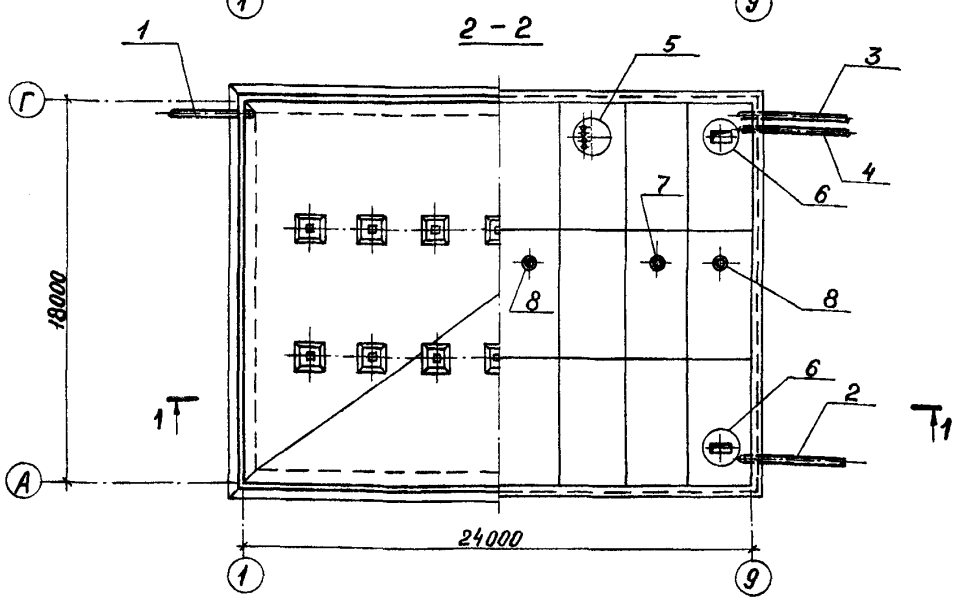

ЭКСПЛИКАЦИЯ ОБОРУДОВАНИЯ

Поз.	Наименование	Кол.	Поз.	Наименование	Кол.
I.	Подающий трубопровод Ø 300 мм	I	6	Камера лаза	4
2.	Отводящий трубопровод Ø/400 мм	I	7	Световой люк	2
3.	Переливной трубопровод Ø 300 мм	I	8	Вентиляционная колонка	3
4.	Спускной трубопровод Ø I50 мм	I	9	Стремянка	4
5.	Камера приборов контроля уровня воды	I	I0	Лестница	I

gost.e-ecolog.ru

РЕЗЕРВУАР ДЛЯ ВОДЫ ПРЯМОУГОЛЬНЫЙ ЖЕЛЕЗОБЕТОННЫЙ СБОРНЫЙ ВМЕСТИМОСТЬЮ 2000 $м^3$ ДЛЯ СТРОИТЕЛЬСТВА В Г.МОСКВЕ (С ПРИМЕНЕНИЕМ СТЕНОВЫХ ПАНЕЛЕЙ С ОПОРНОЙ ПЯТОЙ)	ЗОНАЛЬНЫЙ ТИПОВОЙ ПРОЕКТ 901-4-104.13.89	Страница 2

V1MA

ТЕХНИКО-ЭКОНОМИЧЕСКИЕ ДАННЫЕ И ПОКАЗАТЕЛИ

	Наименование показателей	Код	Типовая проектная документация: Всего	Удельные показатели: на 1 $м^2$ общей площади на 1 $м^3$ строительного объема	на расчетную единицу	на 1 млн. руб. СМР	Примечание*
G3DB	Производственная программа. Мощность предприятия. Расчетные единицы. Единица мощности $м^3$	ЕА05	100				
	Единица годового объема товарной продукции: в натуральном выражении	ЕА07					
	в оптовых ценах, тыс. руб.	ЕА08					
	Количество расчетных единиц. Мощность	ЕД06	20				
	Годовой объем товарной продукции: в натуральном выражении	ЕД09					
	в оптовых ценах, тыс. руб.	ЕД10					
	Затраты производства (себестоимость), тыс. руб. (удельные показатели на 1 руб. товарной продукции, коп.)	СП02					
	Прибыль (годовая), тыс. руб. (удельные показатели на 1 руб. товарной продукции, коп.)	СП07					
	Уровень рентабельности (прибыль к себестоимости), %	СП03					
	Срок окупаемости капиталовложений (сметной стоимости), год	СП04					
	Приведенные затраты, тыс. руб. (удельные показатели, руб.)	СП06					
	Уровень механизации и автоматизации производственных процессов, %	ШТ11					
	Удельный вес рабочих, занятых ручным трудом, %	ЮА62					
	Трудоемкость изготовления продукции (годовая), чел.-ч.	ТР07					
	Производительность труда: годовой выпуск продукции на одного работающего, тыс. руб.	ШТ06					
	то же, в натуральном выражении	ШТ07					
G3DD	Режим работы и штаты. Численность работающих чел.: общая	ШТ02					
	в том числе: рабочих	ШТ03					
	в наиболее многочисленную смену	ШТ04					
	количество рабочих дней в году	ШТ08					
	количество смен в сутки	ШТ01					
	продолжительность смены, ч.	ШТ09					
	коэффициент сменности по рабочим	ШТ05					
	коэффициент загрузки оборудования	ШТ10					
G3OC	Техническая характеристика. площадь, $м^2$: застройки	ХП01	452		27,6		
G3OB	общая	ХП02	432		21,6		
	в том числе: подземной части	ХП03	432				
	встроенных (бытовых) помещений	ХП09					
G3NB	объем строительный, $м^3$: общий	ХБ01	2520		126,0		
	в том числе: подземной части	ХБ02	2520				
	встроенных (бытовых) помещений	ХБ03					

* для заполнения данных проекта привязки

РЕЗЕРВУАР ДЛЯ ВОДЫ ПРЯМОУГОЛЬНЫЙ ЖЕЛЕЗОБЕТОННЫЙ СБОРНЫЙ ВМЕСТИМОСТЬЮ 2000 м³ ДЛЯ СТРОИТЕЛЬСТВА В Г.МОСКВЕ (С ПРИМЕНЕНИЕМ СТЕНОВЫХ ПАНЕЛЕЙ С ОПОРНОЙ ПЯТОЙ)

ЗОНАЛЬНЫЙ ТИПОВОЙ ПРОЕКТ 90I-4-I04.I3.89

Страница 3

	Наименование показателей					Код	Типовая проектная документация				Примечание
							Всего	Удельные показатели			
								на 1 м³ строительного объема	на расчетную единицу	на 1 млн. руб. СМР	
V1IA	Стоимость	Сметная стоимость, тыс. руб. (удельные показатели, руб.)	общая			CC01	63,85		3I92,5		
V1IB			в том числе	строительно-монтажных работ		CC02	63,I6	25,06			
V1IL				оборудования		CC03	0,69				
V1IO			общая с учетом условной привязки			CC10					
	Трудоемкость	нормативная трудоемкость, чел.-ч				TP08					
V1JF		трудозатраты построечные, чел.-ч				TP06	5920	2,35	296	93730	
V1KB	Материалоемкость	Цемент, т (удельные показатели, кг)	всего			PЦ01	I25,I0	49,64	6255	I980583	
			приведенный к М400			PЦ02	I24,39	49,36	62I9,5	I969442	
			в том числе на индустриальные изделия			PЦ03	66,89	26,54	3344,5	I059056	
		Сталь, т (удельные показатели, кг)	всего			PC01	67,37	26,73	3368,5	I066656	
			приведенная к классу А-1 и Ст3			PC02	60,02+ +7,35	23,8+ +2,9I	300I+ +36,75	950284+ +II637	* * *
			в том числе на индустриальные изделия			PC03	30,00	II,90	I500	474984	
		Бетон и железобетон, м³	всего			PБ01	349,27	0,24	I7,46	5529	
			в том числе	монолитный		PБ02	I80,75	0,07I	9,03		
				сборный тяжелый		PБ04	I68,52	0,06	8,42	2668,00	
				сборный легкий		PБ05					
		Лесоматериалы, м³	всего			PЛ01	3,80	0,00I	0,I9	60,I6	
			приведенные к круглому лесу			PЛ02	5,75	0,002	0,28	9I,03	
		Кирпич, тыс. шт.				PK01					
		Стекло строительное, м²				PД01					
		Асбестоцемент, м²				PД02					
		Рулонные кровельные и гидроизоляционные материалы, м²				PГ03	2022	0,79	I00,6	3I853,0	
		Трубы пластмассовые		м		PД04					
				т		PД05					
		Трубы стеклянные, м				PД06					
V1LH	Ресурсы на производственные и эксплуатационные нужды	Расход воды	холодной	расчетный	м³/сут	ЭВ13					
					л/с	ЭВ11					
				годовой, м³		ЭВ14					
			горячей	расчетный	м³/сут	ЭВ23					
					л/с	ЭВ21					
				годовой м³		ЭВ24					

* - сталь класса А-I

* * - сталь класса Ст3

Резервуар для воды прямоугольный железобетонный сборный вместимостью 2000 м^3 для строительства в г.Москве (с применением стеновых панелей с опорной пятой)	Зональный типовой проект 90I-4-I04.I3.89	Страница 4

D1AA ТЕХНИЧЕСКАЯ ХАРАКТЕРИСТИКА

Резервуар предназначен для хранения воды в системах хозяйственно-питьевого и производственного водоснабжения.

D2BA СТРОИТЕЛЬНЫЕ КОНСТРУКЦИИ И ИЗДЕЛИЯ

Основание - бетонная подготовка из бетона класса В 7,5
Днище - из бетона класса В 25
Стены - сборные железобетонные панели по РК 8I04-85 типоразмеров - 2
Перекрытие - сборные железобетонные плиты по РК 820I-82 типоразмеров - 3
Подколонники - сборные железобетонные по РК 850I-7I типоразмеров I
Колонны - сборные железобетонные по РК 830I-72 типоразмеров I
Наибольшая масса монтажного элемента (стеновая панель) - 9,8 т

H5UA ОТДЕЛКА: НАРУЖНАЯ - обмазка горячим битумом за два раза по грунтовке

ВНУТРЕННЯЯ: а) для хозяйственно-питьевого водоснабжения - поверхности монолитных участков стен,соприкасающиеся с водой, железнятся

б) для производственного водоснабжения - поверхности монолитных участков стен соприкасающиеся с водой,торкретируются с гладкой затиркой.

G2PE ИНЖЕНЕРНО-ГЕОЛОГИЧЕСКИЕ УСЛОВИЯ - ОБЫЧНЫЕ

N1BD РАСЧЕТНАЯ ТЕМПЕРАТУРА НАРУЖНОГО ВОЗДУХА - МИНУС 26^{0}С

G3DT ТЕХНОЛОГИЧЕСКИЙ ПРОЦЕСС

Регулирующая емкость в системах хозяйственно-питьевого и производственного водоснабжения.

ДОПОЛНИТЕЛЬНЫЕ ДАННЫЕ

Показатели приведены для резервуара производственного назначения.
Расчетный показатель - I00 м^3 (всего еденицы 20)
Сметная документация составлена в ценах I984 г.

B7EA СОСТАВ ПРОЕКТА

Альбом I	ПЗ,КЖ,ТХ,АТХ	Пояснительная записка.Конструкции железобетонные. Технологическая часть.Автоматизация технологического процесса.
Альбом II	КЖИ	Строительные изделия
Альбом III		Нестандартизированное оборудование.Спецификации оборудования (т.п. 90I-4-I00.I3.86)
Альбом IУ	ВМ	Ведомости потребности в материалах
Альбом У	С	Сметы

Объем проектных материалов,приведенных к формату А4 - 284 форматки

B7BA АВТОР ПРОЕКТА "МосводоканалНИИпроект", I07005,Москва,Плетешковский пер.,4

B7HA УТВЕРЖДЕНИЕ Утвержден распоряжением Мосгорисполкома от 6.05.89 г.№ 93Iр
Введен в действие приказом по объединению "Мосводоканал" от I2.05.89г.№ 205

B7KA ПОСТАВЩИК МосводоканалНИИпроект, 105005, Москва, Плетешковский пер., 22

gost.e-ecolog.ru