СК-2	СТРОИТЕЛЬНЫЙ КАТАЛОГ Часть 2 **ТИПОВЫЕ ПРОЕКТЫ ПРЕДПРИЯТИЙ, ЗДАНИЙ И СООРУЖЕНИЙ**	90I-4-I03.I3.89
ОАО «ЦПП»	РЕЗЕРВУАР ДЛЯ ВОДЫ ПРЯМОУГОЛЬНЫЙ ЖЕЛЕЗОБЕТОННЫЙ СБОРНЫЙ ВМЕСТИМОСТЬЮ 2000 м^3 ДЛЯ СТРОИТЕЛЬСТВА В г.МОСКВЕ (С ПРИМЕНЕНИЕМ СТЕНОВЫХ ПАНЕЛЕЙ ТИПА "ПСР")	УДК 62I.642.3
СЕНТЯБРЬ 1989	ЗОНАЛЬНЫЙ ТИПОВОЙ ПРОЕКТ	На 4 страницах Страница 1

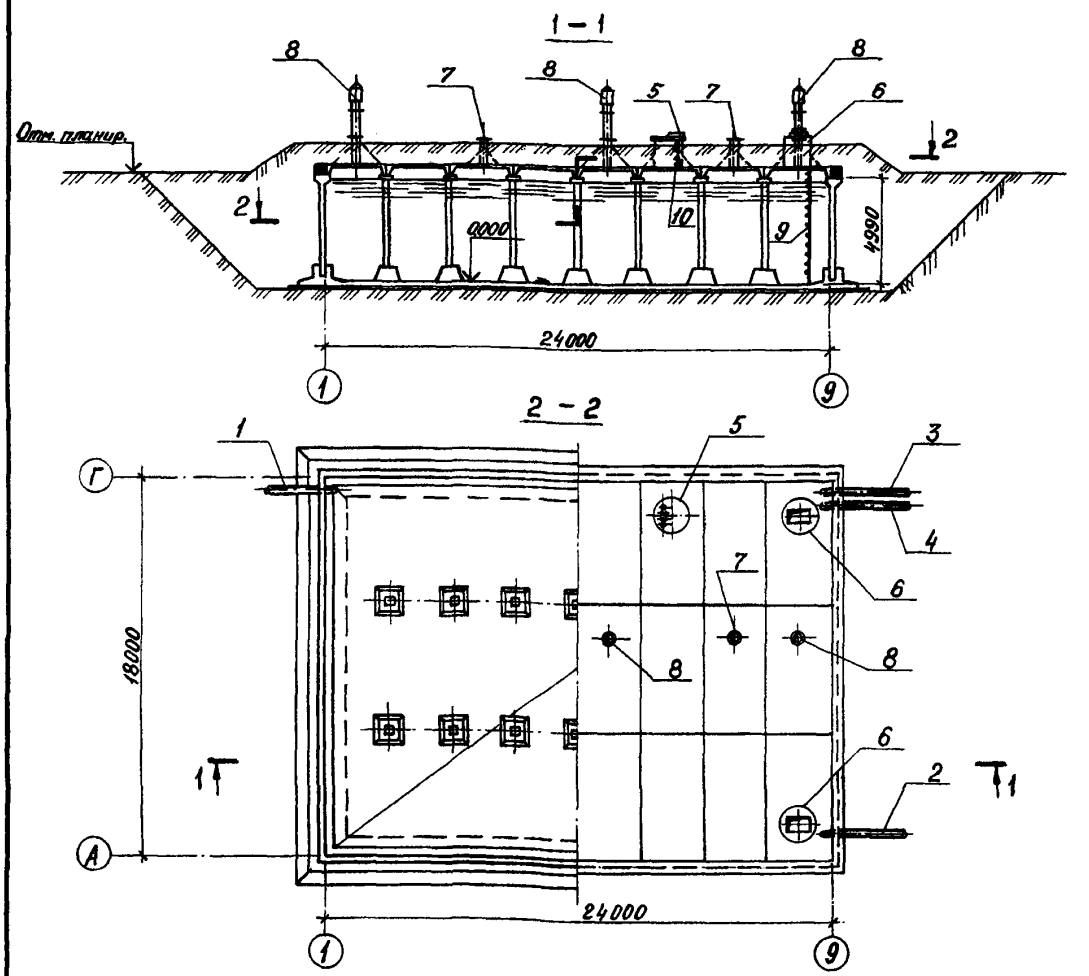

ЭКСПЛИКАЦИЯ ОБОРУДОВАНИЯ

Поз.	Наименование	Кол.	Поз.	Наименование	Кол.
I	Подающий трубопровод Ø 300 мм	I	6	Камера лаза	4
2	Отводящий трубопровод Ø 400 мм	I	7	Световой люк	2
3	Переливной трубопровод Ø 300 мм	I	8	Вентиляционная колонка	3
4	Спускной трубопровод Ø I50 мм	I	9	Стремянка	4
5	Камера приборов контроля уровня воды	I	I0	Лестница	I

ЦИТП 54 70101

gost.e-ecolog.ru

РЕЗЕРВУАР ДЛЯ ВОДЫ ПРЯМОУГОЛЬНЫЙ ЖЕЛЕЗОБЕТОННЫЙ СБОРНЫЙ ВМЕСТИМОСТЬЮ 2000 $М^3$ ДЛЯ СТРОИТЕЛЬСТВА В Г.МОСКВЕ (С ПРИМЕНЕНИЕМ СТЕНОВЫХ ПАНЕЛЕЙ ТИПА "ПСР")	ЗОНАЛЬНЫЙ ТИПОВОЙ ПРОЕКТ 901-4-103.13.89	Страница 2

V1MA

ТЕХНИКО-ЭКОНОМИЧЕСКИЕ ДАННЫЕ И ПОКАЗАТЕЛИ

	Наименование показателей	Код	Типовая проектная документация: Всего	Удельные показатели: на 1 $м^3$ строительного объема	на расчетную единицу	на 1 млн. руб. СМР	Примечание*
G3DB	Производственная программа. Мощность предприятия. Расчетные единицы. Единица мощности $м^3$	ЕА05	100				
	Единица годового объема товарной продукции. в натуральном выражении	ЕА07					
	Единица годового объема товарной продукции. в оптовых ценах, тыс. руб.	ЕА08					
	Количество расчетных единиц. Мощность	ЕД06	20				
	Годовой объем товарной продукции. в натуральном выражении	ЕД09					
	Годовой объем товарной продукции. в оптовых ценах, тыс. руб.	ЕД10					
	Затраты производства (себестоимость), тыс. руб. (удельные показатели на 1 руб. товарной продукции, коп.)	СП02					
	Прибыль (годовая), тыс. руб. (удельные показатели на 1 руб товарной продукции, коп.)	СП07					
	Уровень рентабельности (прибыль к себестоимости), %	СП03					
	Срок окупаемости капиталовложений (сметной стоимости), год	СП04					
	Приведенные затраты, тыс. руб. (удельные показатели, руб.)	СП06					
	Уровень механизации и автоматизации производственных процессов, %	ШТ11					
	Удельный вес рабочих, занятых ручным трудом, %	ЮА62					
	Трудоемкость изготовления продукции (годовая), чел.-ч.	ТР07					
	Производительность труда. годовой выпуск продукции на одного работающего, тыс. руб.	ШТ06					
	Производительность труда. то же, в натуральном выражении	ШТ07					
G3DD	Режим работы и штаты. Численность работающих чел. общая	ШТ02					
	в том числе рабочих	ШТ03					
	в том числе в наиболее многочисленную смену	ШТ04					
	количество рабочих дней в году	ШТ08					
	количество смен в сутки	ШТ01					
	продолжительность смены, ч.	ШТ09					
	коэффициент сменности по рабочим	ШТ05					
	коэффициент загрузки оборудования	ШТ10					
G3OC	Техническая характеристика. площадь, $м^2$. застройки	ХП01	452		22,6		
G3OB	общая	ХП02	432		21,6		
	в том числе подземной части	ХП03	432				
	в том числе встроенных (бытовых) помещений	ХП09					
G3NB	объем строительный, $м^3$. общий	ХБ01	2590		129,5		
	в том числе подземной части	ХБ02	2590				
	в том числе встроенных (бытовых) помещений	ХБ03					

* для заполнения данных проекта привязки

РЕЗЕРВУАР ДЛЯ ВОДЫ ПРЯМОУГОЛЬНЫЙ ЖЕЛЕЗОБЕТОННЫЙ СБОРНЫЙ ВМЕСТИМОСТЬЮ 2000 М³ ДЛЯ СТРОИТЕЛЬСТВА В Г.МОСКВЕ (С ПРИМЕНЕНИЕМ СТЕНОВЫХ ПАНЕЛЕЙ ТИПА "ПСР")

ЗОНАЛЬНЫЙ ТИПОВОЙ ПРОЕКТ 90I-4-I03.I3.89

Страница 3

	Наименование показателей	Код	Типовая проектная документация				Примечание
			Всего	Удельные показатели			
				на 1 м³ строительного объема	на расчетную единицу	на 1 млн. руб. СМР	
V1IA	Стоимость. Сметная стоимость, тыс. руб. (удельные показатели, руб.). общая	CC01	67,88		3394,0		
V1IB	в том числе: строительно-монтажных работ	CC02	67,I9	25,94			
V1IL	в том числе: оборудования	CC03	0,69				
V1IO	общая с учетом условной привязки	CC10					
	Трудоемкость. нормативная трудоемкость, чел.-ч	TP08					
V1JF	трудозатраты строительные, чел.-ч	TP06	6077	2,34	303,85	90445	
V1KB	Материалоемкость. Цемент, т (удельные показатели, кг): всего	PЦ01	I40,66	54,30	7033	2093466	
	приведенный к М400	PЦ02	I39,95	54,03	6997,5	2082899	
	в том числе на индустриальные изделия	PЦ03	55,20	2I,3I	2760,0	82I55I	
	Сталь, т (удельные показатели, кг): всего	PC01	6I,63	23,79	308I,5	9I7249	
	приведенная к классу А-I и Ст3	PC02	6I,40+ +0,23	23,70+ +0,088	3070+ +II,50	9I3826+ +3422,4	* **
	в том числе на индустриальные изделия	PC03	3I,00	II,96	I550	46I378	
	Бетон и железобетон, м³: всего	PБ01	4I3,09	0,I5	20,65	6I48	
	в том числе: монолитный	PБ02	256,45	0,099	I2,80		
	в том числе: сборный тяжелый	PБ04	I56,64	0,06	7,83	2330,8	
	в том числе: сборный легкий	PБ05					
	Лесоматериалы, м³: всего	PЛ01	4,00	0,00I	0,2	59,52	
	приведенные к круглому лесу	PЛ02	6,00	0,002	0,3	89,30	
	Кирпич, тыс. шт.	PK01					
	Стекло строительное, м²	PД01					
	Асбестоцемент, м²	PД02					
	Рулонные кровельные и гидроизоляционные материалы, м²	PГ03	20I2,00	0,77	I00,6	29944	
	Трубы пластмассовые, м	PД04					
	Трубы пластмассовые, т	PД05					
	Трубы стеклянные, м	PД06					
V1LH	Ресурсы на производственные и эксплуатационные нужды. Расход воды. холодной: расчетный, м³/сут	ЭВ13					
	расчетный, л/с	ЭВ11					
	годовой, м³	ЭВ14					
	горячей: расчетный, м³/сут	ЭВ23					
	расчетный, л/с	ЭВ21					
	годовой м³	ЭВ24					

* – сталь класса А-I

** – сталь класса СТ3

Резервуар для воды прямоугольный железобетонный сборный вместимостью 2000 м3 для строительства в г.Москве (с применением стеновых панелей типа "ПСР")	Зональный типовой проект 90I-4-I03.I3.89	Страница 3

D1AA ТЕХНИЧЕСКАЯ ХАРАКТЕРИСТИКА

Резервуар предназначен для хранения воды в системах хозяйственно-питьевого и производственного водоснабжения.

D2BA СТРОИТЕЛЬНЫЕ ИЗДЕЛИЯ И КОНСТРУКЦИИ

Основание - бетонная подготовка из бетона класса В 7,5
Днище - из бетона класса В 25
Стены - сборные железобетонные панели по РК 8I0I-7I типоразмеров - 2
Перекрытие - сборные железобетонные плиты по РК 820I-82 типоразмеров - 3
Подколонники - сборные железобетонные по РК 850I-7I типоразмеров - I
Колонны - сборные железобетонные по РК 830I-72 типоразмеров - I
Наибольшая масса монтажного элемента (стеновая панель) - 8,I т

H5UA ОТДЕЛКА: НАРУЖНАЯ - обмазка горячим битумом за два раза по грунтовке
ВНУТРЕННЯЯ а) для хозяйственно-питьевого водоснабжения - поверхности, соприкасающиеся с водой, железнятся
б) для производственного водоснабжения - поверхности, соприкасающиеся с водой, торкретируются с гладкой затиркой.

G2PE ИНЖЕНЕРНО-ГЕОЛОГИЧЕСКИЕ УСЛОВИЯ - ОБЫЧНЫЕ

N1BD РАСЧЕТНАЯ ТЕМПЕРАТУРА НАРУЖНОГО ВОЗДУХА - МИНУС 26°С

G3DT ТЕХНОЛОГИЧЕСКИЙ ПРОЦЕСС

Регулирующая емкость в системах хозяйственно-питьевого и производственного водоснабжения.

ДОПОЛНИТЕЛЬНЫЕ ДАННЫЕ

Показатели приведены для резервуара производственного назначения
Расчетный показатель - I00 м3 (всего единиц 20)
Сметная документация составлена в ценах I984 г.

B7BA СОСТАВ ПРОЕКТА

Альбом I	ПЗ,КЖ,ТХ,АТХ	Пояснительная записка. Конструкции железобетонные. Технологическая часть. Автоматизация технологического процесса.
Альбом II	КЖИ	Строительные изделия
Альбом III		Нестандартизированное оборудование. Спецификации оборудования (из т.п. 90I-4-I00.I3.86)
Альбом IУ	ВМ	Ведомости потребности в материалах
Альбом У	С	Сметы

Объем проектных материалов, приведенных к формату А4 - 284 форматки

B7BA АВТОР ПРОЕКТА "МосводоканалНИИпроект", I07005, Москва, Плетешковский пер., 4

B7HA УТВЕРЖДЕНИЕ Утвержден распоряжением Мосгорисполкома от 6.05.89 г. № 930р
Введен в действие приказом по объединению "Мосводоканал" от I2.05.89г. № 205

B7KA ПОСТАВЩИК МосводоканалНИИпроект, 105005, Москва, Плетешковский пер., 22

gost.e-ecolog.ru