СК-2	СТРОИТЕЛЬНЫЙ КАТАЛОГ ЧАСТЬ 2 ТИПОВЫЕ ПРОЕКТЫ ПРЕДПРИЯТИЙ, ЗДАНИЙ И СООРУЖЕНИЙ	ТИПОВОЙ ПРОЕКТ 901-4-70.83 УДК 621.642.3
ОАО «ЦПП»	РЕЗЕРВУАР ДЛЯ ВОДЫ ПРЯМОУГОЛЬНЫЙ ЖЕЛЕЗОБЕТОННЫЙ СБОРНЫЙ ЕМКОСТЬЮ 50 $м^3$	**ОЕРВ**
АПРЕЛЬ **1984**		На 2-х листах на 3-х страницах Страница I

РАЗРЕЗ I-I

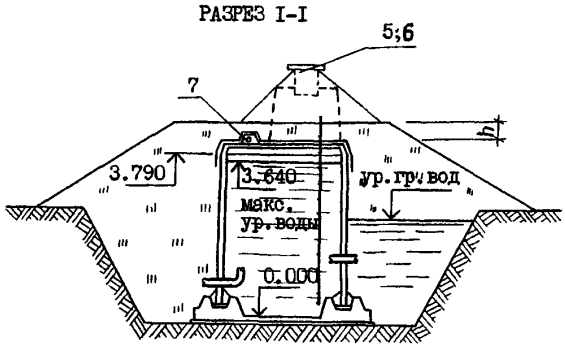

ПЛАН

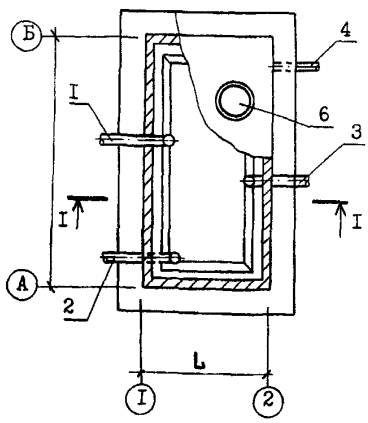

Марка резервуара	h см	Макс.ур. гр.вод
РЕ-50-0,5	50	0,000
РЕ-50М-0,5	50	2,000

ЭКСПЛИКАЦИЯ ОБОРУДОВАНИЯ

Поз.	Наименование	Кол.	Поз.	Наименование	Кол.
I.	Трубопровод подводящий с приемной камерой	I	5.	Камера приборов сигнализации уровней	I
2.	Трубопровод отводящий с решеткой	I	6.	Люк-лаз со стремянкой	I
3.	Трубопровод переливной с гидрозатвором	I	7.	Дыхательное устройство	I
4.	Трубопровод спускной	I			

gost.e-ecolog.ru

РЕЗЕРВУАР ДЛЯ ВОДЫ ПРЯМОУГОЛЬНЫЙ ЖЕЛЕЗОБЕТОННЫЙ СБОРНЫЙ ЕМКОСТЬЮ 50 $м^3$	ТИПОВОЙ ПРОЕКТ 901-4-70.83	Лист I Страница 2

D1AA ТЕХНИЧЕСКАЯ ХАРАКТЕРИСТИКА

Резервуар предназначен для аккумуляции и хранения воды питьевого качества.

D2BA СТРОИТЕЛЬНЫЕ КОНСТРУКЦИИ И ИЗДЕЛИЯ

Днище - монолитный железобетон М200
Стены - сборные железобетонные панели и блоки:
панели рядовые - по серии 3.900-3 вып.4/82, т.р. I
панели угловые - индивидуального изготовления из бетона М300, т.р. I
блоки угловые - индивидуального изготовления из бетона М300, т.р. I
Покрытие - сборные железобетонные плиты покрытия по серии 3.900-3 вып.15, т.р. I
Камеры на покрытии - сборные железобетонные по серии 3.900-3 вып.15, т.р. I
Наибольшая масса монтажного элемента (плита покрытия) - 4,3 т

V1IA	СТОИМОСТЬ		
V1IB	Общая сметная стоимость, в том числе:	тыс.руб.	4,24
V1IL	строительно-монтажных работ	"	4,15
V1IO	оборудования	"	0,09
V1IV	Стоимость общая на расчетный показатель	руб.	80,0
V1JA	ТРУДОЕМКОСТЬ		
V1JP	Построечные трудовые затраты	чел.-дн.	84,6
V1JV	То же на расчетный показатель	"	I,60
V1KA	РАСХОДЫ		
V1KB	Расход строительных материалов		
	Цемент	т	8,53
	Цемент, приведенный к М400	"	8,48
	То же на расчетный показатель	кг	I60,0
	Сталь	т	2,0I
	Сталь, приведенная к классам А-I и С 38/23	"	2,69
	То же на расчетный показатель	кг	50,75
	Бетон и железобетон	$м^3$	23,67
	в том числе:		
	монолитный	"	I4,40
	сборный	"	9,27
	То же на расчетный показатель	"	0,446
	Лесоматериалы	"	0,30
	Лесоматериалы, приведенные к круглому лесу	"	0,45
	ТЕХНИЧЕСКИЕ ХАРАКТЕРИСТИКИ		
G3NB	Фактическая ёмкость	$м^3$	53,0
G30C	Площадь застройки	$м^2$	3I,40

H5UA ОТДЕЛКА

ВНУТРЕННЯЯ - бетонные поверхности, контактирующие с водой в резервуаре, должны быть гладкими, без раковин и пор. В сборных конструкциях отделка выполняется при изготовлении.

G2RE ИНЖЕНЕРНО-ГЕОЛОГИЧЕСКИЕ УСЛОВИЯ - обычные

N1BD РАСЧЕТНАЯ ТЕМПЕРАТУРА НАРУЖНОГО ВОЗДУХА - не ниже $-30^{\circ}C$

J3NB ВЕС СНЕГОВОГО ПОКРОВА - $\frac{150\ кгс/м^2}{1,47\ кПа}$

G2DD КЛИМАТИЧЕСКИЕ РАЙОНЫ СССР - I, II, III, IУ

G3DT ТЕХНОЛОГИЧЕСКИЙ ПРОЦЕСС

В зависимости от назначения резервуар содержит регулирующий, пожарный, аварийный и контактный объемы воды.

Контроль и сигнализация уровней воды обеспечиваются уровнемерами ЭРСУ-3, ЭИУ-2, УКС-I и РУС в различных сочетаниях.

G1MD СЕЙСМИЧНОСТЬ: резервуар может применяться в районе сейсмичностью до 8 баллов (включительно).

РЕЗЕРВУАР ДЛЯ ВОДЫ ПРЯМОУГОЛЬНЫЙ ЖЕЛЕЗОБЕТОННЫЙ СБОРНЫЙ ЕМКОСТЬЮ 50 м³	ТИПОВОЙ ПРОЕКТ 90I-4-70.83	Лист 2 Страница 3

ДОПОЛНИТЕЛЬНЫЕ ДАННЫЕ

Расшифровка марки резервуара: РЕ-5ОМ-0,5
Буквы РЕ - наименование сооружения - резервуар;
первый цифровой индекс - толщина засыпки покрытия в см - 50 см;
буква М при этом индексе - допускается подпор грунтовых вод;
при отсутствии буквы М подпор не допускается;
второй цифровой индекс - номинальная емкость резервуара в сотнях м³ - 50 м³
Исполнения РЕ-50 и РЕ-5ОМ обеспечивают нормальную эксплуатацию резервуара в обычных условиях. При неблагоприятном сочетании низких температур воздуха (ниже -30°С), поступающей в резервуар воды (ниже +I°С) с малой кратностью обмена (менее I раза в 2 суток) для обеспечения необходимого сопротивления теплопередаче вместо исполнений РЕ-50 и РЕ-5ОМ могут быть применены исполнения РЕ-75 и РЕ-75М соответственно, конструкции которых также разработаны в рабочих чертежах.

В проекте разработаны резервуары хозяйственно-питьевого водоснабжения, содержащие воду, подготовленную для подачи непосредственно потребителю. Для прочих резервуаров (в том числе резервуаров технической воды) приведены упрощенные конструктивные решения.

Технико-экономические показатели приведены для резервуаров марки РЕ-50 (основное исполнение).

Расчетный показатель - I м³ фактической емкости.

Сметная документация составлена в нормах и ценах I98Чг.

B7EA СОСТАВ ПРОЕКТНОЙ ДОКУМЕНТАЦИИ

Альбом I	Пояснительная записка. Материалы для проектирования резервуаров емк. 50...20000 м³ (из ТП 90I-4-76.83)
Альбом II	Технологические трубопроводы и сигнализация резервуаров емк. 50...20000 м³ (из ТП 90I-4-76.83)
Альбом III	Конструкции железобетонные
Альбом IУ	Строительные изделия резервуаров емк. 50...I400 м³ (из ТП 90I-4-72.83)
Альбом У	Сметы
Альбом УI	Ведомость потребности в материалах

Примененная проектная документация: "Фильтры поглотители для резервуаров чистой воды", распространяемые Тбилисским филиалом ЦИТП.
Для районов с расчетной зимней температурой воздуха выше -5°С -ТП 090I-9-I.83;
-5°С и ниже - ТП090I-9-8.83

Объем проектных материалов, приведенных к формату А4 - 72 форматки

B7BA АВТОР ПРОЕКТА — Союзводоканалпроект, II794I ГСП-I, В-33I, проспект Вернадского, д.29.

B7HA УТВЕРЖДЕНИЕ — Утвержден Госстроем СССР
протокол № 53 от 30.06.82
Введен в действие
В/О Союзводоканалниипроект приказ № 3I5 от I9 декабря I983 г.

B7KA ПОСТАВЩИК — ОАО «ЦПП», 127238, Москва, Дмитровское ш., 46, к. 2

Инв. № I9235
Кат.л. № 049I8I

gost.e-ecolog.ru