СК-2	РЕЗЕРВУАРЫ ДЛЯ ВОДЫ ЕМКОСТЬЮ 5,I0,I5,20 и 25 м^3 ИЗ УНИФИЦИРОВАННЫХ БЛОКОВ	ПАСПОРТ ТИПОВОЙ ПРОЕКТ 901-4-55 УДК 621.642.3
ОАО «ЦПП»	Область применения: районы с обычными геологическими условиями, с расчетной температурой наружного воздуха до -40°С.	Разработан институтом "Союзгипроводхоз" им.Е.Е.Алексеевского И-344, Енисейская, 2
ОКТЯБРЬ 1981		Утвержден Минводхозом СССР Протокол № 328 от 2I.02.79г.
		Введен в действие Минводхозом СССР Приказ № от I5.07.8I.
		Действует с октября I98I г. (И-I0-8I)

РАЗРЕЗ I-I

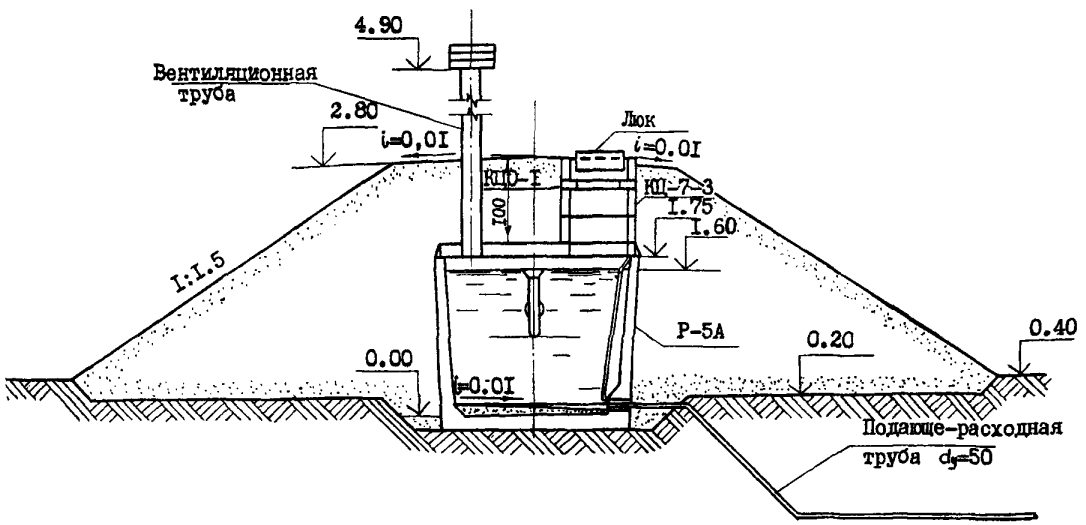

П Л А Н

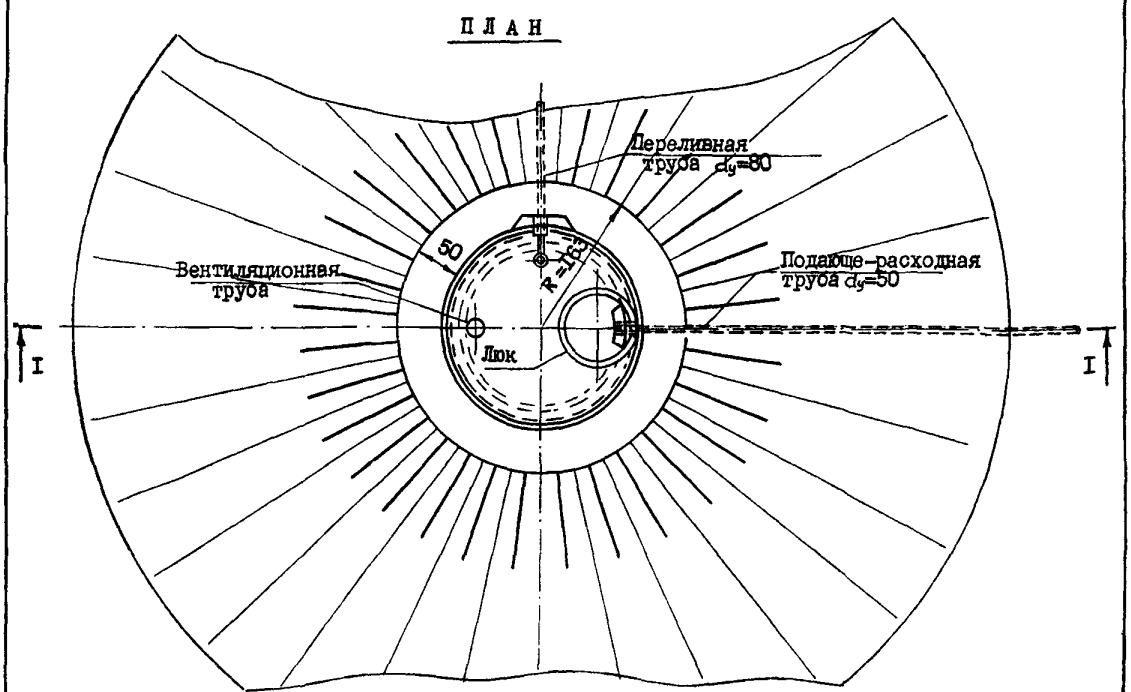

На 2-х страницах, страница I

gost.e-ecolog.ru

Резервуары для воды емкостью 5, 10, 15, 20 и 25 м³ из унифицированных блоков	ТИПОВОЙ ПРОЕКТ 901-4-55	Лист 2 Страница 2

D1AA ТЕХНИЧЕСКАЯ ХАРАКТЕРИСТИКА

Резервуары предназначены для хранения запаса воды, регулирующего неравномерность водопотребления в системах полевого и пастбищного водоснабжения (полевые станы, водопойные пункты), а также и в других системах водоснабжения. Резервуар емкостью 5 м³ состоит из сборных железобетонных элементов заводского изготовления: конического блока резервуара, плиты покрытия и горловины. Резервуары емкостью 10, 15, 20 и 25 м³ состоят соответственно из 2, 3, 4 и 5 блоков в общей обсыпке.

D2BA СТРОИТЕЛЬНЫЕ КОНСТРУКЦИИ

Резервуар - блок резервуара Р-5 и плита покрытия ПП 20-4-1 по серии 3.820-23. Выпуск 1. Типоразмеров - 1 (1). Горловина - из колец по серии 3.900-3. Выпуск 7. Типоразмеров - 2.

	Наименование	Ед. изм.	Емкость резервуара 5 м³ Всего	Уд. пок.	10 м³ Всего	Уд. пок.	15 м³ Всего	Уд. пок.	20 м³ Всего	Уд. пок.	25 м³ Всего	Уд. пок.
	СТОИМОСТЬ											
	Общая сметная стоимость	тыс. руб.	1,24	-	1,91	-	2,59	-	3,25	-	3,91	-
	в том числе:											
	Строительно-монтажных работ	-"-	1,08	-	1,75	-	2,43	-	3,09	-	3,75	-
	Оборудования	-"-	0,16	-	0,16	-	0,16	-	0,16	-	0,16	-
	Стоимость строительно-монтажных работ на 1м³ строительного объема	руб.	-	124,13	-	100,57	-	93,10	-	88,79	-	86,20
	Стоимость общая на расчетный показатель	-"-	-	248,0	-	191,0	-	172,67	-	162,50	-	156,40
V1JA	ТРУДОЕМКОСТЬ											
V1JF	Построечные трудовые затраты	чел.-дн.	43,72	-	64,36	-	84,95	-	104,08	-	120,78	-
	То же, на 1 м³ строительного объема	-"-	-	5,02	-	3,70	-	3,25	-	2,99	-	2,77
	То же, на расчетный показатель	-"-	-	8,74	-	6,44	-	5,66	-	5,20	-	4,83
	РАСХОДЫ											
	Расход строительных материалов:											
	Цемент	т	0,754	-	1,510	-	2,270	-	3,020	-	3,774	-
	Цемент, приведенный к М 400	-"-	0,748	-	1,497	-	2,251	-	2,994	-	3,742	-
	То же, на 1 м³ строительного объема	-"-	-	0,086	-	0,086	-	0,086	-	0,086	-	0,086
	Сталь	-"-	0,344	-	0,678	-	1,017	-	1,354	-	1,689	-
	Сталь, приведенная к классам А-I и С38/23	-"-	0,406	-	0,802	-	1,205	-	1,607	-	2,004	-
	То же, на 1 м³ строительного объема	-"-	-	0,047	-	0,046	-	0,046	-	0,046	-	0,046
	То же, на расчетный показатель	-"-	-	0,080	-	0,080	-	0,080	-	0,080	-	0,080
	Бетон и железобетон	м³	2,60	-	5,20	-	7,80	-	10,40	-	13,00	-
	в т.ч.: сборный	-"-	2,32	-	4,64	-	6,96	-	9,28	-	11,60	-
	То же, на 1 м³ строительного объема	-"-	-	0,299	-	0,299	-	0,299	-	0,299	-	0,299
	Лесоматериалы	-"-	0,02	-	0,04	-	0,06	-	0,08	-	0,1	-
	Лесоматериалы, приведенные к круглому лесу	-"-	0,03	-	0,06	-	0,09	-	0,12	-	0,15	-
	ТЕХНИЧЕСКИЕ ХАРАКТЕРИСТИКИ											
	Объем строительный	м³	8,7	-	17,4	-	26,1	-	34,8	-	43,5	-
V1NF	То же, на расчетный показатель	-"-	-	1,74	-	1,74	-	1,74	-	1,74	-	1,74
	Площадь застройки	м²	9,5	-	11,7	-	12,7	-	14,8	-	15,0	-
V1OK	То же, на расчетный показатель	-"-	-	19,0	-	11,7	-	8,47	-	7,4	-	6,0

ДОПОЛНИТЕЛЬНЫЕ ДАННЫЕ

Проект разработан взамен типового проекта 901-4-19. Основные показатели приведены для условий строительства при расчетной температуре наружного воздуха - 40°С. За расчетную единицу принят 1 м³ емкости. Расчетных единиц 5, 10, 15, 20 и 25. Сметная документация составлена в нормах и ценах 1984 г. Альбомы III.87 и IУ введены в действие Минводхозом СССР. Протокол от 25.03.87г. № 41

B7EA СОСТАВ ПРОЕКТНОЙ ДОКУМЕНТАЦИИ

Альбом I. - Технологические и строительные решения
Альбом II. - Металлоизделия
Альбом III.87 - Сметы. Часть 1. Резервуар емкостью 5 м³. Часть 2. Резервуар емкостью 10 м³. Часть 3. Резервуар емкостью 15 м³. Часть 4. Резервуар емкостью 20 м³. Часть 5. Резервуар емкостью 25 м³.
Альбом IУ. - Ведомости потребности в материалах.
Объем проектных материалов, приведенных к формату А4 - 295 форматок.

B7BA АВТОР ПРОЕКТА Союзгипроводхоз им. Е.Е.Алексеевского, 129344, Москва, Енисейская, 2.

B7HA УТВЕРЖДЕНИЕ Утвержден Минводхозом СССР. Протокол № 328 от 8.05.1979 г.
Введен в действие Минводхозом СССР. Приказ № 302 от 15.07.1981 г.

B7KA ПОСТАВЩИК ОАО «ЦИП», 127238, Москва, Дмитровское ш., 46, к. 2
Уралтиппроект, 620004, г. Екатеринбург, ул. Чебышева, 4

Инв. № 16892
Катал.л. № 044228

gost.e-ecolog.ru