СК-2	СТРОИТЕЛЬНЫЙ КАТАЛОГ Часть 2 **ТИПОВЫЕ ПРОЕКТЫ ПРЕДПРИЯТИЙ, ЗДАНИЙ, СООРУЖЕНИЙ**	901-2-198.93
ОАО «ЦПП»	НАСОСНАЯ СТАНЦИЯ ОБОРОТНОГО ВОДОСНАБЖЕНИЯ ПРОИЗВОДИТЕЛЬНОСТЬЮ 25 м³/ч	
АПРЕЛЬ 1994	ТИПОВОЙ ПРОЕКТ	На 4 страницах Страница 1

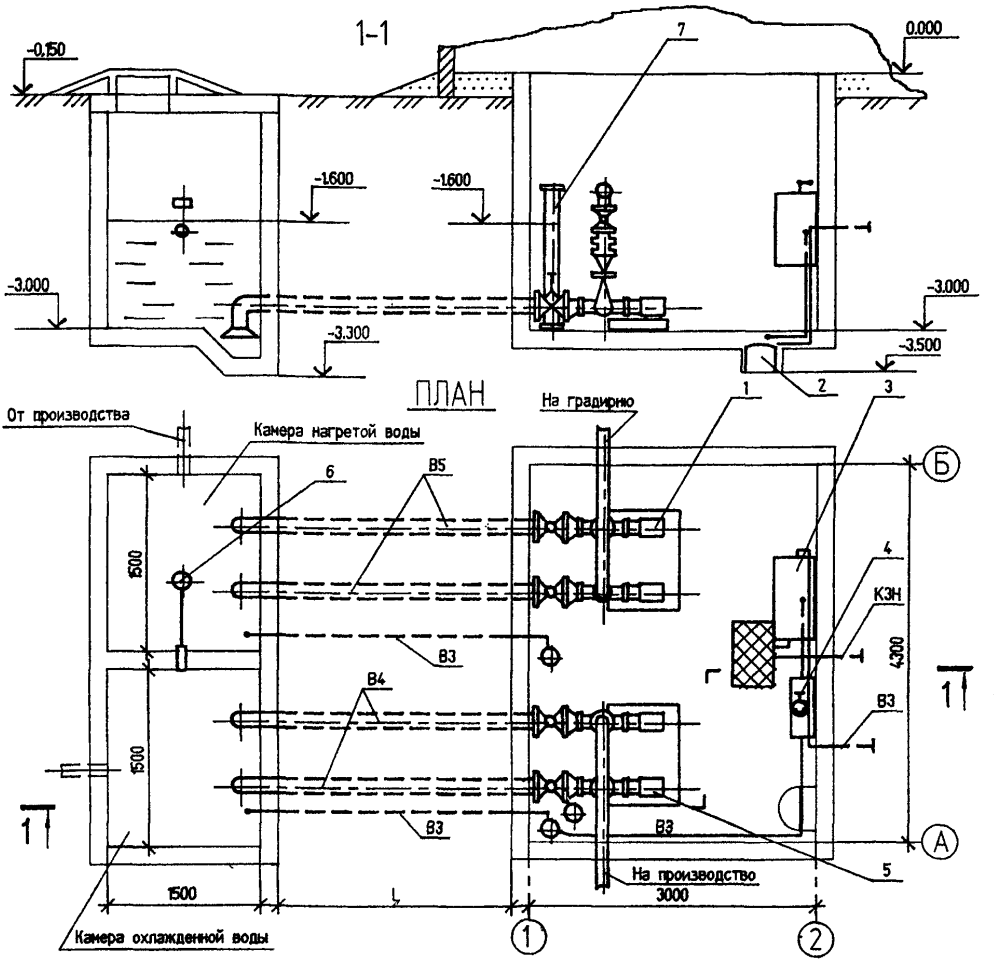

ЭКСПЛИКАЦИЯ ОБОРУДОВАНИЯ

Поз.	Наименование и марка	Кол.	Поз.	Наименование и марка	Кол.
1.	Насос центробежный КМ65-50-160	2	5.	Насос центробежный КМ65-50-160	2
2.	Электронасос погружной ГНОМ10-10Т	1	6.	Клапан поплавковый	1
3.	Бак разрыва струи емкостью 180л	1	7.	Колонна уровней	2
4.	Кран пожарный	1			

gost.e-ecolog.ru

НАСОСНАЯ СТАНЦИЯ ОБОРОТНОГО ВОДОСНАБЖЕНИЯ ПРОИЗВОДИТЕЛЬНОСТЬЮ 25 м³/ч	ТИПОВОЙ ПРОЕКТ 901-2-198.93	Страница 2

D1AA ТЕХНИЧЕСКАЯ ХАРАКТЕРИСТИКА

Насосные станции используются в системах оборотного водоснабжения малой производительности с целью повышения экономии водных ресурсов и могут применяться на машиностроительных и сельскохозяйственных предприятиях.

Насосные станции предназначены для охлаждения нагретой воды и перекачки ее для нужд производства.

Насосная станция размещается в производственном здании предприятия или в блоке с другими сооружениями.

D2BA СТРОИТЕЛЬНЫЕ КОНСТРУКЦИИ И ИЗДЕЛИЯ

Днище и стены камеры - из монолитного железобетона, бетон марки В12.5.
Плиты - по серии 3.006.1-8, выпуск 3-1, типоразмеров 1.

J3CB НОРМАТИВНОЕ ЗНАЧЕНИЕ ВЕТРОВОГО ДАВЛЕНИЯ 0,27 кПа / 27 кгс/м²

G2EE ИНЖЕНЕРНО-ГЕОЛОГИЧЕСКИЕ УСЛОВИЯ - обычные

R2CO РАСЧЕТНАЯ ТЕМПЕРАТУРА НАРУЖНОГО ВОЗДУХА - минус 20, 30 (основное решение), 40°С до плюс 35°С

J3NB НОРМАТИВНОЕ ЗНАЧЕНИЕ ВЕСА СНЕГОВОГО ПОКРОВА 1,47 кПа / 150 кгс/см²

C3GA ИНЖЕНЕРНОЕ ОБОРУДОВАНИЕ

Водопровод:

В3 - производственный - на хозяйственные нужды и для внутреннего пожаротушения. Напор на вводе - 10м.

В4 - производственный оборотной воды, подающий - для подачи охлажденной воды на производство. Напор на вводе 27м.

В5 - производственный оборотной воды, обратный - для отведения нагретой воды от производства. Напор на вводе 27м.

G3DT ТЕХНОЛОГИЧЕСКИЙ ПРОЦЕСС

Технологический процесс в насосной станции осуществляется по замкнутому циклу. Нагретая вода от производства самотеком поступает в камеру нагретой воды, откуда насосами подается для охлаждения на градирню.

Охлажденная вода насосами подается из камеры охлажденной воды на производство к потребителям.

Подпитка оборотной системы осуществляется от водопровода через бак разрыва струи.

Работа насосной станции автоматизирована и осуществляется без постоянного обслуживающего персонала.

НАСОСНАЯ СТАНЦИЯ ОБОРОТНОГО ВОДОСНАБЖЕНИЯ ПРОИЗВОДИТЕЛЬНОСТЬЮ 25 м³/ч | ТИПОВОЙ ПРОЕКТ 901-2-198.93 | Страница 3

V1MA

ТЕХНИКО-ЭКОНОМИЧЕСКИЕ ДАННЫЕ И ПОКАЗАТЕЛИ

	Наименование показателей				Код	Типовая проектная документация: Всего	Типовая проектная документация: Удельные показатели на расчетную единицу	Примечание
G3DB		Мощность предприятия	Единица мощности (оборотная вода), м³/ч		ЕА05	1		
			Расчетные единицы	в натуральном выражении	ЕА07			
				в оптовых ценах, тыс.руб	ЕА08			
			Мощность (оборотная вода), м³/ч		ЕД06	25		
			Количество расчетных единиц	в натуральном выражении	ЕД09			
				в оптовых ценах, тыс.руб	ЕД10			
G3OC	Техническая характеристика	площадь, м²	застройки		ХП01	6,21	0,2484	
G3OB			общая		ХП02	4,5	0,18	
			в том числе	подземной части	ХП03	4,5	0,18	
				встроенных (бытовых) помещений	ХП09			
G3NB		объем строительный, м³	общий		ХБ01	13,77	0,55	
			в том числе	подземной части	ХБ02	13,77	0,55	
				встроенных (бытовых) помещений	ХБ03			
V1IA	Стоимость	Сметная стоимость, тыс.руб. (удельные показатели, руб.)	общая		СС01	7,2	288	
V1IB			в том числе	строительно-монтажных работ	СС02	2,98	119,2	
V1IL				оборудования	СС03	4,22	168,8	
V1IO								
V1LK	Потребная электрическая мощность, кВт				ЭМ01	12,1	0,484	
V1JF	Трудоемкость, чел.-час.				ТР08	910	36,4	

НАСОСНАЯ СТАНЦИЯ ОБОРОТНОГО ВОДОСНАБЖЕНИЯ ПРОИЗВОДИТЕЛЬНОСТЬЮ 25 м³/ч	ТИПОВОЙ ПРОЕКТ 901-2-198.93	Страница 4

ДОПОЛНИТЕЛЬНЫЕ ДАННЫЕ

За расчетную единицу принят 1 м³/ч оборотной воды (всего расчетных единиц 25)

Сметная документация составлена в нормах и ценах 1984 года, с учетом переводных индексов в цены 1991 года.

В сметах не учтена строительная часть заглубленной насосной станции, выполняемая заказчиком, исходя из условий привязки

В7ЕА СОСТАВ ПРОЕКТНОЙ ДОКУМЕНТАЦИИ

Альбом I.	ПЗ	Пояснительная записка
	ТХ	Технология производства
	ЭМ	Силовое электрооборудование
	АТХ	Автоматизация технологии производства
	КЖ	Конструкции железобетонные
Альбом II.	СО	Спецификации оборудования
	ВМ	Ведомости потребности в материалах
	ВО	Ведомости объемов строительных и монтажных работ
	С	Сметы

Объем проектных материалов, приведенных к формату А4 - 294 форматки

В7ВА АВТОР ПРОЕКТА АО ГПИстроймаш, 241035, Брянск, ул.Институтская, 15

В7МА УТВЕРЖДЕНИЕ Утвержден и введен в действие АО ГПИстроймаш
Приказ N19 от 19.01.94г.

В7КА ПОСТАВЩИК ОАО «ЦПП», 127238, Москва, Дмитровское ш., 46, к. 2

Инв. N Ц00187
Катал.л. Ц000198

gost.e-ecolog.ru