СК-2	СТРОИТЕЛЬНЫЙ КАТАЛОГ ЧАСТЬ 2 ТИПОВЫЕ ПРОЕКТЫ ПРЕДПРИЯТИЙ, ЗДАНИЙ, СООРУЖЕНИЙ	ТИПОВЫЕ ПРОЕКТНЫЕ РЕШЕНИЯ 901-02-136.84 УДК 627.356.001.2
ОАО «ЦПП»	НАСОСНЫЕ СТАНЦИИ ОБОРОТНОГО ВОДОСНАБЖЕНИЯ ПРОИЗВОДИТЕЛЬНОСТЬЮ 20 м³/ч	**ОСХС**
МАРТ 1985		На I-м листе На 2-х страницах Страница I

Разрез 1-1

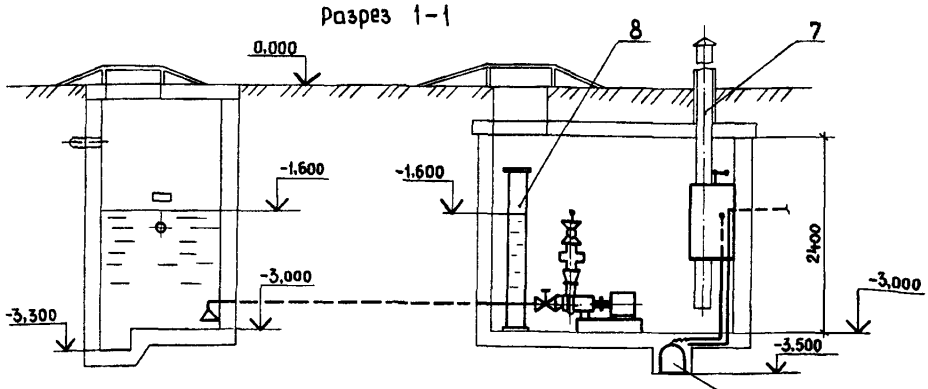

План на отм. -3,000

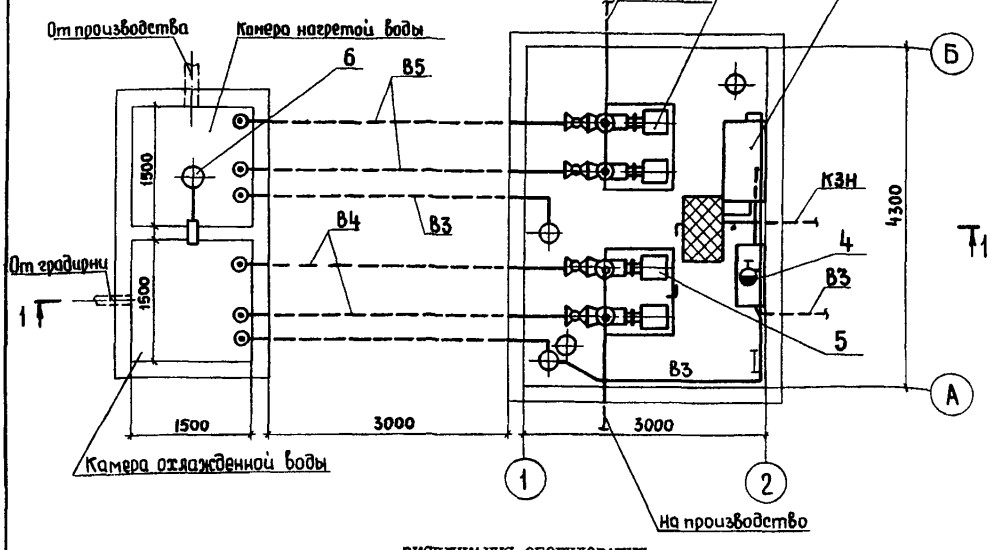

ЭКСПЛИКАЦИЯ ОБОРУДОВАНИЯ

Поз.	Наименование	Кол.	Поз.	Наименование	Кол.
I	Насос центробежный К20/I8	2	5	Насос центробежный К20/30	2
2	Электронасос погружной ГНОМ I0-I0	I	6	Клапан поплавковый	I
3	Бак разрыва струи емкостью I80л	I	7	Труба вентиляционная	2
4	Кран пожарный	I	8	Колонна уровней	2

gost.e-ecolog.ru

НАСОСНЫЕ СТАНЦИИ ОБОРОТНОГО ВОДОСНАБЖЕНИЯ ПРОИЗВОДИТЕЛЬНОСТЬЮ 20 м³/ч	ТИПОВЫЕ ПРОЕКТНЫЕ РЕШЕНИЯ 901-02-136.84	Лист 1 Страница 2

D1AA ТЕХНИЧЕСКАЯ ХАРАКТЕРИСТИКА

Разработанные насосные станции используются в системах оборотного водоснабжения малой производительности с целью повышения экономии водных ресурсов и могут применяться на машиностроительных предприятиях всех отраслей промышленности.
Насосные станции предназначены для охлаждения нагретой воды и перекачки ее для нужд производства. Для охлаждения воды рекомендуется применение типовых градирен.

C3GA ИНЖЕНЕРНОЕ ОБОРУДОВАНИЕ

Водопровод:

В3 - производственный - на хозяйственные нужды и для внутреннего пожаротушения. Напор 10м

В4 - производственный оборотной воды, подающий - для подачи охлажденной воды на производство. Напор 30м

В5 - производственный оборотной воды, обратный - для отведения нагретой воды от производства. Напор 18м

G3DT ТЕХНОЛОГИЧЕСКИЙ ПРОЦЕСС

Технологический процесс в насосной станции осуществляется по замкнутому циклу. Нагретая вода от производства самотеком стекает в камеру нагретой воды, откуда насосами подается для охлаждения на градирню.

Охлажденная вода насосами подается из камеры охлажденной воды на производство к потребителям.

Подпитка оборотной системы осуществляется от водопровода через бак разрыва струи.

Работа насосной станции автоматизирована и осуществляется без постоянного обслуживающего персонала.

B7EA СОСТАВ ПРОЕКТНОЙ ДОКУМЕНТАЦИИ

Альбом I Технология производства
Силовое электрооборудование
Автоматизация технологии производства

Объем проектных материалов, приведенных к формату А4, - 176 форматок

B7BA АВТОР ПРОЕКТА ГПИстроймаш, 241035, г. Брянск, ул. Институтская, 15

B7HA УТВЕРЖДЕНИЕ Утверждены и введены в действие Минстройдормашем, решение № 20/84 от 21.11.84

B7KA ПОСТАВЩИК ОАО «ЦПП», 127238, Москва, Дмитровское ш., 46, к. 2
Уралтиппроект, 620004, г. Екатеринбург, ул. Чебышева, 4

Инв. № 20213
Катал.л. № 051131

gost.e-ecolog.ru