СК-2	СТРОИТЕЛЬНЫЙ КАТАЛОГ ЧАСТЬ 2 ТИПОВЫЕ ПРОЕКТЫ ПРЕДПРИЯТИЙ, ЗДАНИЙ И СООРУЖЕНИЙ	ТИПОВОЙ ПРОЕКТ 90I-2-I52.87 УДК 628.I2
ОАО «ЦППП»	ПЛАВУЧИЕ НАСОСНЫЕ СТАНЦИИ ГИДРОМЕХАНИЗИРОВАННЫХ ПРЕДПРИЯТИЙ НЕРУДНЫХ МАТЕРИАЛОВ	**DIQC**
ИЮНЬ 1987	НАСОСНАЯ СТАНЦИЯ ДI250-65	На 2-х листах На 3-х страницах Страница I

ФАСАД

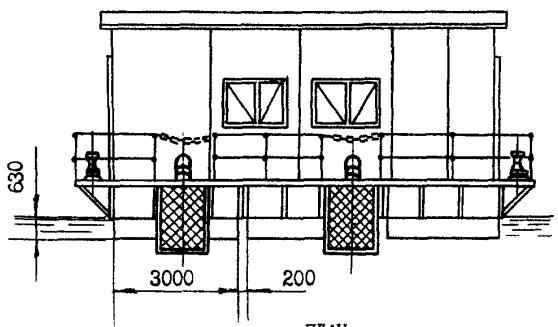

РАЗРЕЗ А-А

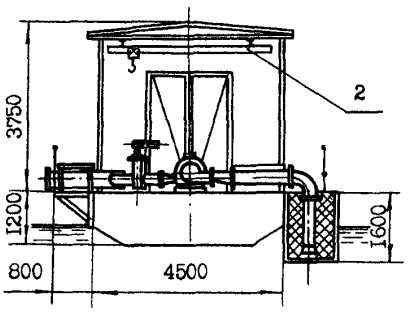

ПЛАН

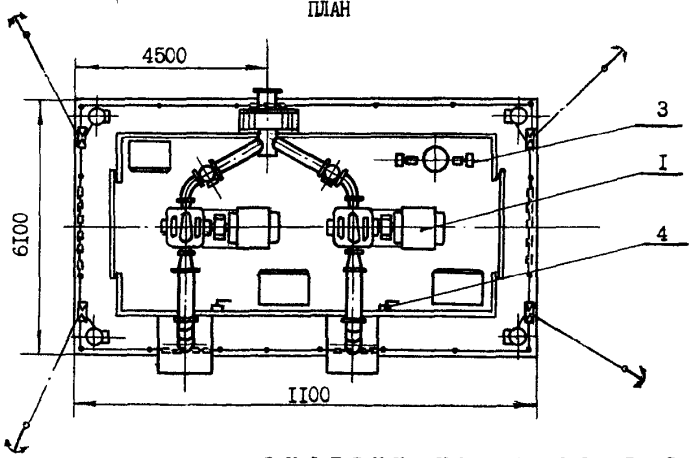

ЭКСПЛИКАЦИЯ ОБОРУДОВАНИЯ

Поз. №	Наименование	Ед. изм.	Марка	Кол.
I.	Агрегат насосный	шт.	ДI250-65	2
2.	Кран подвесной ручной	шт.	Q=I т.ч.L =3 м	I
3.	Вакуум-насос	шт.	ВВНI-0,75	2
4.	Насос для осушения	шт.	НР 0,25	2

gost.e-ecolog.ru

ПЛАВУЧИЕ НАСОСНЫЕ СТАНЦИИ ГИДРОМЕХАНИЗИРОВАННЫХ ПРЕДПРИЯТИЙ НЕРУДНЫХ МАТЕРИАЛОВ НАСОСНАЯ СТАНЦИЯ ДI250-65	ТИПОВОЙ ПРОЕКТ 90I-2-I52.87	Лист I Страница 2

D1AA ТЕХНИЧЕСКАЯ ХАРАКТЕРИСТИКА

В качестве основного оборудования принят насос ДI250-65. Проектом предусматривается резервный насос. Водозабор насосной станции забортный с сетчатым ограждением. Для ремонта оборудования предусматривается подвесной однобалочный кран грузоподъемностью I т.с. Управление насосной станцией автоматизировано. Плавучая насосная станция выполнена в закрытом исполнении с металлическим каркасом, обшитым деревянными щитами.

D2BA СТРОИТЕЛЬНЫЕ КОНСТРУКЦИИ И ИЗДЕЛИЯ

Понтон - металлический ВСт3сп4 ГОСТ 552I-76 одного типоразмера

Каркас - металлический ВСт3сп5 ГОСТ 380-7I

Стены - деревянные щиты трех типоразмеров

Покрытие - доски деревянные

Кровля - рулонная в два слоя. Рубероид марки РЭМ-500

Полы металлические ВСт3сп4 ГОСТ 552I-76

Окна - деревянные по ГОСТ I2506-8I одного типоразмера

Ворота - деревянные щиты в металлическом каркасе одного типоразмера

Наибольшая масса монтажного элемента (понтон) - I,75 т

H5UA ОТДЕЛКА

НАРУЖНАЯ

Плавучая часть - покрытие суриком железным ГОСТ 8I35-74

Надстройка - покрытие светло-серой эмалью ПФ-II5 ГОСТ 6465-76

ВНУТРЕННЯЯ

Плавучая часть - покрытие лаком каменноугольным марки А ГОСТ I709-75

Надстройка - покрытие светло-серой эмалью ПФ-II5 ГОСТ 6465-76

C3GA ИНЖЕНЕРНОЕ ОБОРУДОВАНИЕ

Электроснабжение - от внешних сетей напряжением 220/380 В

J30B СКОРОСТНОЙ НАПОР ВЕТРА - 27 кгс/м^2 0,26 кПа

R2C0 СТЕПЕНЬ ОГНЕСТОЙКОСТИ - пятая

N1BD РАСЧЕТНАЯ ТЕМПЕРАТУРА НАРУЖНОГО ВОЗДУХА - минус 5^{0}С

J3NG ВЕС СНЕГОВОГО ПОКРОВА - I00 кгс/м^2 0,98 кПа

G2DD КЛИМАТИЧЕСКИЕ РАЙОНЫ СССР - - I, II, III, IУ

	Наименование		Всего	Удельн. показатель
V1IA	СТОИМОСТЬ			
V1IB	Общая сметная стоимость	тыс. руб.	2I,76	-
	в том числе:			
V1IL	строительно-монтажных работ	"	9,24	-
J1I0	оборудование	"	I2,52	-
	Стоимость строительно-монтажных работ на I м^2 общей площади	руб.	-	I37,9
V1IR	Стоимость строительно-монтажных работ на I м^3 строительного объема	"	-	44,0
V1IV	Стоимость общая на расчетный показатель	"	-	4,7
V1JA	ТРУДОЕМКОСТЬ			
V1JF	Построечные трудовые затраты	чел. дн.	I97,7	-
V1JR	То же на I м^3 строительного объема	"	-	0,94
V1JV	То же на расчетный показатель	"	-	0,04
V1KA	РАСХОДЫ			
V1KB	Расход строительных материалов			
	Сталь	т	I6,22	-
	Сталь приведенная к классу С38/23	"	I8,I6	-
	То же на I м^2 общей площади	"	-	0,27
	То же на расчетный показатель	кг	-	3,6
	Лесоматериалы			
	Лесоматериалы приведенные к круглому лесу	м^3	I3,68(5,5)	-
V4KK	ЭКСПЛУАТАЦИОННЫЕ ПОКАЗАТЕЛИ			
	Потребная электрическая мощность	кВт	3I5	-
	ТЕХНИЧЕСКИЕ ХАРАКТЕРИСТИКИ			
G3NB	Объем строительный	м^3	2I0	-
V1NF	Объем строительный на расчетный показатель	"	-	0,05
G50C	Площадь застройки	м^2	67	-
G30B	Общая площадь	"	67	-
V1OK	Общая площадь на расчетный показатель	"	-	0,0I

G3DT ТЕХНОЛОГИЧЕСКИЙ ПРОЦЕСС - Плавучая насосная станция предназначена для промышленного водоснабжения гидромеханизированных предприятий нерудных материалов из затонов рек и закрытых водоемов. Работа насосной станции может производиться в 3-х режимах: а) при ручном управлении; б) полуавтоматизированном управлении; в) автоматизированном управлении.

ДОПОЛНИТЕЛЬНЫЕ ДАННЫЕ

Расчетный показатель насосной станции - I000 м^3 производственной воды (расчетных единиц 4590). Сметная документация составлена в нормах и ценах I984 года.

ПЛАВУЧИЕ НАСОСНЫЕ СТАНЦИИ ГИДРОМЕХАНИЗИРОВАННЫХ ПРЕДПРИЯТИЙ НЕРУДНЫХ МАТЕРИАЛОВ НАСОСНАЯ СТАНЦИЯ Д1250-65	ТИПОВОЙ ПРОЕКТ 90I-2-I52.87	Лист 2 Страница 3

В7ЕА СОСТАВ ПРОЕКТНОЙ ДОКУМЕНТАЦИИ

АЛЬБОМ I	Пояснительная записка
АЛЬБОМ II	Технология производства. Электросиловое оборудование. Электроосвещение и автоматика. Спецификация оборудования
АЛЬБОМ III	Нестандартизированное технологическое оборудование
АЛЬБОМ IУ	Сметы. Ведомость потребности в материалах

Объем проектных материалов, приведенных к формату А4 268 форматок

В7ВА АВТОР ПРОЕКТА ВНИПИИстромсырье.I25843. ГСП. Москва А-80, Волоколамское шоссе, д.I

В7НА УТВЕРЖДЕНИЕ Утвержден Минстройматериалов СССР протоколом № 28-I69/85 от 26.05.I986 г.

В7КА ПОСТАВЩИК ВНИПИИстромсырье, 125080, Москва, Волоколамское ш., 1, стр. 1

Инв. №
Катал. № 057542

gost.e-ecolog.ru