СК-2	СТРОИТЕЛЬНЫЙ КАТАЛОГ ЧАСТЬ 2 ТИПОВЫЕ ПРОЕКТЫ ПРЕДПРИЯТИЙ, ЗДАНИЙ И СООРУЖЕНИЙ	ТИПОВОЙ ПРОЕКТ 901-2-151.87 УДК 628.12
ОАО «ЦПП»	ПЛАВУЧИЕ НАСОСНЫЕ СТАНЦИИ ГИДРОМЕХАНИЗИРОВАННЫХ ПРЕДПРИЯТИЙ НЕРУДНЫХ МАТЕРИАЛОВ	D I Q C
ИЮНЬ 1987	НАСОСНАЯ СТАНЦИЯ Д800-57	На 2-х листах На 3-х страницах Страница I

ФАСАД

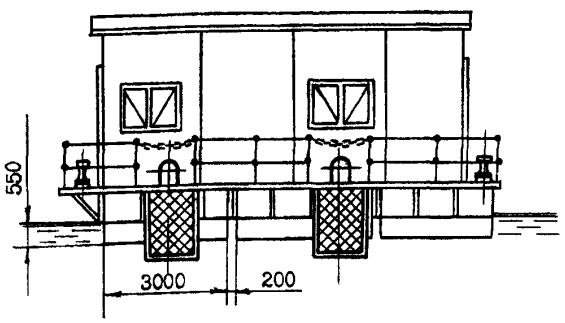

РАЗРЕЗ А-А

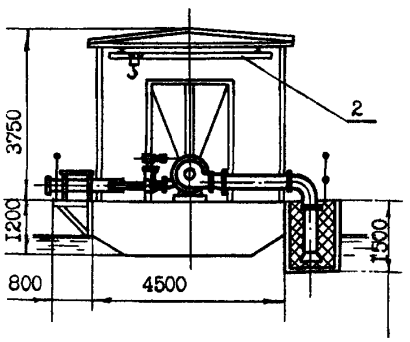

ПЛАН

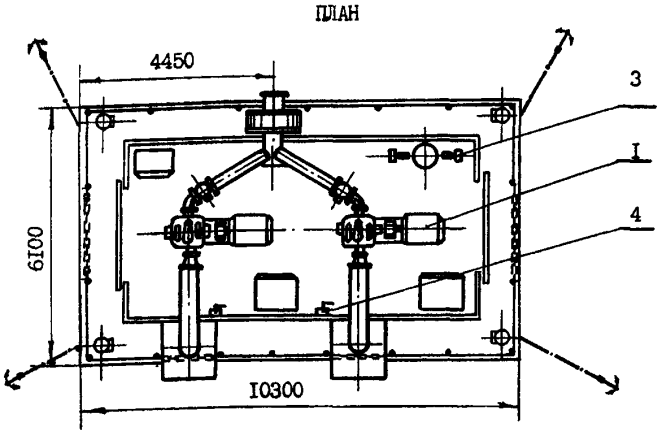

ЭКСПЛИКАЦИЯ ОБОРУДОВАНИЯ

Поз. №	Наименование	Ед. изм.	Марка	Кол.
1	Агрегат насосный	шт.	Д800-57	2
2	Кран подвесной ручной	шт.	Q =1 т.с. L =3 м	1
3	Вакуум-насос	шт.	ВВН1-0,75	2
4	Насос для осушения	шт.	НР 0,25	2

gost.e-ecolog.ru

ПЛАВУЧИЕ НАСОСНЫЕ СТАНЦИИ ГИДРОМЕХАНИЗИРОВАННЫХ ПРЕДПРИЯТИЙ НЕРУДНЫХ МАТЕРИАЛОВ НАСОСНАЯ СТАНЦИЯ Д800-57	ТИПОВОЙ ПРОЕКТ 901-2-151.87	Лист I Страница 2

D1AA ТЕХНИЧЕСКАЯ ХАРАКТЕРИСТИКА

В качестве основного оборудования принят насос Д800-57. Проектом предусматривается резервный насос. Водозабор насосной станции забортный с сетчатым ограждением. Для ремонта оборудования предусматривается подвесной однобалочный кран грузоподъемностью I т.с. Управление насосной станцией автоматизировано. Плавучая насосная станция выполнена в закрытом исполнении с металлическим каркасом, обшитым деревянными щитами.

D2BA СТРОИТЕЛЬНЫЕ КОНСТРУКЦИИ И ИЗДЕЛИЯ

Понтон - металлический ВСт3сп4 ГОСТ 5521-76 одного типоразмера

Каркас - металлический ВСт3сп5 ГОСТ 380-71

Стены - деревянные щиты трех типоразмеров

Покрытие - доски деревянные

Кровля - рулонная в два слоя. Рубероид марки РЭМ-500

Полы - металлические ВСт3сп4 ГОСТ 5521-76

Окна - деревянные по ГОСТ12506-81 одного типоразмера

Ворота - деревянные щиты в металлическом каркасе одного типоразмера

Наибольшая масса монтажного элемента (понтон) - I,75 т

H5UA ОТДЕЛКА

НАРУЖНАЯ

Плавучая часть - покрытие суриком железным ГОСТ 8135-74

Надстройка - покрытие светло-серой эмалью ПФ-115 ГОСТ 6465-76

ВНУТРЕННЯЯ

Плавучая часть - покрытие лаком каменноугольным марки А ГОСТ1709-75

Надстройка - покрытие светло-серой эмалью ПФ-115 ГОСТ6465-76

C3GA ИНЖЕНЕРНОЕ ОБОРУДОВАНИЕ

Электроснабжение - от внешних сетей напряжением 220/380 В

J30B СКОРОСТНОЙ НАПОР ВЕТРА - $\frac{27 кгс/м^2}{0,26 кПа}$

R2CO СТЕПЕНЬ ОГНЕСТОЙКОСТИ - пятая

N1BD РАСЧЕТНАЯ ТЕМПЕРАТУРА НАРУЖНОГО ВОЗДУХА - минус 5°С

J5NG ВЕС СНЕГОВОГО ПОКРОВА - $\frac{100 кгс/м^2}{0,98 кПа}$

G2DD КЛИМАТИЧЕСКИЕ РАЙОНЫ СССР - - I, II, III, IУ

	Наименование		Всего	Удельн. показатель
V1IA	СТОИМОСТЬ			
V1IB	Общая сметная стоимость	тыс. руб.	I9,78	-
	в том числе:			
V1IL	строительно-монтажных работ	"	8,5I	-
J1IO	оборудования	"	II,27	-
	Стоимость строительно-монтажных работ на $1 м^2$ общей площади	руб.	-	I35,I
V1IR	Стоимость строительно-монтажных работ на $I м^3$ строительного объема	"	-	43,64
V1IV	Стоимость общая на расчетный показатель	"	-	6,7
V1JA	ТРУДОЕМКОСТЬ			
V1JF	Построечные трудовые затраты	чел.-дн.	I85,4	-
V1JR	То же на $I м^3$ строительного объема	"	-	0,83
V1JV	То же на расчетный показатель	"	-	0,06
V1KA	РАСХОДЫ			
V1KB	Расход строительных материалов			
	Сталь	т	I4,53	-
	Сталь приведенная к классу С38/23	"	I5,87	-
	То же на $I м^2$ общей площади	"	-	0,25
	То же на расчетный показатель	кг	-	5,4
	Лесоматериалы			
	Лесоматериалы приведенные к круглому лесу	$м^3$	I2,37(5,0)	-
V4KA	ЭКСПЛУАТАЦИОННЫЕ ПОКАЗАТЕЛИ			
V4KK	Потребная электрическая мощность	кВт	250	-
	ТЕХНИЧЕСКИЕ ХАРАКТЕРИСТИКИ			
G3NB	Объем строительный	$м^3$	I95	-
V1NF	Объем строительный на расчетный показатель	"	-	0,07
G3OC	Площадь застройки	$м^2$	63	-
G3OB	Общая площадь	"	63	-
V10K	Общая площадь на расчетный показатель	"	-	0,02

G3DT ТЕХНОЛОГИЧЕСКИЙ ПРОЦЕСС - Плавучая насосная станция предназначена для промышленного водоснабжения гидромеханизированных предприятий нерудных материалов из затонов рек и закрытых водоемов. Работа насосной станции может производиться в 3-х режимах: а) при ручном управлении; б) полуавтоматизированном управлении; в) автоматизированном управлении

ДОПОЛНИТЕЛЬНЫЕ ДАННЫЕ

Расчетный показатель насосной станции - I000 $м^3$ производственной воды (расчетных единиц - 2937,6). Сметная документация составлена в нормах и ценах I984 года.

ПЛАВУЧИЕ НАСОСНЫЕ СТАНЦИИ ГИДРОМЕХАНИЗИРОВАННЫХ ПРЕДПРИЯТИЙ НЕРУДНЫХ МАТЕРИАЛОВ НАСОСНАЯ СТАНЦИЯ Д800-57	ТИПОВОЙ ПРОЕКТ 901-2-151.87	Лист 2 Страница 3

В7ЕА СОСТАВ ПРОЕКТНОЙ ДОКУМЕНТАЦИИ

АЛЬБОМ I	Пояснительная записка
АЛЬБОМ II	Технология производства. Электросиловое оборудование. Электроосвещение и автоматика. Спецификация оборудования
АЛЬБОМ III	Нестандартизированное технологическое оборудование
АЛЬБОМ IУ	Сметы. Ведомость потребности в материалах

Объем проектных материалов, приведенных к формату А4 268 форматок

В7ВА АВТОР ПРОЕКТА ВНИПИИстромсырье, 125843, ГСП, Москва А-80, Волоколамское шоссе, д.1

В7НА УТВЕРЖДЕНИЕ Утвержден Минстройматериалов СССР протоколом № 28-169/85 от 26.05.1986 г.

В7КА ПОСТАВЩИК ВНИПИИстромсырье, 125080, Москва, Волоколамское ш., 1, стр. 1

Инв. №
Катал. № 05754I

gost.e-ecolog.ru