СК-2	СТРОИТЕЛЬНЫЙ КАТАЛОГ Часть 2 ТИПОВЫЕ ПРОЕКТЫ ПРЕДПРИЯТИЙ, ЗДАНИЙ И СООРУЖЕНИЙ	90I-2-I65.89
ОАО «ЦПП»	ВОДОПРОВОДНАЯ НАСОСНАЯ СТАНЦИЯ В ШАХТЕ ГЛУБИНОЙ 9,0 М ПРОИЗВОДИТЕЛЬНОСТЬЮ ОТ 20 ДО 200 $м^3$/ч	УДК 628.I
ИЮНЬ 1989	ТИПОВОЙ ПРОЕКТ	На 6 страницах Страница 1

ФАСАД 3-I

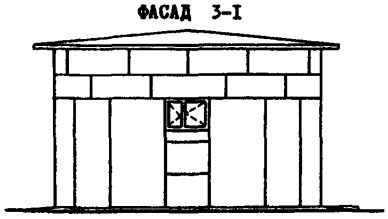

ФАСАД В-А

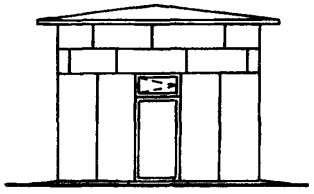

РАЗРЕЗ I-I

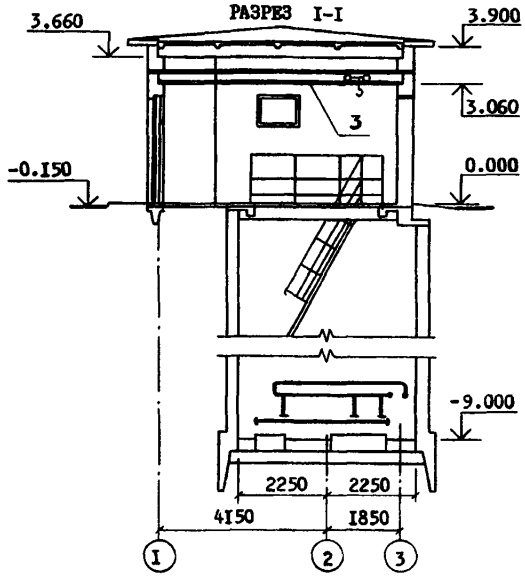

ПЛАН НА ОТМ. -9.000

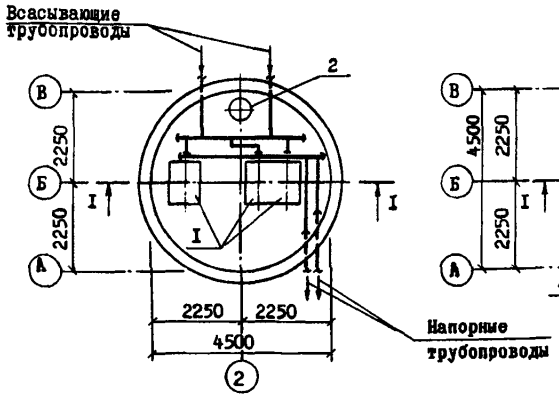

ПЛАН НА ОТМ. 0.000

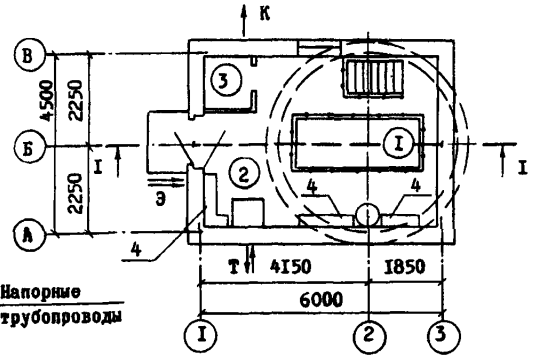

ЭКСПЛИКАЦИЯ ПОМЕЩЕНИЙ

Номер	Наименование	Площадь, м2
I	Машинный зал	I5,9
2	Монтажная площадка	I8,2
3	Санузел	I,7

ЭКСПЛИКАЦИЯ ОБОРУДОВАНИЯ

Поз.	Наименование и марка	Кол.
I	Насос центробежный консольный	3
2	Насос ГНОМ I0-I0	I
3	Таль электрическая передвижная г.п. I т	I
4	Электрошкафы	9

gost.e-ecolog.ru

ВОДОПРОВОДНАЯ НАСОСНАЯ СТАНЦИЯ В ШАХТЕ ГЛУБИНОЙ 9,0 М ПРОИЗВОДИТЕЛЬНОСТЬЮ ОТ 20 ДО 200 $м^3$/ч	Типовой проект 90I-2-I65.89	Страница 2

D1AA

ТЕХНИЧЕСКАЯ ХАРАКТЕРИСТИКА

Водопроводная насосная станция предназначена для целей хозяйственно-питьевого и производственного водоснабжения при требуемой производительности от 20 до 200 $м^3$/ч.

D2BA СТРОИТЕЛЬНЫЕ КОНСТРУКЦИИ И ИЗДЕЛИЯ

Подземная часть

Днище - монолитное железобетонное
Стены - монолитные железобетонные

Наземная часть

Фундаменты - сборные железобетонные кольца по серии 3.900-3, вып.7. Типоразмеров I. Фундаментные балки по серии I.4I5.I-2, вып.I Типоразмер I.

Стены - крупные легкобетонные блоки по серии I.I33.I-7, вып. I-I. Типоразмеров II

Перегородки - каркасные с обшивкой асбестоцементными листами с двух сторон

Покрытие - из сборных железобетонных плит по серии I.465.I-7/84, вып.I. Типоразмеров 2.

Кровля - рулонная плоская с защитным слоем из гравия, утеплитель - плиты минераловатные жесткие на битумном связующем

Полы - керамическая плитка, бетонные

Окна - деревянные по ГОСТ II2I4-86. Типоразмеров 2

Двери - по ГОСТ I4624-84, ГОСТ 6629-74. Типоразмеров 2

Наибольшая масса монтажного элемента (плита покрытия) - 2,4 т.

J3OB Нормативное значение ветрового давления - 23 кгс/м2 (0,23 кПа)

R2CO СТЕПЕНЬ ОГНЕСТОЙКОСТИ - II

N1ED РАСЧЕТНАЯ ТЕМПЕРАТУРА НАРУЖНОГО ВОЗДУХА - 20° - 30°С (основной вариант) - 40°С

G2DD КЛИМАТИЧЕСКИЕ РАЙОНЫ И ПОДРАЙОНЫ IB, IГ, II, IIIA, IIIB

H5UA ОТДЕЛКА

НАРУЖНАЯ - Торкретирование поверхности. Кирпичная вставка штукатурится цементным раствором. Окраска кремнеорганической краской

ВНУТРЕННЯЯ - Затирка, клеевая окраска, окраска поливинилацетатной краской, глазурованная плитка

G3GA ИНЖЕНЕРНОЕ ОБОРУДОВАНИЕ

Водоснабжение - от напорных водоводов насосной станции, напор до I2 м

Канализация - хозяйственно-бытовая в наружную сеть

Отопление - внешняя тепловая сеть, теплоноситель вода с параметрами 95-70°С или I50-70°С, как вариант - электроотопление

Вентиляция - приточно-вытяжная с механическим побуждением и естественная

Электроснабжение - от внешних сетей напряжением 380/220В

J3NB Нормативное значение веса снегового покрова - I00 кгс/м2 (I,0 кПа)

G2EE ИНЖЕНЕРНО-ГЕОЛОГИЧЕСКИЕ УСЛОВИЯ - - обычные

G3DT ТЕХНОЛОГИЧЕСКИЙ ПРОЦЕСС. По степени обеспеченности воды насосная станция может относиться ко II или III категории надежности действия. Работа насосной станции предусматривается без постоянного дежурного персонала. Управление насосами автоматическое. Для подачи воды потребителям в насосной станции устанавливаются три насоса, из которых два рабочих, один резервный, марок: К8/I8; К20/I8; К20/30; К45/55; К90/35; К90/20; К90/55 с модификациями "а" и "б", К50-32-I25А, К65-50-I60А, К80-65-I60А, К80-50-200А, КI00-80-I60. Пуск насосов производится при открытой задвижке на напорном водоводе.

ВОДОПРОВОДНАЯ НАСОСНАЯ СТАНЦИЯ В ШАХТЕ ГЛУБИНОЙ 9,0 М ПРОИЗВОДИТЕЛЬНОСТЬЮ ОТ 20 ДО 200 $м^3/ч$	Типовой проект 901-2-165.89	Страница 3

V1MA

ТЕХНИКО-ЭКОНОМИЧЕСКИЕ ДАННЫЕ И ПОКАЗАТЕЛИ

							Код	Типовая проектная документация				Примечание*
								Всего	Удельные показатели			
									на 1 $м^3$ строительного объема	на расчетную единицу	на 1 млн. руб. СМР	
G3DB	Производственная программа	Мощность предприятия	Расчетные единицы	Единица мощности		$м^3/ч$	ЕА05					
				Единица годового объема товарной продукции	в натуральном выражении		ЕА07	1000				
					в оптовых ценах, тыс. руб.		ЕА08					
			Количество расчетных единиц	Мощность			ЕД06	200				
				Годовой объем товарной продукции	в натуральном выражении		ЕД09	1752				
					в оптовых ценах, тыс. руб.		ЕЦ10					
		Затраты производства (себестоимость), тыс. руб. (удельные показатели на 1 руб. товарной продукции, коп.)					СП02	14,81				
		Прибыль (годовая), тыс. руб. (удельные показатели на 1 руб. товарной продукции, коп.)					СП07					
		Уровень рентабельности (прибыль к себестоимости), %					СП03					
		Срок окупаемости капиталовложений (сметной стоимости), год					СП04					
		Приведенные затраты, тыс. руб. (удельные показатели, руб.)					СП06	17,96		89,8		
		Уровень механизации и автоматизации производственных процессов, %					ШТ11	100				
		Удельный вес рабочих, занятых ручным трудом, %					ЮА62					
		Трудоемкость изготовления продукции (годовая), чел.-ч.					ТР07	110		0,55		
		Производительность труда	годовой выпуск продукции на одного работающего, тыс. руб.				ШТ06					
			то же, в натуральном выражении				ШТ07	17520				
G3DD	Режим работы и штаты	Численность работающих, чел.	общая				ШТ02	0,1				
			в том числе	рабочих			ШТ03	0,1				
				в наиболее многочисленную смену			ШТ04					
		количество рабочих дней в году					ШТ08	365				
		количество смен в сутки					ШТ01	3				
		продолжительность смены, ч.					ШТ09	8				
		коэффициент сменности по рабочим					ШТ05					
		коэффициент загрузки оборудования					ШТ10	0,7				
G3OC	Технические характеристики	площадь, $м^2$	застройки				ХП01	33,7		0,17		
G3OB			общая				ХП02	35,8		0,18		
			в том числе	подземной части			ХП03	15,9				
				встроенных (бытовых) помещений			ХП09					
G3NB		объем строительный, $м^3$	общий				ХБ01	357,7		1,79		
			в том числе	подземной части			ХБ02	219,7		1,1		
				встроенных (бытовых) помещений			ХБ03					

* для заполнения данных проекта привязки

ВОДОПРОВОДНАЯ НАСОСНАЯ СТАНЦИЯ В ШАХТЕ ГЛУБИНОЙ 9,0 М ПРОИЗВОДИТЕЛЬНОСТЬЮ ОТ 20 ДО 200 м³/ч	Типовой проект 901-2-165.89	Страница 4

	Наименование показателей				Код	Типовая проектная документация: Всего	Удельные показатели: на 1 м³ строительного объема	на расчетную единицу	на 1 млн. руб. СМР	Примечание
V1IA	Стоимость	Сметная стоимость, тыс. руб. (уровень поселения, руб.)	общая		СС01	26,24		I3I,2		
V1IB			в том числе	строительно-монтажных работ	СС02	22,94	64,I3			
V1IL				оборудования	СС03	3,30				
V1IO			общая с учетом условной привязки		СС10					
	Трудоемкость	нормативная трудоемкость, чел.-ч			ТР08	4692		23,46		
V1JF		трудозатраты строительные, чел.-ч			ТР06	2984	8,34	I4,92	I30078	
V1KB	Материалоемкость	Цемент, т (удельные показатели, кг)	всего		РЦ01	4I,75	II6,7	208,75	I8I9965	
			приведенный к М400		РЦ02	40,64	II3,6	203,2	I77I578	
			в том числе на индустриальные изделия		РЦ03	9,45	26,42	47,25	4II944	
		Сталь, т (удельные показатели, кг)	всего		РС01	I0,77	30,I	53,85	469486	
			приведенная к классу А-I и Ст3		РС02	I3,88	38,8	69,4	605057	
			в том числе на индустриальные изделия		РС03	0,77	2,I5	3,85	33565	
		Бетон и железобетон, м³	всего		РБ01	II5,03	0,32	0,58	50I4	
			в том числе	монолитный	РБ02	84,02	0,23	0,42		
				сборный тяжелый	РБ04	6,I6	0,02	0,03	268	
				сборный легкий	РБ05	24,85	0,07	0,I2	I083	
		Лесоматериалы, м³	всего		РЛ01	I,44	0,004	0,007	62,8	
			приведенные к круглому лесу		РЛ02	2,65	0,007	0,0I3	I55,6	
		Кирпич, тыс. шт.			РК01	0,056	0,0002	0,0003	2,4	
		Стекло строительное, м²			РД01	2,4	0,007	0,0I2	I04,6	
		Асбестоцемент, м²			РД02	I8,0	0,05	0,09	785	
		Рулонные кровельные и гидроизоляционные материалы, м²			РГ03	262	0,73	I,3I	II42I	
		Трубы пластмассовые		м	РД04	3,8	0,0I	0,0I9	I66	
				т	РД05	0,03	0,00008	0,000I5	I,3	
		Трубы стеклянные, м			РД06					
V1LH	Ресурсы на производственные и эксплуатационные нужды	Расход воды	холодной	расчетный	м³/сут	ЭВ13	0,I	0,0003	0,0005		
					л/с	ЭВ11	0,2	0,0006	0,00I		
				годовой, м³		ЭВ14	36,5	0,I02	0,I8		
			горячей	расчетный	м³/сут	ЭВ23					
					л/с	ЭВ21					
				годовой м³		ЭВ24					

ВОДОПРОВОДНАЯ НАСОСНАЯ СТАНЦИЯ В ШАХТЕ ГЛУБИНОЙ 9,0 М ПРОИЗВОДИТЕЛЬНОСТЬЮ ОТ 20 ДО 200 М³/Ч	Типовой проект 90I-2-I65.89	Страница 5

	Наименование показателей				Код	Типовая проектная документация: Всего	Удельные показатели: на 1 м³ строительного объема	Удельные показатели: на расчетную единицу	Удельные показатели: на 1 млн. руб. СМР	Примечание
V1LS	Ресурсы на производственные и эксплуатационные нужды — Расход пара	расчетный, кг/ч			ПС09					
		годовой, т			ПС07					
V1LA	Расход сжатого воздуха	расчетный, м³/ч			ЭС02					
		годовой, м³			ЭС03					
V1LN	Расход тепла — всего	расчетный,		кВт	ЭТ01	6,49	0,0I8	0,032		
				ккал/ч	ЭТ14	5600	I5,66	27,9		
		годовой, (удельные показатели, ГДж)		ГДж	ЭТ21	I22	0,34	0,6I		
				Гкал	ЭТ25	29,06				
	в том числе — на отопление	расчетный,		кВт	ЭТ02	6,49	0,0I8	0,032		
				ккал/ч	ЭТ15	5600	I5,66	27,9		
		годовой, (удельные показатели, ГДж)		ГДж	ЭТ22	I22	0,34	0,6I		
				Гкал	ЭТ26	29,06				
	на вентиляцию	расчетный,		кВт	ЭТ03					
				ккал/ч	ЭТ16					
		годовой, (удельные показатели, ГДж)		ГДж	ЭТ23					
				Гкал	ЭТ27					
	на горячее водоснабжение	расчетный,		кВт	ЭТ04					
				ккал/ч	ЭТ17					
		годовой, (удельные показатели, ГДж)		ГДж	ЭТ24					
				Гкал	ЭТ28					
V1LI	Канализационные стоки, расчетный, м³/сут.				ЭК01	0,I	0,0003	0,0005		
V1LJ	Расход газа	расчетный, м³/ч			ЭГ01					
		годовой, м³			ЭГ02					
V1LL	Расход электроэнергии, годовой, МВт·ч (удельные показатели, кВт·ч)				ПС08	40I,2	II2I	2006		
V1LK	Потребная электрическая мощность, кВт				ЭМ01	45,8		0,23		
V1GB	Продолжительность строительства, мес.				ПС01	6,0				

ВОДОПРОВОДНАЯ НАСОСНАЯ СТАНЦИЯ В ШАХТЕ ГЛУБИНОЙ 9,0 М ПРОИЗВОДИТЕЛЬНОСТЬЮ ОТ 20 ДО 200 $м^3$/ч	Типовой проект 901-2-165.89	Страница 6

ДОПОЛНИТЕЛЬНЫЕ ДАННЫЕ

Проект разработан взамен Т.П. 901-2-119

Расчетный показатель - 1 $м^3$/ч подаваемой воды, количество расчетных единиц 200

Расходы тепла на отопление даны для основного варианта с расчетной температурой наружного воздуха - 30°С

Технико-экономические данные и показатели приведены для производства работ в мокрых грунтах

Сметы составлены в нормах и ценах 1984 г.

B7EA

СОСТАВ ПРОЕКТНОЙ ДОКУМЕНТАЦИИ

Альбом 1 из Т.П. 901-2-163.89	ПЗ	Пояснительная записка
	ТХ	Технологические решения
	ОВ	Отопление и вентиляция
	ВК	Внутренние водопровод и канализация
	ЭМ	Электротехническая часть
	АТХ	Технологический контроль
Альбом 2 из Т.П. 901-2-163.89		Наземная часть
	АР	Архитектурные решения
	КЖ	Конструкции железобетонные
	КМ	Конструкции металлические
	КЖИ	Строительные изделия
Альбом 3		Подземная часть
	КЖ	Конструкции железобетонные
	КМ	Конструкции металлические
	КЖИ	Строительные изделия
Альбом 4 из Т.П. 901-2-163.89	СО	Спецификации оборудования
Альбом 5 из Т.П. 901-2-163.89	ВМ	Ведомости потребности в материалах
Альбом 6 из Т.П. 901-2-163.89	С	Сметы. Общая часть
Альбом 7	С	Сметы

Объем проектных материалов, приведенных к формату А4,205 форматок.

B7BA АВТОР ПРОЕКТА - МОСГИПРОТРАНС, 129278, Москва, ул. Павла Корчагина, 2

B7HA УТВЕРЖДЕНИЕ - Утвержден и введен в действие Министерством Транспортного Строительства Указание № ГА-968 от 27.12.1988 г.

B7KA ПОСТАВЩИК - Уралтипроект, 620004, г. Екатеринбург, ул. Чебышева, 4

gost.e-ecolog.ru