СК-2	СТРОИТЕЛЬНЫЙ КАТАЛОГ Часть 2 ТИПОВЫЕ ПРОЕКТЫ ПРЕДПРИЯТИЙ, ЗДАНИЙ И СООРУЖЕНИЙ	90I-2-I64.89 УДК
ОАО «ЦПП»	ВОДОПРОВОДНАЯ НАСОСНАЯ СТАНЦИЯ В ШАХТЕ ГЛУБИНОЙ 6,0 М ПРОИЗВОДИТЕЛЬНОСТЬЮ ОТ 20 ДО 200 $м^3/ч$	УДК 628.I
ИЮНЬ 1989	ТИПОВОЙ ПРОЕКТ	На 6 страницах Страница 1

ФАСАД 3-I

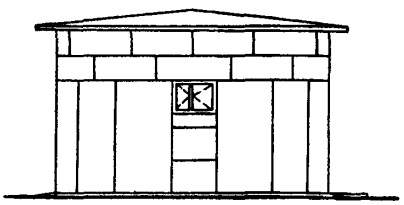

ФАСАД В-А

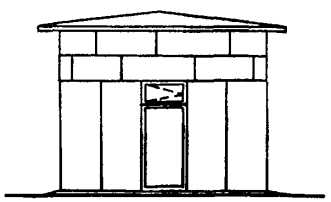

РАЗРЕЗ I-I

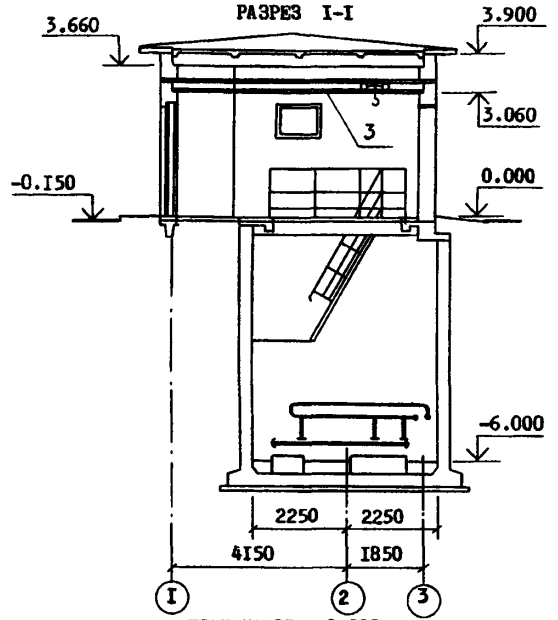

ПЛАН НА ОТМ. -6.000

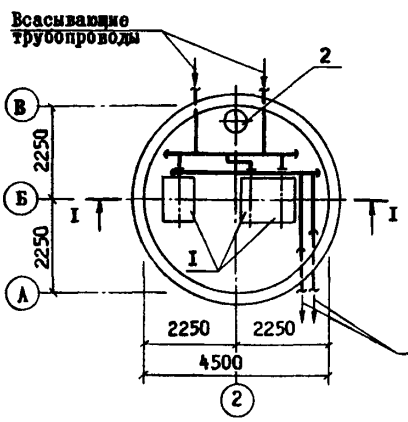

ПЛАН НА ОТМ. 0.000

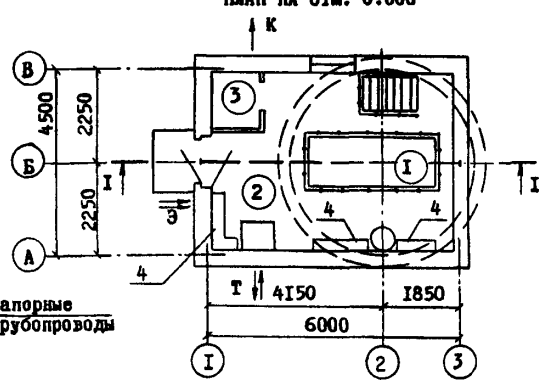

ЭКСПЛИКАЦИЯ ПОМЕЩЕНИЙ

Номер	Наименование	Площадь, м2
I	Машинный зал	I5,9
2	Монтажная площадка	I8,2
3	Санузел	I,7

ЭКСПЛИКАЦИЯ ОБОРУДОВАНИЯ

Поз.	Наименование и марка	Кол.
I	Насос центробежный консольный	3
2	Насос ГНОМ I0-I0	I
3	Таль электрическая передвижная г.п. I т	I
4	Электрошкафы	9

gost.e-ecolog.ru

ВОДОПРОВОДНАЯ НАСОСНАЯ СТАНЦИЯ В ШАХТЕ ГЛУБИНОЙ 6,0 М ПРОИЗВОДИТЕЛЬНОСТЬЮ ОТ 20 ДО 200 $м^3/ч$	Типовой проект 901-2-164.89	Страница 2

D1AA

ТЕХНИЧЕСКАЯ ХАРАКТЕРИСТИКА

Водопроводная насосная станция предназначена для целей хозяйственно-питьевого и производственного водоснабжения при требуемой производительности от 20 до 200 $м^3/ч$.

D2BA СТРОИТЕЛЬНЫЕ КОНСТРУКЦИИ И ИЗДЕЛИЯ

Подземная часть

Днище – монолитное железобетонное

Стены – монолитные железобетонные

Наземная часть

Фундаменты	– сборные железобетонные кольца по серии 3.900-3, вып.7. Типоразмер I. Фундаментные балки по серии I.415.I-2,вып.I Типоразмер I
Стены	– крупные легкобетонные блоки по серии I.I33.I-7, вып.I-I. Типоразмеров II
Перегородки	– каркасные с обшивкой асбестоцементными листами с двух сторон
Покрытие	– из сборных железобетонных плит по серии I.465.I-7/84, вып.I. Типоразмеров 2
Кровля	– рулонная плоская с защитным слоем из гравия, утеплитель – плиты минераловатные жесткие на битумном связующем
Полы	– керамическая плитка, бетонные
Окна	– деревянные по ГОСТ II2I4-86. Типоразмеров 2
Двери	– по ГОСТ I4624-84, ГОСТ 6629-74. Типоразмеров 2

Наибольшая масса монтажного элемента (плита покрытия) – 2,4 т

J3OB Нормативное значение ветрового давления – 23 кгс-м2 / 0,23 кПа

R2CO СТЕПЕНЬ ОГНЕСТОЙКОСТИ – II

N1BD РАСЧЕТНАЯ ТЕМПЕРАТУРА НАРУЖНОГО ВОЗДУХА – 20°С, –30°С (основной вариант) – 40°С

G2DD КЛИМАТИЧЕСКИЕ РАЙОНЫ И ПОДРАЙОНЫ IB, IГ, II, IIIA, IIIB

H5UA ОТДЕЛКА

Наружная – Торкретирование поверхности. Кирпичная вставка штукатурится цементным раствором. Окраска кремнеорганической краской

ВНУТРЕННЯЯ – Затирка, клеевая окраска, окраска поливинилацетатной краской, глазурованная плитка

G3GA ИНЖЕНЕРНОЕ ОБОРУДОВАНИЕ

Водоснабжение – от напорных водоводов насосной станции, напор до I2 м

Канализация – хозяйственно-бытовая в наружную сеть

Отопление – внешняя тепловая сеть, теплоноситель вода с параметрами 95–70°С или I50–70°С, как вариант – электроотопление

Вентиляция – приточно-вытяжная с механическим побуждением и естественная

Электроснабжение – от внешних сетей напряжением 380/220В

J3NB Нормативное значение веса снегового покрова – I00 кгс/м2 / I,0 кПа

G2EE ИНЖЕНЕРНО-ГЕОЛОГИЧЕСКИЕ УСЛОВИЯ – обычные

G3DT ТЕХНОЛОГИЧЕСКИЙ ПРОЦЕСС. По степени обеспеченности воды насосная станция может относиться ко II и III категории надежности действия. Работа насосной станции предусматривается без постоянного дежурного персонала. Управление насосами автоматическое. Для подачи воды потребителям в насосной станции устанавливаются три насоса, из которых два рабочих, один резервный, марок: К8/I8; К20/I8; К20/30; К45/30; К45/55; К90/35; К90/20; К90/55 с модификациями "а" и "б", К50-32-I25А, К65-50-I60А, К80-65-I60А, К80-50-200А, КI00-80-I60. Пуск насосов производится при открытой задвижке на напорном водоводе.

ВОДОПРОВОДНАЯ НАСОСНАЯ СТАНЦИЯ В ШАХТЕ ГЛУБИНОЙ 6,0 М ПРОИЗВОДИТЕЛЬНОСТЬЮ ОТ 20 ДО 200 $м^3/ч$	Типовой проект 901-2-164.89	Страница 3

V1MA

ТЕХНИКО-ЭКОНОМИЧЕСКИЕ ДАННЫЕ И ПОКАЗАТЕЛИ

	Наименование показателей					Код	Типовая проектная документация					Примечание*
							Всего	Удельные показатели				
								на 1 $м^3$ строительного объема	на расчетную единицу	на 1 млн. руб. СМР		
G3DB	Производственная программа	Мощность предприятия	Расчетные единицы	Единица мощности $м^3/ч$			EA05					
				Единица годового объема товарной продукции	в натуральном выражении $м^3$		EA07	1000				
					в оптовых ценах, тыс. руб.		EA08					
			Количество расчетных единиц	Мощность			ЕД06	200				
				Годовой объем товарной продукции	в натуральном выражении		ЕД09	1752				
					в оптовых ценах, тыс. руб.		ЕД10					
		Затраты производства (себестоимость), тыс. руб. (удельные показатели на 1 руб. товарной продукции, коп.)					СП02	14,61				
		Прибыль (годовая), тыс. руб. (удельные показатели на 1 руб. товарной продукции, коп.)					СП07					
		Уровень рентабельности (прибыль к себестоимости), %					СП03					
		Срок окупаемости капиталовложений (сметной стоимости), год					СП04					
		Приведенные затраты, тыс. руб. (удельные показатели, руб.)					СП06	17,37		86,85		
		Уровень механизации и автоматизации производственных процессов, %					ШТ11	100				
		Удельный вес рабочих, занятых ручным трудом, %					ЮА62					
		Трудоемкость изготовления продукции (годовая), чел.-ч.					ТР07	110		0,55		
		Производительность труда	годовой выпуск продукции на одного работающего, тыс. руб.				ШТ06					
			то же, в натуральном выражении				ШТ07	17520				
G3DD	Режим работы и штаты	Численность работающих, чел.	общая				ШТ02	0,1				
			в том числе	рабочих			ШТ03	0,1				
				в наиболее многочисленную смену			ШТ04					
		количество рабочих дней в году					ШТ08	365				
		количество смен в сутки					ШТ01	3				
		продолжительность смены, ч.					ШТ09	8				
		коэффициент сменности по рабочим					ШТ05					
		коэффициент загрузки оборудования					ШТ10	0,7				
G3OC	Технические характеристики	площадь, $м^2$	застройки				ХП01	33,7		0,17		
G3OB			общая				ХП02	35,8				
			в том числе	подземной части			ХП03	15,9		0,08		
				встроенных (бытовых) помещений			ХП09					
G3NB		объем строительный, $м^3$	общий				ХБ01	289,1		1,45		
			в том числе	подземной части			ХБ02	151,1				
				встроенных (бытовых) помещений			ХБ03					

* для заполнения данных проекта привязки

ВОДОПРОВОДНАЯ НАСОСНАЯ СТАНЦИЯ В ШАХТЕ ГЛУБИНОЙ 6,0 М ПРОИЗВОДИТЕЛЬНОСТЬЮ ОТ 20 ДО 200 м³/ч	Типовой проект 901-2-164.89	Страница 4

	Наименование показателей				Код	Типовая проектная документация: Всего	Удельные показатели: на 1 м³ строительного объема	на расчетную единицу	на 1 млн. руб. СМР	Примечание
V1IA	Стоимость	Сметная стоимость, тыс. руб. (удельные показатели, руб.)	общая		CC01	22,97		II4,85		
V1IB			в том числе	строительно-монтажных работ	CC02	I9,67	68,04			
V1IL				оборудования	CC03	3,3				
V1IO			общая с учетом условной привязки		CC10					
	Трудоемкость	нормативная трудоемкость, чел.-ч			TP08	3775		I8,9		
V1JF		трудозатраты построечные, чел.-ч			TP06	258I	8,93	I2,9	I3I2I5	
V1KB	Материалоемкость	Цемент, т (удельные показатели, кг)	всего		PЦ01	33,507	II5,9	I67,53	I703457	
			приведенный к М400		PЦ02	32,77	II3,35	I63,85	I665989	
			в том числе на индустриальные изделия		PЦ03	9,45	32,7	47,3	480427	
		Сталь, т (удельные показатели, кг)	всего		PC01	8,96	3I	44,8	4555I6	
			приведенная к классу А-1 и Ст3		PC02	II,32	39,2	56,6	575496	
			в том числе на индустриальные изделия		PC03	0,63	2,I8	3,I5	32028	
		Бетон и железобетон, м³	всего		PБ01	I0I,47	0,35	0,5I	5I58	
			в том числе	монолитный	PБ02	70,46	0,24	0,35		
				сборный тяжелый	PБ04	6,I6	0,02	0,03	3I3,2	
				сборный легкий	PБ05	24,85	0,09	0,I2	I263	
		Лесоматериалы, м³	всего		PЛ01	I,44	0,005	0,007	73,2	
			приведенные к круглому лесу		PЛ02	2,65	0,009	0,0I3	I34,7	
		Кирпич, тыс. шт.			PK01	0,06	0,0002	0,0003	3,I	
		Стекло строительное, м²			PД01	2,4	0,008	0,0I2	I22	
		Асбестоцемент, м²			PД02	I8,0	0,062	0,09	9I5	
		Рулонные кровельные и гидроизоляционные материалы, м²			PГ03	247	0,85	I,24	I2557	
		Трубы пластмассовые		м	PД04	3,8	0,0I3	0,0I9	I93	
				т	PД05	0,03	0,000I	0,0002	I,5	
		Трубы стеклянные, м			PД06					
V1LH	Ресурсы на производственные и эксплуатационные нужды	Расход воды	холодной	расчетный	м³/сут	ЭВ13	0,I	0,0003	0,0005		
					л/с	ЭВ11	0,2	0,0007	0,00I		
				годовой, м³		ЭВ14	36,5	0,I3	0,I8		
			горячей	расчетный	м³/сут	ЭВ23					
					л/с	ЭВ21					
				годовой м³		ЭВ24					

ВОДОПРОВОДНАЯ НАСОСНАЯ СТАНЦИЯ В ШАХТЕ ГЛУБИНОЙ 6,0 М ПРОИЗВОДИТЕЛЬНОСТЬЮ ОТ 20 ДО 200 $м^3$/ч	Типовой проект 901-2-164.89	Страница 5

	Наименование показателей				Код	Типовая проектная документация: Всего	Удельные показатели: на 1 $м^3$ строительного объема	Удельные показатели: на расчетную единицу	Удельные показатели: на 1 млн. руб. СМР	Примечание
V1LS	Ресурсы на производственные и эксплуатационные нужды. Расход пара	расчетный, кг/ч			ПС09					
		годовой, т			ПС07					
V1LA	Расход сжатого воздуха	расчетный, $м^3$/ч			ЭС02					
		годовой, $м^3$			ЭС03					
V1LN	Расход тепла, всего	расчетный,		кВт	ЭТ01	6,49	0,022	0,032		
				ккал/ч	ЭТ14	5600	19,37	28,0		
		годовой, (удельные показатели, ГДж)		ГДж	ЭТ21	122	0,42	0,61		
				Гкал	ЭТ25	29,06				
	в том числе на отопление	расчетный,		кВт	ЭТ02	6,49	0,022	0,032		
				ккал/ч	ЭТ15	5600	19,37	28,0		
		годовой, (удельные показатели, ГДж)		ГДж	ЭТ22	122	0,42	0,61		
				Гкал	ЭТ26	29,06				
	на вентиляцию	расчетный,		кВт	ЭТ03					
				ккал/ч	ЭТ16					
		годовой, (удельные показатели, ГДж)		ГДж	ЭТ23					
				Гкал	ЭТ27					
	на горячее водоснабжение	расчетный,		кВт	ЭТ04					
				ккал/ч	ЭТ17					
		годовой, (удельные показатели, ГДж)		ГДж	ЭТ24					
				Гкал	ЭТ28					
V1LI	Канализационные стоки, расчетный, $м^3$/сут.				ЭК01	0,1	0,0003	0,0005		
V1LJ	Расход газа	расчетный, $м^3$/ч			ЭГ01					
		годовой, $м^3$			ЭГ02					
V1LL	Расход электроэнергии, годовой, МВт·ч (удельные показатели, кВт·ч)				ПС08	400,3	1384,6	2002		
V1LK	Потребная электрическая мощность, кВт				ЭМ01	45,7		0,23		
V1GB	Продолжительность строительства, мес.				ПС01	6				

ВОДОПРОВОДНАЯ НАСОСНАЯ СТАНЦИЯ В ШАХТЕ ГЛУБИНОЙ 6,0 М ПРОИЗВОДИТЕЛЬНОСТЬЮ ОТ 20 ДО 200 $м^3$/ч	Типовой проект 901-2-164.89	Страница 6

ДОПОЛНИТЕЛЬНЫЕ ДАННЫЕ

Проект разработан взамен Т.П. 901-2-119.

Расчетный показатель - 1 $м^3$/ч подаваемой воды, количество расчетных единиц 200.

Расходы тепла на отопление даны для основного варианта с расчетной температурой наружного воздуха - 30°С.

Технико-экономические данные и показатели приведены для производства работ в мокрых грунтах опускным способом.

Сметы составлены в нормах и ценах 1984 г.

В7ЕА СОСТАВ ПРОЕКТНОЙ ДОКУМЕНТАЦИИ

Альбом 1 из Т.П. 901-2-163.89	ПЗ	Пояснительная записка
	ТХ	Технологические решения
	ОВ	Отопление и вентиляция
	ВК	Внутренние водопровод и канализация
	ЭМ	Электротехническая часть
	АТХ	Технологический контроль
Альбом 2 из Т.П. 901-2-163.89		Наземная часть
	АР	Архитектурные решения
	КЖ	Конструкции железобетонные
	КМ	Конструкции металлические
	КЖИ	Строительные изделия
Альбом 3		Подземная часть
	КЖ	Конструкции железобетонные
	КМ	Конструкции металлические
	КЖИ	Строительные изделия
Альбом 4 из Т.П. 901-2-163.89	СО	Спецификации оборудования
Альбом 5 из Т.П. 901-2-163.89	ВМ	Ведомости потребности в материалах
Альбом 6 из Т.П. 901-2-163.89	С	Сметы. Общая часть
Альбом 7	С	Сметы.

Объем проектных материалов, приведенных к формату А4, 297 форматок.

В7ВА АВТОР ПРОЕКТА - Мосгипротранс, 129278, Москва, ул. Павла Корчагина,2

В7НА УТВЕРЖДЕНИЕ - Утвержден и введен в действие Министерством Транспортного Строительства Указание № ГА-968 от 27.12.1988 г.

В7КА ПОСТАВЩИК - Уралтипроект, 620004, г. Екатеринбург, ул. Чебышева, 4

gost.e-ecolog.ru

Инв.№ 23612 Катал.л.№ 063544