СК-2	СТРОИТЕЛЬНЫЙ КАТАЛОГ Часть 2 ТИПОВЫЕ ПРОЕКТЫ ПРЕДПРИЯТИЙ, ЗДАНИЙ И СООРУЖЕНИЙ	90I-2-I93.9I
ОАО «ЦПП»	ВОДОПРОВОДНАЯ НАСОСНАЯ СТАНЦИЯ ПРОИЗВОДИТЕЛЬНОСТЬЮ ОТ 50 ДО 200м^3/ч	
ОКТЯБРЬ 1992	ТИПОВОЙ ПРОЕКТ	На 6 страницах Страница 1

ФАСАД I-2

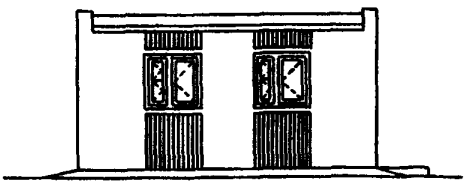

РАЗРЕЗ I-I

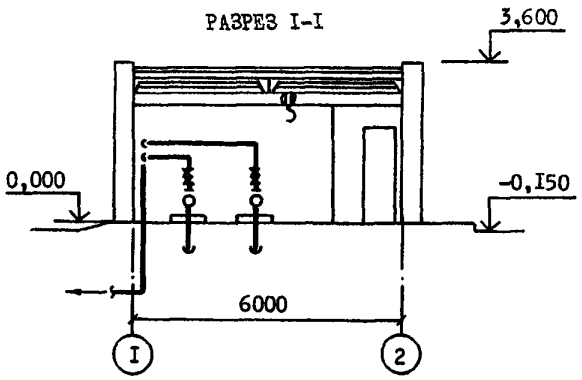

ПЛАН НА ОТМ. 0.000

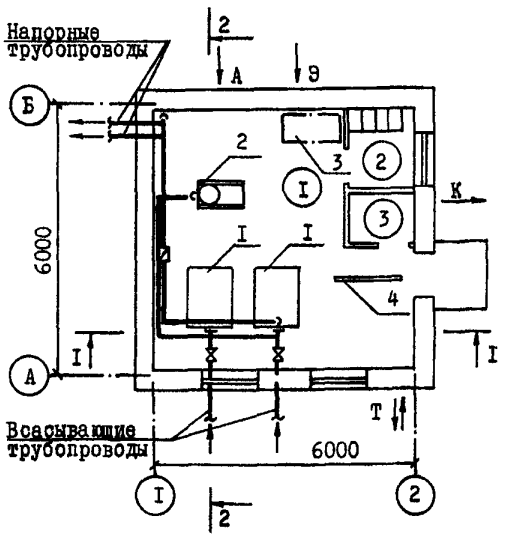

РАЗРЕЗ 2-2

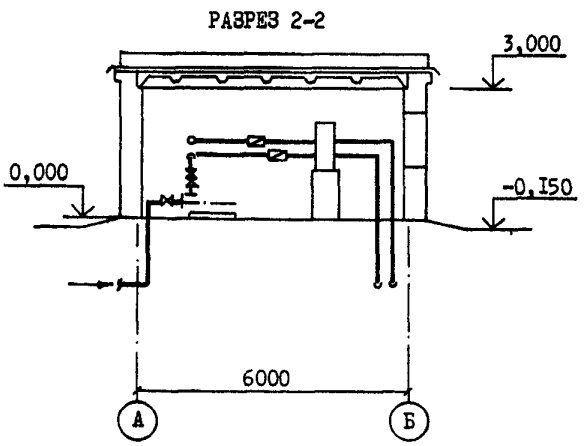

ЭКСПЛИКАЦИЯ ПОМЕЩЕНИЙ

Номер	Наименование	Площадь м^2
I	Машинный зал	30,0
2	Помещение ремонтников	2,7
3	Санузел	I,8

ЭКСПЛИКАЦИЯ ОБОРУДОВАНИЯ

Поз.	Наименование и марка	Кол.
I	Насос центробежный консольный	2
2	Установка с вакуум-насосами	I
3	Электрощиты	I
4	Таль ручная передвижная Г.П.Iт	I

gost.e-ecolog.ru

ВОДОПРОВОДНАЯ НАСОСНАЯ СТАНЦИЯ ПРОИЗВОДИТЕЛЬНОСТЬЮ ОТ 50 ДО 200м³/ч	ТИПОВОЙ ПРОЕКТ 901-2-193.91	Страница 2

D1AA

ТЕХНИЧЕСКАЯ ХАРАКТЕРИСТИКА

Водопроводная насосная станция предназначена для целей хозяйственно-питьевого или производственного водоснабжения при требуемой производительности от 50 до 200м³/ч.

D2BA СТРОИТЕЛЬНЫЕ КОНСТРУКЦИИ И ИЗДЕЛИЯ

Фундаменты - ленточные из монолитного бетона В7,5; вариант-из сборных бетонных блоков стен подвала ГОСТ 13579-78 Типоразмеров 4

Стены - монолитные из легкого керамзитобетона В3,5

Перегородки - каркасные с обшивкой асбестоцементными листами с двух сторон

Покрытие - плиты сборные комплексные железобетонные по серии 1.465.1-10/82 в.1 Типоразмеров 2

Кровля - рулонная плоская из 4-х слоев рубероида с защитным слоем из гравия, утеплитель - плиты повышенной жесткости минераловатные γ=200кгс/м³

Полы - керамическая плитка, линолеум

Окна - деревянные по ГОСТ 11214-86 Типоразмер 1

Двери - по ГОСТ 14624-84, 6629-88 Типоразмеров 3

Наибольшая масса монтажного элемента (плита покрытия) - 3,67т

J3OB НОРМАТИВНОЕ ЗНАЧЕНИЕ ВЕТРОВОГО ДАВЛЕНИЯ $\frac{23кГс/м^2}{0,23кПа}$

R2CO СТЕПЕНЬ ОГНЕСТОЙКОСТИ - II

N1BD РАСЧЕТНАЯ ТЕМПЕРАТУРА НАРУЖНОГО ВОЗДУХА -20°С, -30°С, (основной вариант) -40°С

G2DD КЛИМАТИЧЕСКИЕ РАЙОНЫ И ПОДРАЙОНЫ СССР IВ, IГ, II, IIIА, IIIВ

H5UA ОТДЕЛКА

Наружная затирка цементно-песчаным раствором с последующей окраской кремнеорганической краской

Внутренняя затирка, клеевая побелка, окраска силикатной краской, масляной краской, влагостойкими красками

C3GA ИНЖЕНЕРНОЕ ОБОРУДОВАНИЕ

Водоснабжение от напорных водоводов насосной станции, напор 8м

Канализация - хозяйственно-бытовая в наружную сеть.

Отопление - внешняя тепловая сеть, теплоноситель вода с параметрами 95-70°С или 150-70° как вариант - - электроотопление

Вентиляция - приточно-вытяжная с естественным побуждением

Электроснабжение - от внешних сетей напряжением 380/220в

J3NB НОРМАТИВНОЕ ЗНАЧЕНИЕ ВЕСА СНЕГОВОГО ПОКРОВА - $\frac{100кгс/м^2}{1,0\ кПа}$

G2EE ИНЖЕНЕРНО-ГЕОЛОГИЧЕСКИЕ УСЛОВИЯ - - обычные

G3DT ТЕХНОЛОГИЧЕСКИЙ ПРОЦЕСС. По степени обеспеченности воды насосная станция может относиться ко II и III категории надежности действия. Работа насосной станции предусматривается без постоянного дежурного персонала. Управление насосами автоматическое. Для подачи воды потребителям в насосной станции установлены два насоса, из которых один рабочий, один резервный, марок: К8065-160; КМ80-50-200; К80-50-200; К100-80-160; КМ100-80-160; К100-65-200; КМ100-65-200; К100-65-250; К150-125-250; К150-125-315. Пуск насосов производится при открытой задвижке на напорном водоводе. Для удаления воздуха из насосов и всасывающих линий предусматривается установка с вакуум-насосами. Установка с вакуум-насосами состоит из заливочного бачка; двух вакуум-насосов марки ВВН 1-0,75 и воздушно-водяного бачка, смонтированных на одной раме

ВОДОПРОВОДНАЯ НАСОСНАЯ СТАНЦИЯ ПРОИЗВОДИТЕЛЬНОСТЬЮ ОТ 50 ДО 200м³/ч	ТИПОВОЙ ПРОЕКТ 90I-2-I93.9I	Страница 3

V1MA

ТЕХНИКО-ЭКОНОМИЧЕСКИЕ ДАННЫЕ И ПОКАЗАТЕЛИ

							Наименование показателей	Код	Типовая проектная документация: Всего	Удельные показатели: на 1 м² общей площади / на 1 м³ строительного объема	Удельные показатели: на расчетную единицу	Удельные показатели: на 1 млн. руб. СМР*	Примечание
G3DB	Производственная программа	Мощность предприятия	Расчетные единицы				Единица мощности м³/ч	EA05	I				
				Единица годового объема товарной продукции			в натуральном выражении м³	EA07	I				
							в оптовых ценах, тыс. руб.	EA08					
			Количество расчетных единиц				Мощность	ЕД06	200				
				Годовой объем товарной продукции			в натуральном выражении	ЕД09	I752000				
							в оптовых ценах, тыс. руб.	ЕД10					
							Затраты производства (себестоимость), тыс. руб. (удельные показатели на 1 руб. товарной продукции, коп.)	СП02	I5,5				
							Прибыль (годовая), тыс. руб. (удельные показатели на 1 руб. товарной продукции, коп.)	СП07					
							Уровень рентабельности (прибыль к себестоимости), %	СП03					
							Срок окупаемости капиталовложений (сметной стоимости), год	СП04					
							Приведенные затраты, тыс. руб. (удельные показатели, руб.)	СП06	I7,53				
							Уровень механизации и автоматизации производственных процессов, %	ШТ11	I00				
							Удельный вес рабочих, занятых ручным трудом, %	ЮА62					
							Трудоемкость изготовления продукции (годовая), чел.-ч.	ТР07					
		Производительность труда					годовой выпуск продукции на одного работающего, тыс. руб.	ШТ06					
							то же, в натуральном выражении	ШТ07					
G3DD	Режим работы и штаты	Численность работающих чел.					общая	ШТ02	I				
					в том числе		рабочих	ШТ03	I				
							в наиболее многочисленную смену	ШТ04					
							количество рабочих дней в году	ШТ08	365				
							количество смен в сутки	ШТ01	3				
							продолжительность смены, ч.	ШТ09	8				
							коэффициент сменности по рабочим	ШТ05					
							коэффициент загрузки оборудования	ШТ10	0,5				
G3OC	Техническая характеристика	площадь, м²					застройки	ХП01	46,5		0,23		
G3OB							общая	ХП02	34,5		0,I7		
				в том числе			подземной части	ХП03					
							встроенных (бытовых) помещений	ХП09					
G3NB		объем строительный, м³					общий	ХБ01	I60,4		0,80		
				в том числе			подземной части	ХБ02					
							встроенных (бытовых) помещений	ХБ03					

* для заполнения данных проекта привязки

ВОДОПРОВОДНАЯ НАСОСНАЯ СТАНЦИЯ ПРОИЗВОДИТЕЛЬНОСТЬЮ ОТ 50 ДО 200м³/ч	ТИПОВОЙ ПРОЕКТ 901-2-193.91	Страница 4

	Наименование показателей				Код	Типовая проектная документация				Примечание
						Всего	Удельные показатели на 1 м² общей площади	на расчетную единицу	на 1 млн. руб. СМР	
V1IA	Стоимость	Сметная стоимость, тыс. руб. (удельные показатели, руб.)	общая		СС01	12,68 / 19,18		63,4 / 95,8		
V1IB			в том числе	строительно-монтажных работ	СС02	8,71 / 13,50	252,46 / 391,30			
V1IL				оборудования	СС03	3,97 / 5,68				
V1IO			общая с учетом условной привязки		СС10					
	Трудоемкость	нормативная трудоемкость, чел.-ч			ТР08	1960		9,8		
V1JF		трудозатраты построечные, чел.-ч			ТР06	1730	50,14	8,65	198622	
V1KB	Материалоемкость	Цемент, т (удельные показатели, кг)	всего		РЦ01	17,89	518,55	89,45	2035267	
			приведенный к М400		РЦ02	17,35	502,90	86,75	1973834	
			в том числе на индустриальные изделия		РЦ03	1,815	52,67	9,08	206485	
		Сталь, т (удельные показатели, кг)	всего		РС01	0,74	21,44	3,7	84187	
			приведенная к классу А-1 и Ст3		РС02	0,90	26,09	4,5	102389	
			в том числе на индустриальные изделия		РС03	0,392	11,36	1,96	44596	
		Бетон и железобетон, м³	всего		РБ01	56,36	1,63	0,28	6412	
			в том числе	монолитный	РБ02	53,61	1,55	0,27	6099	
				сборный тяжелый	РБ04	2,75	0,08	0,01	313	
				сборный легкий	РБ05					
		Лесоматериалы, м³	всего		РЛ01	1,42	0,04	0,03	162	
			приведенные к круглому лесу		РЛ02	3,20	0,09	0,02	364	
		Кирпич, тыс. шт.			РК01					
		Стекло строительное, м²			РД01	5,25	0,15	0,03	597	
		Асбестоцемент, м²			РД02	34,0	0,99	0,17	3868	
		Рулонные кровельные и гидроизоляционные материалы, м²			РТ03	238,0	6,90	1,19	27076	
		Трубы пластмассовые		м	РД04	10,5	0,30	0,05	1195	
				т	РД05	0,03	0,001	0,0002	3,4	
		Трубы стеклянные, м			РД06					
V1LH	Ресурсы на производственные и эксплуатационные нужды	Расход воды	холодной	расчетный	м³/сут	ЭВ13	0,10	0,003	0,0005		
					л/с	ЭВ11	0,20	0,006	0,001		
				годовой, м³		ЭВ14	36,5	1,06	0,18		
			горячей	расчетный	м³/сут	ЭВ23					
					л/с	ЭВ21					
				годовой м³		ЭВ24					

ВОДОПРОВОДНАЯ НАСОСНАЯ СТАНЦИЯ ПРОИЗВОДИТЕЛЬНОСТЬЮ ОТ 50 ДО 200м³/ч	ТИПОВОЙ ПРОЕКТ 901-2-193.91	Страница 5

	Наименование показателей			Код	Типовая проектная документация				Примечание
					Всего	Удельные показатели			
						на 1 м² общей площади / на 1 м³ строительного объема	на расчетную единицу	на 1 млн. руб. СМР	
V1LS	Ресурсы на производственные и эксплуатационные нужды. Расход пара.	расчетный, кг/ч		ПС09					
		годовой, т		ПС07					
V1LA	Расход сжатого воздуха	расчетный, м³/ч		ЭС02					
		годовой, м³		ЭС03					
V1LN	Расход тепла. Всего	расчетный,	кВт	ЭТ01	7,36	0,21	0,04		
			ккал/ч	ЭТ14	6320	183,2	31,6		
		годовой, (удельные показатели, ГДж)	ГДж	ЭТ21	138,4	4,01	0,69		
			Гкал	ЭТ25	31,15				
	В том числе на отопление	расчетный,	кВт	ЭТ02	7,36	0,4	0,04		
			ккал/ч	ЭТ15	6320	183,2	31,6		
		годовой, (удельные показатели, ГДж)	ГДж	ЭТ22	138,4	4,01	0,69		
			Гкал	ЭТ26	31,15				
	На вентиляцию	расчетный,	кВт	ЭТ03					
			ккал/ч	ЭТ16					
		годовой, (удельные показатели, ГДж)	ГДж	ЭТ23					
			Гкал	ЭТ27					
	На горячее водоснабжение	расчетный,	кВт	ЭТ04					
			ккал/ч	ЭТ17					
		годовой, (удельные показатели, ГДж)	ГДж	ЭТ24					
			Гкал	ЭТ28					
V1LI	Канализационные стоки, расчетный, м³/сут.			ЭК01	0,1	0,003	0,0005		
V1LJ	Расход газа. расчетный, м³/ч			ЭГ01					
	годовой, м³			ЭГ02					
V1LL	Расход электроэнергии, годовой, МВт·ч (удельные показатели, кВт·ч)			ПС08	432,7	12542	2164		
V1LK	Потребная электрическая мощность, кВт			ЭМ01	49,4		0,25		
V1GB	Продолжительность строительства, мес.			ПС01	3,5				

ВОДОПРОВОДНАЯ НАСОСНАЯ СТАНЦИЯ ПРОИЗВОДИТЕЛЬНОСТЬЮ ОТ 50 ДО 200м³/ч	ТИПОВОЙ ПРОЕКТ 901-2-193.91	Страница 6

ДОПОЛНИТЕЛЬНЫЕ ДАННЫЕ

Проект разработан взамен ТПР 901-2-0154.87

Расчетный показатель - 1м³/ч подаваемой воды, количество расчетных единиц - 200

Расходы тепла на отопление даны для основного варианта с расчетной температурой наружного воздуха - 30°С

Сметы составлены в нормах и ценах 1984г. В дробных показателях знаменатель приведен в ценах 1991г.

B7EA

СОСТАВ ПРОЕКТНОЙ ДОКУМЕНТАЦИИ

АЛЬБОМ 1	ПЗ	Пояснительная записка
	ТХ	Технологические решения
	ОВ	Отопление и вентиляция
	ВК	Внутренние водопровод и канализация
	ЭМ	Электротехническая часть
	АТХ	Автоматизация
АЛЬБОМ 2	АР	Архитектурные решения
	КЖ	Конструкции железобетонные
	КМ	Конструкции металлические
	КЖИ	Строительные изделия
АЛЬБОМ 3	НО	Нестандартизированное оборудование (из ТП 901-2-192.91)
АЛЬБОМ 4	ЗЗ	Чертежи задания заводу изготовителю на щиты управления ШЩ
АЛЬБОМ 5	СО	Спецификации оборудования
АЛЬБОМ 6	ВМ	Ведомости потребности в материалах
АЛЬБОМ 7	С	Сметы
часть 1		
часть 2		

Объем проектных материалов, приведенных к формату А4 - 675 форматок

B7BA АВТОР ПРОЕКТА Мосгипротранс, 129278, г.Москва, ул.Павла Корчагина, 2

B7HA УТВЕРЖДЕНИЕ Утвержден и введен в действие Министерством Транспортного Строительства Указание от 3.07.1991г. № СВ-589

B7KA ПОСТАВЩИК ОАО «ЦПП», 127238, Москва, Дмитровское ш., 46, к. 2

gost.e-ecolog.ru