СК-2	НАСОСНАЯ СТАНЦИЯ ВТОРОГО ПОДЪЕМА ХОЗЯЙСТВЕННО-ПИТЬЕВОГО И ПРОТИВОПОЖАРНОГО ВОДОПРОВОДА ПРОИЗВОДИТЕЛЬНОСТЬЮ 600 м³/час	П А С П О Р Т ТИПОВЫЕ ПРОЕКТНЫЕ РЕШЕНИЯ 901-02-126 УДК 628.12.001.2
ОАО «ЦПП» МАЙ **1981**	Область применения – районы с обычными геологическими условиями, расчетной температурой наружного воздуха – 20°, – 30° (основное решение), – 40°С.	Разработаны институтом Харьковский Водоканалпроект г.Харьков-72, Тобольская,42 УТВЕРЖДЕНЫ Главпромстройпроектом Госстроя СССР письмо №19/3-3550 от 26.08.1980 г. Введены в действие В.О.Союзводоканалниипроект Приказ № 36 от 10.02.81г. Действует с мая 1981 г. (И-5-81)

ВАРИАНТ I

РАЗРЕЗ I-I

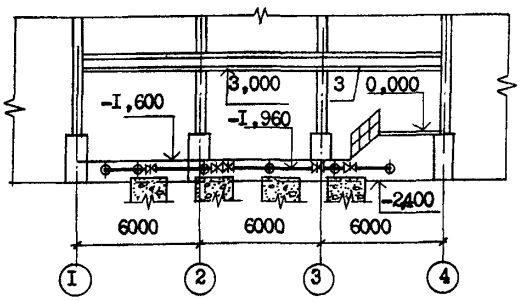

П Л А Н

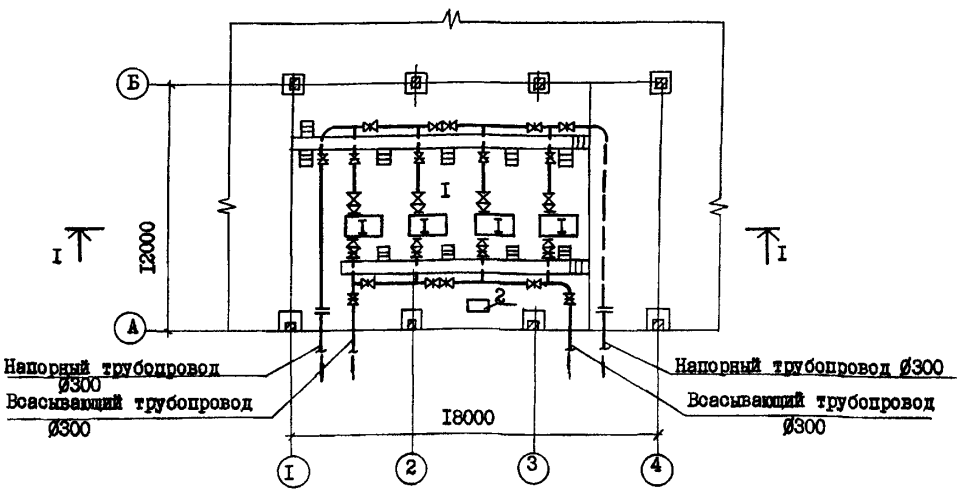

ЭКСПЛИКАЦИЯ ПОМЕЩЕНИЙ.

	Варианты: I	II	III
I. Машинный зал	216м2	216м2	108м2

На 3-х страницах, стр.1

gost.e-ecolog.ru

ВАРИАНТ II

РАЗРЕЗ I-I

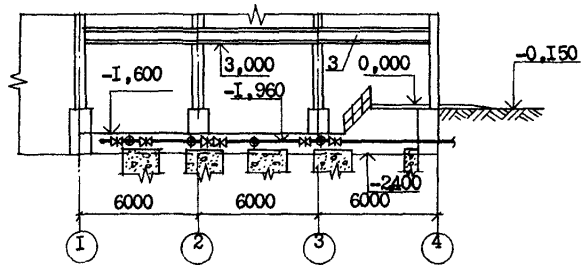

П Л А Н

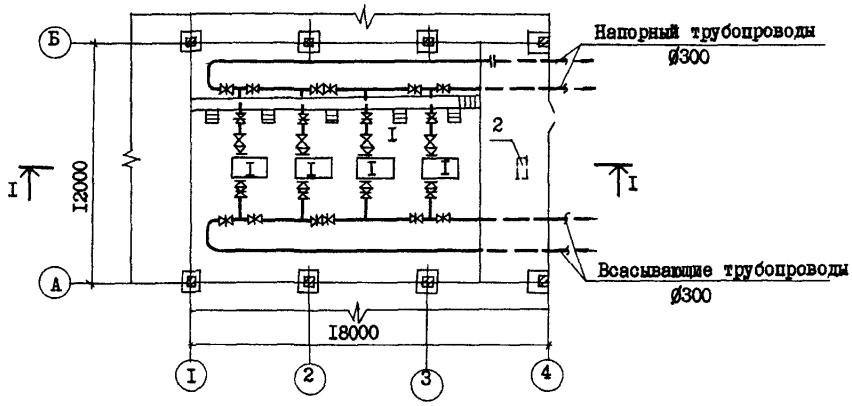

ВАРИАНТ III

РАЗРЕЗ I-I

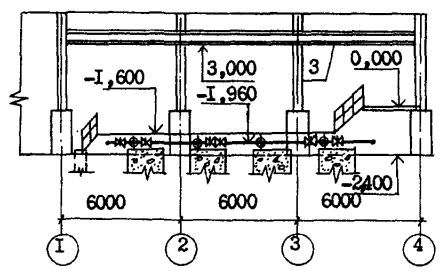

П Л А Н

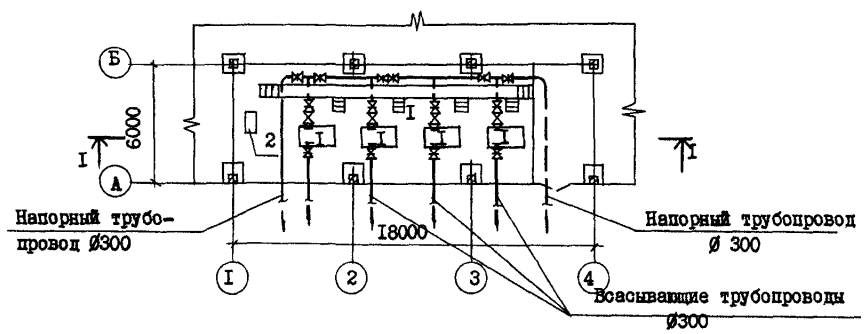

ТИПОВЫЕ ПРОЕКТНЫЕ РЕШЕНИЯ
901-02-I26
ХАРЬКОВСКИЙ
ВОДОКАНАЛПРОЕКТ

К2	Харьковский Водоканалпроект	Насосная станция второго подъема хозяйственно-питьевого и противопожарного водопровода производительностью 600 м3/час	Типовые проектные решения 901-02-126	Паспорт лист 2

ЭКСПЛИКАЦИЯ ОСНОВНОГО ОБОРУДОВАНИЯ

1. Центробежный насос Д 320-50; Q = 300 м3/час ; H = 51 м с электродвигателем 4АН250S 4У3; N = 75 квт	шт.	4
2. Самовсасывающий насос НЦС-3; Q = 8 м3/час; H = 21,7 м с электродвигателем 4А100 S - 2У3; N = 4 квт;	шт.	I
3. Кран ручной подвесной однобалочный г.п. I т.с.	"	I

ОПИСАНИЕ ТИПОВЫХ ПРОЕКТНЫХ РЕШЕНИЙ

Типовые проектные решения насосной станции второго подъема, разработанные в частях технологической и электротехнической, являются материалом для проектирования унифицированных технологических и объемно-планировочных решений подсобно-производственных зданий промпредприятий с учетом возможного объединения в одном здании различных производств.

Насосная станция предназначается для подачи воды в сеть хозяйственно-питьевого и противопожарного водопровода предприятий.

Заглубление насосной станции принято из условия обеспечения установки насосов под заливом. Пуск насосов предусмотрен при открытых задвижках на напорных трубопроводах. Проектом предусматривается АВР насосов. Работа насосной станции предусматривается без постоянного обслуживающего персонала. Управление насосами дистанционное или телемеханическое.

Учитывая большое разнообразие насосного оборудования по его характеристикам, насосная станция разработана на один тип насосного оборудования для заданой производительности, как пример возможных решений.

Для монтажа и демонтажа оборудования предусмотрен кран ручной подвесной однобалочный.

Типовые проектные решения возможно использовать при проектировании насосных станций второго подъема (подкачки) систем внеплощадочного хозяйственно-питьевого и противопожарного водоснабжения и насосных станций промводоснабжения. Насосную станцию допускается блокировать с тепловыми пунктами, бойлерными и котельными.

ДОПОЛНИТЕЛЬНЫЕ ДАННЫЕ

Альбом УI.84 Сметы. Ведомости потребности в материалах введены в действие В/О Союзводоканалниипроект приказ от 7.I2.84г. № 272

Сметная документация составлена в нормах и ценах I984г.

СОСТАВ ПРОЕКТА

АЛЬБОМ I - Технологические решения, электрооборудование, автоматизация, технологический контроль.

АЛЬБОМ II - Заказные спецификации.

АЛЬБОМ III.84 - Сметы. Ведомости потребности в материалах.

Объем проектных материалов - I90 форматок

Проект распространяет: Уралтиппроект, 620004, г. Екатеринбург, ул. Чебышева, 4

Инв. № I7225

Паспорт № 043919

gost.e-ecolog.ru