СК-2	НАСОСНАЯ СТАНЦИЯ ВТОРОГО ПОДЪЕМА ХОЗЯЙСТВЕННО-ПИТЬЕВОГО И ПРОТИВОПОЖАРНОГО ВОДОПРОВОДА ПРОИЗВОДИТЕЛЬНОСТЬЮ 400 $м^3$/час.	П А С П О Р Т ТИПОВЫЕ ПРОЕКТНЫЕ РЕШЕНИЯ 901-02-125 УДК 628.12.001.2
ОАО «ЦПП» МАЙ 1981	Область применения - районы с обычными геологическими условиями, расчетной температурой наружного воздуха - 20°, - 30° (основное решение), - 40°С.	Разработаны институтом Харьковский Водоканалпроект г.Харьков-72,Тобольская,42 УТВЕРЖДЕНЫ Главпромстройпроектом Госстроя СССР письмо №19/3-3550 от 26.08.1980 г. Введены в действие В.О.Союзводоканалниипроект Приказ № 36 от 10.02.81г. Действует с мая 1981 г. (И-5-81)

ВАРИАНТ I

РАЗРЕЗ I-I

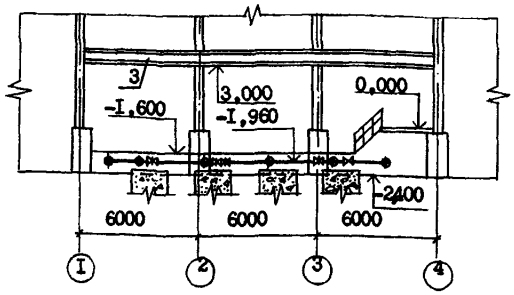

П Л А Н

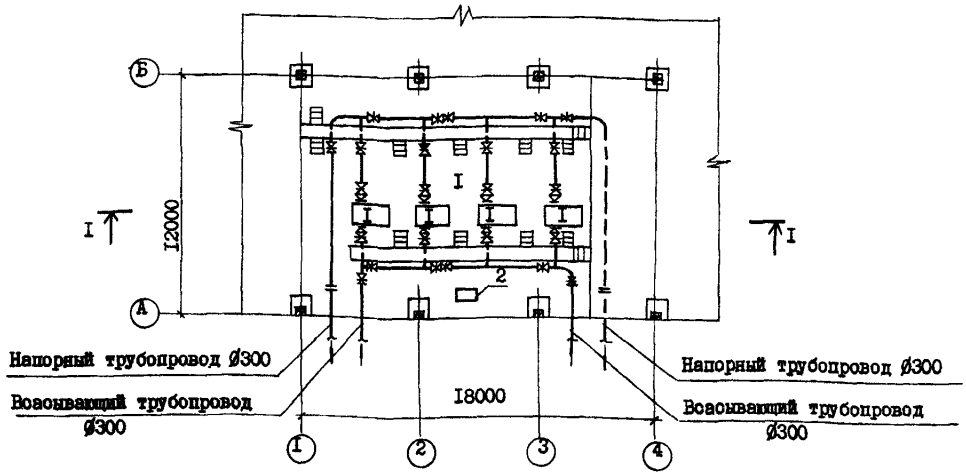

ЭКСПЛИКАЦИЯ ПОМЕЩЕНИЙ.

	Варианты: I	II	III
I. Машинный зал	216 м2	216 м2	108 м2

На 3-х страницах, стр. I

gost.e-ecolog.ru

ВАРИАНТ II

РАЗРЕЗ I-I

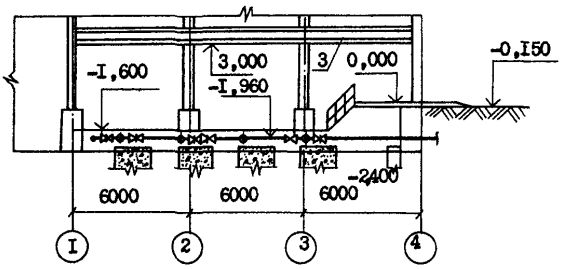

П Л А Н

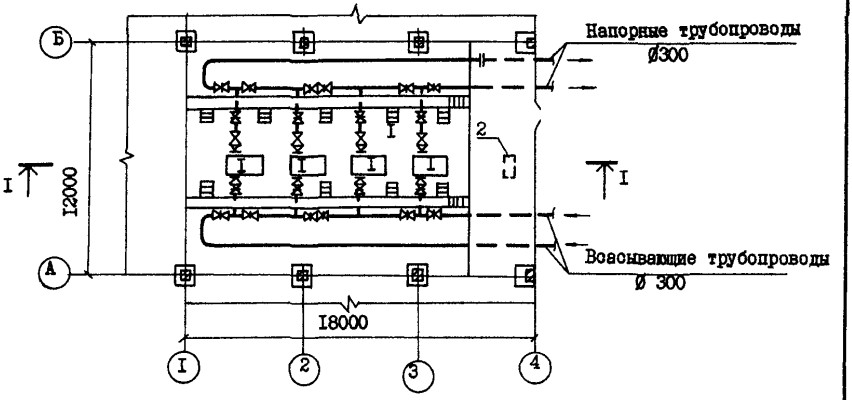

ВАРИАНТ III

РАЗРЕЗ I-I

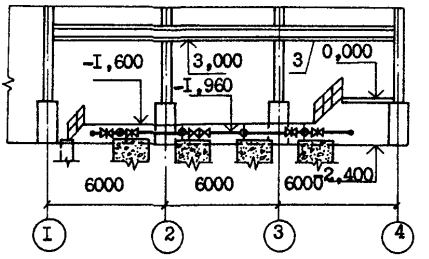

П Л А Н

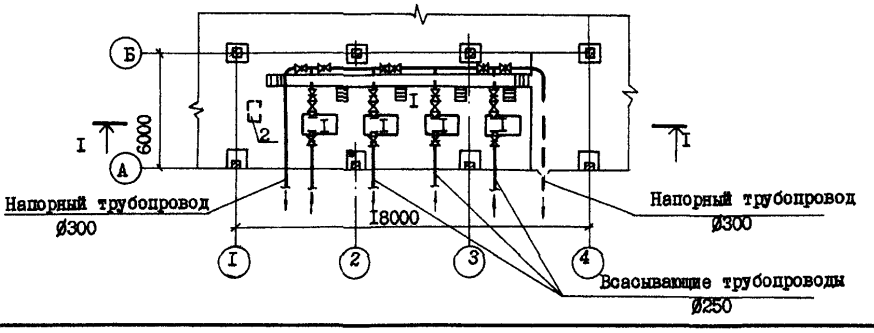

ТИПОВЫЕ ПРОЕКТНЫЕ РЕШЕНИЯ
901-02-I25
ХАРЬКОВСКИЙ ВОДОКАНАЛПРОЕКТ

К2	Харьковский Водоканалпроект	Насосная станция второго подъема хозяйственно-питьевого и противопожарного водопровода производительностью 400 м3/час.	Типовые проектные решения 901-02-125	Паспорт Лист 2

ЭКСПЛИКАЦИЯ ОСНОВНОГО ОБОРУДОВАНИЯ

I.	Центробежный насос Д320-50а Q = 200 м3/час; H = 45 м с электродвигателем А02-82-4У3; = 55 квт.	шт.	4
2.	Самовсасывающий насос НЦС-3; Q = 8 м3/час; H = 21,7 м с электродвигателем 4А100 -2У3; = 4 квт.	"	I
3.	Кран ручной подвесной однобалочный г.п. I т.с.	"	I

ОПИСАНИЕ ТИПОВЫХ ПРОЕКТНЫХ РЕШЕНИЙ

Типовые проектные решения насосной станции второго подъема, разработанные в частях технологической и электротехнической, являются материалом для проектирования унифицированных технологических и объемно-планировочных решений подсобно-производственных зданий промпредприятий с учетом возможного объединения в одном здании различных производств.

Насосная станция предназначается для подачи воды в сеть хозяйственно-питьевого и противопожарного водопровода промпредприятий.

Заглубление насосной станции принято из условия обеспечения установки насосов под заливом. Пуск насосов предусмотрен при открытых задвижках на напорных трубопроводах. Проектом предусматривается АВР насосов. Работа насосной станции предусматривается без постоянного обслуживающего персонала. Управление насосами дистанционное или телемеханическое.

Учитывая большое разнообразие насосного оборудования по его характеристикам, насосная станция разработана на один тип насосного оборудования для заданной производительности, как пример возможных решений.

Для монтажа и демонтажа оборудования предусмотрен кран ручной подвесной однобалочный.

Типовые проектные решения возможно использовать при проектировании насосных станций второго подъема (подкачки) систем внеплощадочного хозяйственно-питьевого и противопожарного водоснабжения и насосных станций промводоснабжения. Насосную станцию допускается блокировать с тепловыми пунктами, бойлерными и котельными.

ДОПОЛНИТЕЛЬНЫЕ ДАННЫЕ

Альбом УI.84 Сметы. Ведомости потребности в материалах введены в действие В/О Союзводоканалниипроект приказ от 7.I2.84 г. № 272

Сметная документация составлена в нормах и ценах I984 г.

СОСТАВ ПРОЕКТА

АЛЬБОМ I - Технологические решения, электрооборудование, автоматизация, технологический контроль.

АЛЬБОМ II - Заказные спецификации.

АЛЬБОМ III.84 - Сметы. Ведомости потребности в материалах.

Объем проектных материалов - I92 форматки.

Проект распространяет: Уралтиппроект, 620004, г. Екатеринбург, ул. Чебышева, 4

Инв. № I7224
Паспорт № 043918

gost.e-ecolog.ru