СК-2	**СТРОИТЕЛЬНЫЙ КАТАЛОГ** **Часть 2** **ТИПОВЫЕ ПРОЕКТЫ ПРЕДПРИЯТИЙ, ЗДАНИЙ И СООРУЖЕНИЙ**	90I-2-I79.9I
ОАО «ЦИПП»	ПОДЗЕМНАЯ НАСОСНАЯ СТАНЦИЯ С НАСОСАМИ ЭЦВ ПРОИЗВОДИТЕЛЬНОСТЬЮ 50-80 м³/ч	
ИЮЛЬ 1992	ТИПОВОЙ ПРОЕКТ	На 5 страницах Страница 1

РАЗРЕЗ I-I

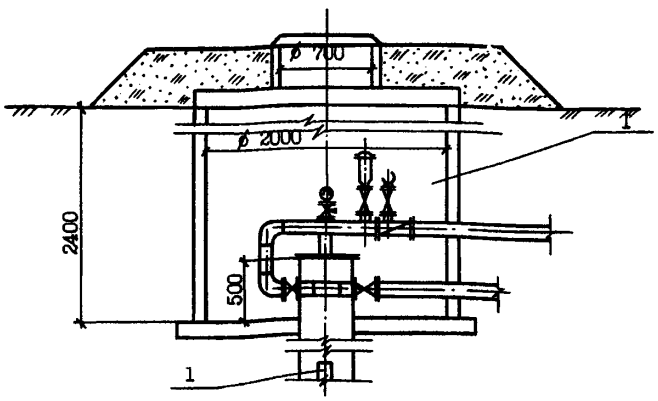

ПЛАН

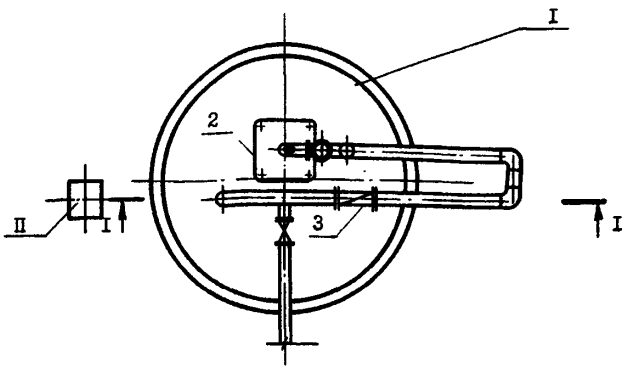

ЭКСПЛИКАЦИЯ СООРУЖЕНИЙ

№ п/п	Наименование
I	Насосная станция
II	Ящик управления насосным агрегатом

ЭКСПЛИКАЦИЯ ОБОРУДОВАНИЯ

№ п/п	Наименование	Кол.
I	Скважинный насос	I
2	Оголовок герметизированный	I
3	Счетчик воды	I

gost.e-ecolog.ru

ПОДЗЕМНАЯ НАСОСНАЯ СТАНЦИЯ НА СКВАЖИНЕ С НАСОСАМИ ЭЦВ ПРОИЗВОДИТЕЛЬНОСТЬЮ 50-80 м³/ч	ТИПОВОЙ ПРОЕКТ 901-2-179.91	Страница 2

D1AA ТЕХНИЧЕСКАЯ ХАРАКТЕРИСТИКА

Насосная станция расположена в подземной камере диаметром 1,5 м и высотой 2,4 м над устьем скважины глубиной до 220 м и диаметром не менее 250 мм

D2BA СТРОИТЕЛЬНЫЕ КОНСТРУКЦИИ И ИЗДЕЛИЯ

Фундамент - монолитный железобетон В 10.
Стены - стеновые кольца по серии 3.900.1-14, выпуск 1. Типоразмеров - 2.
Плита перекрытия, опорные кольца и кольца горловины - по серии 3.900.1-14, выпуск 1. Типоразмеров - 1.
Горловина камеры перекрывается чугунным люком по ГОСТ 3634-89.
Наибольшая масса монтажного элемента (плита перекрытия) - 0,680 т.

J3OB НОРМАТИВНОЕ ЗНАЧЕНИЕ ВЕТРОВОГО ДАВЛЕНИЯ 27 кгс/м² (0,27 кПа)

R2CO СТЕПЕНЬ ОГНЕСТОЙКОСТИ - II

N1BД РАСЧЕТНАЯ ТЕМПЕРАТУРА НАРУЖНОГО ВОЗДУХА - до -40°С

G2DD КЛИМАТИЧЕСКИЕ РАЙОНЫ И ПОДРАЙОНЫ СССР - IБ, IВ, IВ, IГ, IД, III, IУ

J3NB НОРМАТИВНОЕ ЗНАЧЕНИЕ ВЕСА СНЕГОВОГО ПОКРОВА 150 кгс/м² (1,47 кПа)

G2EE ИНЖЕНЕРНО-ГЕОЛОГИЧЕСКИЕ УСЛОВИЯ - обычные

G3GA ИНЖЕНЕРНОЕ ОБОРУДОВАНИЕ

Вентиляция - естественная.
Электроснабжение - от электросети 380/220 В

G3DT ТЕХНОЛОГИЧЕСКИЙ ПРОЦЕСС

Насос ЭЦВ с погружным электродвигателем, смонтированный в скважине, нагнетает воду в колонну водоподъемных труб и далее подает ее в подземный трубопровод, оборудованный в пределах подземной камеры задвижками, счетчиком холодной воды и обратным клапаном.
Автоматический режим работы насоса ЭЦВ или его местное (ручное) управление обеспечивается комплектным устройством "Каскад", расположенным на стойке с козырьком на поверхности земли.

ПОДЗЕМНАЯ НАСОСНАЯ СТАНЦИЯ НА СКВАЖИНЕ С НАСОСАМИ ЭЦВ ПРОИЗВОДИТЕЛЬНОСТЬЮ 50-80 м³/ч	ТИПОВОЙ ПРОЕКТ 901-2-179.91	Страница 3

V1MA

ТЕХНИКО-ЭКОНОМИЧЕСКИЕ ДАННЫЕ И ПОКАЗАТЕЛИ

Наименование показателей	Код	Типовая проектная документация				Примечание*
		Всего	Удельные показатели			
			на 1 м² общей площади / на 1 м³ строительного объема	на расчетную единицу	на 1 млн. руб. СМР	
Производственная программа. Мощность предприятия. Расчетные единицы. Единица мощности — м³/ч	EA05	1				
G3DB — Производственная программа. Мощность предприятия. Расчетные единицы. Единица годового объема товарной продукции. в натуральном выражении	EA07					
Производственная программа. Мощность предприятия. Расчетные единицы. Единица годового объема товарной продукции. в оптовых ценах, тыс. руб.	EA08					
Производственная программа. Мощность предприятия. Количество расчетных единиц. Мощность	ЕД06	63				
Производственная программа. Мощность предприятия. Количество расчетных единиц. Годовой объем товарной продукции. в натуральном выражении	ЕД09					
Производственная программа. Мощность предприятия. Количество расчетных единиц. Годовой объем товарной продукции. в оптовых ценах, тыс. руб.	ЕД10					
Производственная программа. Затраты производства (себестоимость), тыс. руб. (удельные показатели на 1 руб. товарной продукции, коп.)	СП02					
Производственная программа. Прибыль (годовая), тыс. руб. (удельные показатели на 1 руб. товарной продукции, коп.)	СП07					
Производственная программа. Уровень рентабельности (прибыль к себестоимости), %	СП03					
Производственная программа. Срок окупаемости капиталовложений (сметной стоимости), год	СП04					
Производственная программа. Приведенные затраты, тыс. руб. (удельные показатели, руб.)	СП06					
Производственная программа. Уровень механизации и автоматизации производственных процессов, %	ШТ11					
Производственная программа. Удельный вес рабочих, занятых ручным трудом, %	ЮА62					
Производственная программа. Трудоемкость изготовления продукции (годовая), чел.-ч.	ТР07					
Производственная программа. Производительность труда. годовой выпуск продукции на одного работающего, тыс. руб.	ШТ06					
Производственная программа. Производительность труда. то же, в натуральном выражении	ШТ07					
G3DD — Режим работы и штаты. Численность работающих чел. общая	ШТ02					
Режим работы и штаты. Численность работающих чел. в том числе. рабочих	ШТ03					
Режим работы и штаты. Численность работающих чел. в том числе. в наиболее многочисленную смену	ШТ04					
Режим работы и штаты. количество рабочих дней в году	ШТ08					
Режим работы и штаты. количество смен в сутки	ШТ01					
Режим работы и штаты. продолжительность смены, ч.	ШТ09					
Режим работы и штаты. коэффициент сменности по рабочим	ШТ05					
Режим работы и штаты. коэффициент загрузки оборудования	ШТ10					
G3OC — Техническая характеристика. площадь, м². застройки	ХП01	13,00		0,206		
G3OB — Техническая характеристика. площадь, м². общая	ХП02	3,14		0,05		
Техническая характеристика. площадь, м². в том числе. подземной части	ХП03	3,14				
Техническая характеристика. площадь, м². в том числе. встроенных (бытовых) помещений	ХП09					
G3NB — Техническая характеристика. объем строительный, м³. общий	ХБ01	18,10		0,287		
Техническая характеристика. объем строительный, м³. в том числе. подземной части	ХБ02	18,10				
Техническая характеристика. объем строительный, м³. в том числе. встроенных (бытовых) помещений	ХБ03					

* для заполнения данных проекта привязки

ПОДЗЕМНАЯ НАСОСНАЯ СТАНЦИЯ НА СКВАЖИНЕ С НАСОСАМИ ЭЦВ ПРОИЗВОДИТЕЛЬНОСТЬЮ 50-80 м³/ч

ТИПОВОЙ ПРОЕКТ 90I-2-I79.9I

Страница 4

	Наименование показателей	Код	Типовая проектная документация: Всего	Удельные показатели: на 1 м² общей площади / на 1 м³ строительного объема	Удельные показатели: на расчетную единицу	Удельные показатели: на 1 млн. руб. СМР	Примечание
V1IA	Стоимость. Сметная стоимость, тыс. руб. (удельные показатели, руб.). общая	CC01	4,5I		7I,59		
V1IB	в том числе: строительно-монтажных работ	CC02	2,84	904,46 / I56,90			
V1IL	в том числе: оборудования	CC03	I,67				
V1IO	общая с учетом условной привязки	CC10	5,23		83,I		
	Трудоемкость. нормативная трудоемкость, чел.-ч	TP08	67I		I0,65		
V1JF	трудозатраты строительные, чел.-ч	TP06	546	I73,89 / 30,I7	8,67	I92254	
V1KB	Материалоемкость. Цемент, т (удельные показатели, кг): всего	PЦ01	I,66	528,66 / 9I,7I	26,35	584507	
	приведенный к М400	PЦ02	I,58	503,I8 / 87,29	25,08	556338	
	в том числе на индустриальные изделия	PЦ03	0,576	I83,44 / 3I,82	9,I43	2028I7	
	Сталь, т (удельные показатели, кг): всего	PC01	0,I84	58,60 / I0,I6	2,92I	64789	
	приведенная к классу А-I и Ст3	PC02	0,257	8I,85 / I4,20	4,079	90493	
	в том числе на индустриальные изделия	PC03	0,074	23,56 / 4,09	I,I75	26056	
	Бетон и железобетон, м³: всего	PБ01	5,75	I,83 / 0,32	0,09I	2025	
	в том числе: монолитный	PБ02	3,73	I,I9 / 0,2I	0,059		
	сборный тяжелый	PБ04	2,02	0,64 / 0,II	0,032	7II	
	сборный легкий	PБ05					
	Лесоматериалы, м³: всего	PЛ01					
	приведенные к круглому лесу	PЛ02	0,068	0,02 / 0,004	0,00I	24	
	Кирпич, тыс. шт.	PK01					
	Стекло строительное, м²	PД01					
	Асбестоцемент, м²	PД02					
	Рулонные кровельные и гидроизоляционные материалы, м²	PГ03					
	Трубы пластмассовые, м	PД04					
	Трубы пластмассовые, т	PД05					
	Трубы стеклянные, м	PД06					
V1LI	Канализационные стоки, расчетный, м³/сут.	ЭК01					
	Расход газа: расчетный, м³/ч	ЭГ01					
V1LJ	Расход газа: годовой, м³	ЭГ02					
V1LL	Расход электроэнергии, годовой, МВт·ч (удельные показатели, кВт·ч)	ПС08	262,800	83,69 / I4,52	4,I7		
V1LK	Потребная электрическая мощность, кВт	ЭМ01	45,0		0,7I		
V1GB	Продолжительность строительства, мес.	ПС01	5,7				

ПОДЗЕМНАЯ НАСОСНАЯ СТАНЦИЯ НА СКВАЖИНЕ С НАСОСАМИ ЭЦВ ПРОИЗВОДИТЕЛЬНОСТЬЮ 50-80 м³/ч	ТИПОВОЙ ПРОЕКТ 901-2-179.91	Страница 5

ДОПОЛНИТЕЛЬНЫЕ ДАННЫЕ

Типовой проект разработан взамен типового проекта 901-02-142.85.
За расчетную единицу принят 1 м³/ч. /всего расчетных единиц 63/. Сметная документация составлена в нормах и ценах 1984г. с учетом индексов изменения сметной стоимости 1991г.

В7ЕА		СОСТАВ ПРОЕКТНОЙ ДОКУМЕНТАЦИИ
Альбом 1	ПЗ	Пояснительная записка
	ТХ	Технологические решения
	АС	Архитектурно-строительные решения
	АСИ	Строительные изделия
	ОВ	Отопление и вентиляция
Альбом 2	ЭМ	Электрооборудование
	АТХ	Автоматизация технологического процесса
Альбом 3	СО	Спецификации оборудования
Альбом 4	ВМ	Ведомости потребности в материалах
Альбом 5	С	Сметы

Объем проектных материалов, приведенных к формату А4,- 166 форматок.

В7ВА АВТОР ПРОЕКТА ПО СОЮЗИНТЕРВОД
129344, г.Москва, Енисейская, 2

В7НА УТВЕРЖДЕНИЕ Утвержден и введен в действие ГОСКОНЦЕРНОМ "ВОДСТРОЙ"
Протокол от 18.04.91г. № 849

В7КА ПОСТАВЩИК ОАО «ЦПП», 127238, Москва, Дмитровское ш., 46, к. 2
Уралтиппроект, 620004, г. Екатеринбург, ул. Чебышева, 4

gost.e-ecolog.ru