СК-2	**СТРОИТЕЛЬНЫЙ КАТАЛОГ** **Часть 2** **ТИПОВЫЕ ПРОЕКТЫ ПРЕДПРИЯТИЙ, ЗДАНИЙ И СООРУЖЕНИЙ**	90I-2-I78.9I
ОАО «ЦПП»	ПОДЗЕМНАЯ НАСОСНАЯ СТАНЦИЯ С НАСОСАМИ ЭЦВ ПРОИЗВОДИТЕЛЬНОСТЬЮ I0-50 м³/ч	
ИЮЛЬ 1992	ТИПОВОЙ ПРОЕКТ	На 5 страницах Страница 1

РАЗРЕЗ I-I

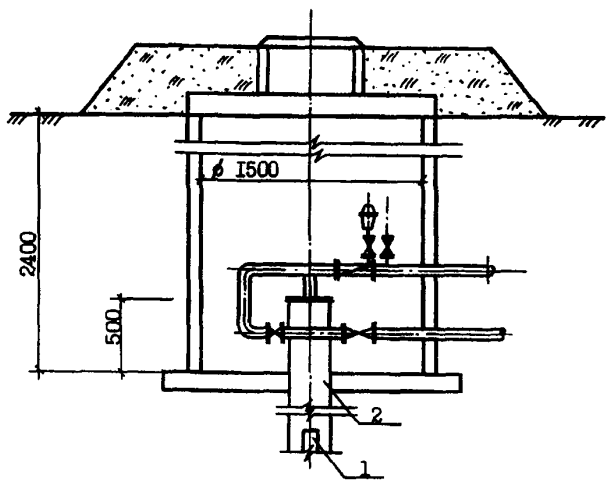

ПЛАН

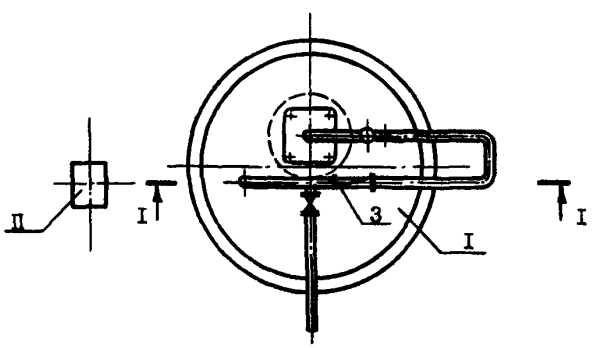

ЭКСПЛИКАЦИЯ СООРУЖЕНИЙ

№ п/п	Наименование
I	Насосная станция
II	Ящик управления насосным агрегатом

ЭКСПЛИКАЦИЯ ОБОРУДОВАНИЯ

№ п/п	Наименование	Кол
I	Скважинный насос	I
2	Оголовок герметичный	I
3	Счетчик воды	I

gost.e-ecolog.ru

ПОДЗЕМНАЯ НАСОСНАЯ СТАНЦИЯ НА СКВАЖИНЕ С НАСОСАМИ ЭЦВ ПРОИЗВОДИТЕЛЬНОСТЬЮ 10-50 м³/ч	ТИПОВОЙ ПРОЕКТ 901-2-178.91	Страница 2

DIAA ТЕХНИЧЕСКАЯ ХАРАКТЕРИСТИКА

Насосная станция расположена в подземной камере диаметром 1,5 м и высотой 2,4 м над устьем скважины глубиной до 250 м и диаметром не менее 200 мм.

D2BA СТРОИТЕЛЬНЫЕ КОНСТРУКЦИИ И ИЗДЕЛИЯ

Фундамент - монолитный железобетон В10.
Стены - стеновые кольца по серии 3.900.1-14,выпуск 1. Типоразмеров - 2.
Плита перекрытия, опорные кольца и кольца горловины - по серии 3.900.1-14, выпуск 1. Типоразмеров - 1.
Горловина камеры перекрывается чугунным люком по ГОСТ 3634-89.
Наибольшая масса монтажного элемента (плита перекрытия) - 0,680 т.

J3OB НОРМАТИВНОЕ ЗНАЧЕНИЕ ВЕТРОВОГО ДАВЛЕНИЯ 27 кгс/м² / 0,27 кПа

R2CO СТЕПЕНЬ ОГНЕСТОЙКОСТИ - II

N1BД РАСЧЕТНАЯ ТЕМПЕРАТУРА НАРУЖНОГО ВОЗДУХА - до -40°С

G2DD КЛИМАТИЧЕСКИЕ РАЙОНЫ И ПОДРАЙОНЫ СССР - IБ,IВ,IIВ,IIГ,IД,III,IУ

J3NB НОРМАТИВНОЕ ЗНАЧЕНИЕ ВЕСА СНЕГОВОГО ПОКРОВА 150 кгс/м² / 1,47 кПа

G2EE ИНЖЕНЕРНО-ГЕОЛОГИЧЕСКИЕ УСЛОВИЯ - обычные

C3GA ИНЖЕНЕРНОЕ ОБОРУДОВАНИЕ

Вентиляция - естественная.

Электроснабжение - от электросети 380/220 В

G3DT ТЕХНОЛОГИЧЕСКИЙ ПРОЦЕСС

Насос ЭЦВ с погружным электродвигателем, смонтированный в скважине, нагнетает воду в колонну водоподъемных труб и далее подает ее в подземный трубопровод, оборудованный в пределах подземной камеры задвижками, счетчиком холодной воды и обратным клапаном.
Автоматический режим работы насоса ЭЦВ или его местное (ручное) управление обеспечивается комплектным устройством "Каскад", расположенным на стойке с козырьком на поверхности земли.

ПОДЗЕМНАЯ НАСОСНАЯ СТАНЦИЯ НА СКВАЖИНЕ С НАСОСАМИ ЭЦВ ПРОИЗВОДИТЕЛЬНОСТЬЮ 10-50 м³/ч	ТИПОВОЙ ПРОЕКТ 901-2-178.91	Страница 3

V1MA

ТЕХНИКО-ЭКОНОМИЧЕСКИЕ ДАННЫЕ И ПОКАЗАТЕЛИ

	Наименование показателей						Код	Типовая проектная документация				Примечание*
								Всего	Удельные показатели			
									на 1 м² общей площади, на 1 м³ строительного объема	на расчетную единицу	на 1 млн. руб. СМР	
G3DB	Производственная программа	Мощность предприятия	Расчетные единицы	Единица мощности		м³/ч	EA05	1				
				Единица годового объема товарной продукции	в натуральном выражении		EA07					
					в оптовых ценах, тыс. руб.		EA08					
			Количество расчетных единиц	Мощность			ЕД06	40				
				Годовой объем товарной продукции	в натуральном выражении		ЕД09					
					в оптовых ценах, тыс. руб.		ЕД10					
		Затраты производства (себестоимость), тыс. руб. (удельные показатели на 1 руб. товарной продукции, коп.)					СП02					
		Прибыль (годовая), тыс. руб. (удельные показатели на 1 руб. товарной продукции, коп.)					СП07					
		Уровень рентабельности (прибыль к себестоимости), %					СП03					
		Срок окупаемости капиталовложений (сметной стоимости), год					СП04					
		Приведенные затраты, тыс. руб. (удельные показатели, руб.)					СП06					
		Уровень механизации и автоматизации производственных процессов, %					ШТ11					
		Удельный вес рабочих, занятых ручным трудом, %					ЮА62					
		Трудоемкость изготовления продукции (годовая), чел.-ч.					ТР07					
		Производительность труда	годовой выпуск продукции на одного работающего, тыс. руб.				ШТ06					
			то же, в натуральном выражении				ШТ07					
G3DD	Режим работы и штаты	Численность работающих, чел.	общая				ШТ02					
			в том числе	рабочих			ШТ03					
				в наиболее многочисленную смену			ШТ04					
		количество рабочих дней в году					ШТ08					
		количество смен в сутки					ШТ01					
		продолжительность смены, ч.					ШТ09					
		коэффициент сменности по рабочим					ШТ05					
		коэффициент загрузки оборудования					ШТ10					
G3OC	Техническая характеристика	Площадь, м²	застройки				ХП01	13,00		0,325		
G3OB			общая				ХП02	1,77		0,044		
			в том числе	подземной части			ХП03	1,77				
				встроенных (бытовых) помещений			ХП09					
G3NB		Объем строительный, м³	общий				ХБ01	11,32		0,283		
			в том числе	подземной части			ХБ02	11,32				
				встроенных (бытовых) помещений			ХБ03					

* для заполнения данных проекта привязки

ПОДЗЕМНАЯ НАСОСНАЯ СТАНЦИЯ НА СКВАЖИНЕ С НАСОСАМИ ЭЦВ ПРОИЗВОДИТЕЛЬНОСТЬЮ 10-50 м³/ч

ТИПОВОЙ ПРОЕКТ 901-2-178.91

Страница 4

	Наименование показателей	Код	Типовая проектная документация				Примечание
			Всего	Удельные показатели			
				на 1 м² общей площади / на 1 м³ строительного объема	на расчетную единицу	на 1 млн. руб. СМР	
V1IA	**Стоимость** (Сметная стоимость, тыс. руб. (удельные показатели, руб.))						
V1IB	общая	СС01	3,50		87,5		
V1IL	в том числе: строительно-монтажных работ	СС02	2,17	1255,99 / 191,70			
V1IO	в том числе: оборудования	СС03	1,33				
	общая с учетом условной привязки	СС10	4,06		101,4		
	Трудоемкость нормативная трудоемкость, чел.-ч	ТР08	556		13,90		
V1JF	трудозатраты построечные, чел.-ч	ТР06	461	260,45 / 40,72	11,53	212442	
V1KB	**Материалоемкость**						
	Цемент, т (удельные показатели, кг): всего	РЦ01	1,110	627,12 / 98,05	27,75	511521	
	приведенный к М400	РЦ02	1,060	598,87 / 93,64	26,50	488479	
	в том числе на индустриальные изделия	РЦ03	0,379	214,12 / 33,48	9,475	174654	
	Сталь, т (удельные показатели, кг): всего	РС01	0,171	96,61 / 15,10	4,275	78802	
	приведенная к классу А-1 и Ст3	РС02	0,218	123,16 / 19,26	5,45	100461	
	в том числе на индустриальные изделия	РС03	0,061	34,46 / 5,39	1,525	28111	
	Бетон и железобетон, м³: всего	РБ01	3,74	2,11 / 0,33	0,094	1724	
	в том числе: монолитный	РБ02	2,41	1,36 / 0,21	0,060		
	в том числе: сборный тяжелый	РБ04	1,33	0,75 / 0,12	0,033	613	
	в том числе: сборный легкий	РБ05					
	Лесоматериалы, м³: всего	РЛ01					
	приведенные к круглому лесу	РЛ02	0,068	0,04 / 0,006	0,002	313	
	Кирпич, тыс. шт.	РК01					
	Стекло строительное, м²	РД01					
	Асбестоцемент, м²	РД02					
	Рулонные кровельные и гидроизоляционные материалы, м²	РТ03					
	Трубы пластмассовые, м	РД04					
	Трубы пластмассовые, т	РД05					
	Трубы стеклянные, м	РД06					
V1LI	Канализационные стоки, расчетный, м³/сут.	ЭК01					
	Расход газа: расчетный, м³/ч	ЭГ01					
V1LJ	Расход газа: годовой, м³	ЭГ02					
V1LL	Расход электроэнергии, годовой, МВт·ч (удельные показатели, кВт·ч)	ПС08	93,440	52,79 / 8,25	2,34		
V1LK	Потребная электрическая мощность, кВт	ЭМ01	16,0		0,40		
V1GB	Продолжительность строительства, мес.	ПС01	5,6				

ДОПОЛНИТЕЛЬНЫЕ ДАННЫЕ

Типовой проект разработан взамен типового проекта 901-02-142.85.

За расчетную единицу принят 1 м³/ч. /всего расчетных единиц 40/. Сметная документация составлена в нормах и ценах 1984г. с учетом индексов изменения сметной стоимости 1991г.

В7ЕА СОСТАВ ПРОЕКТНОЙ ДОКУМЕНТАЦИИ

Альбом 1	ПЗ	Пояснительная записка
	ТХ	Технологические решения
	АС	Архитектурно-строительные решения
	АСИ	Строительные изделия
	ОВ	Отопление и вентиляция
Альбом 2	ЭМ	Электрооборудование
	АТХ	Автоматизация технологического процесса
Альбом 3	СО	Спецификации оборудования
Альбом 4	ВМ	Ведомости потребности в материалах
Альбом 5	С	Сметы

Объем проектных материалов, приведенных к формату А4,- 170 форматок.

В7ВА АВТОР ПРОЕКТА ПО СОВИНТЕРВОД
129344 г.Москва, Енисейская, 2

В7НА УТВЕРЖДЕНИЕ Утвержден и введен в действие ГОСКОНЦЕРНОМ "ВОДСТРОЙ"
Протокол от 18.04.91г. № 849

В7КА ПОСТАВЩИК ОАО «ЦПП», 127238, Москва, Дмитровское ш., 46, к. 2
Уралтиппроект, 620004, г. Екатеринбург, ул. Чебышева, 4

gost.e-ecolog.ru