СК-2	СТРОИТЕЛЬНЫЙ КАТАЛОГ Часть 2 ТИПОВЫЕ ПРОЕКТЫ ПРЕДПРИЯТИЙ, ЗДАНИЙ И СООРУЖЕНИЙ	ТИПОВЫЕ ПРОЕКТНЫЕ РЕШЕНИЯ 820-3-060.88
ОАО «ЦПП»	НАСОСНЫЕ СТАНЦИИ НА СКВАЖИНАХ ВЕРТИКАЛЬНОГО ДРЕНАЖА С НАСОСАМИ ЭЦВ ПРОИЗВОДИТЕЛЬНОСТЬЮ ДО 255 м³/ч	УДК 628.I2
ОКТЯБРЬ 1988	ТИПОВЫЕ ПРОЕКТНЫЕ РЕШЕНИЯ	На 4-х страницах Страница I

Вариант I

разрез I-I

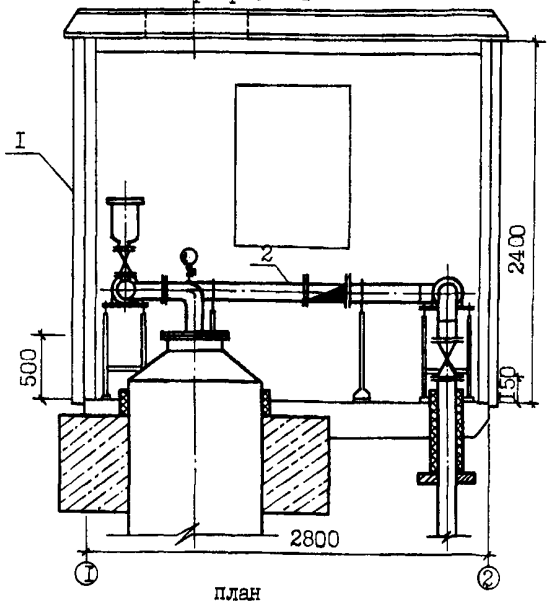

план

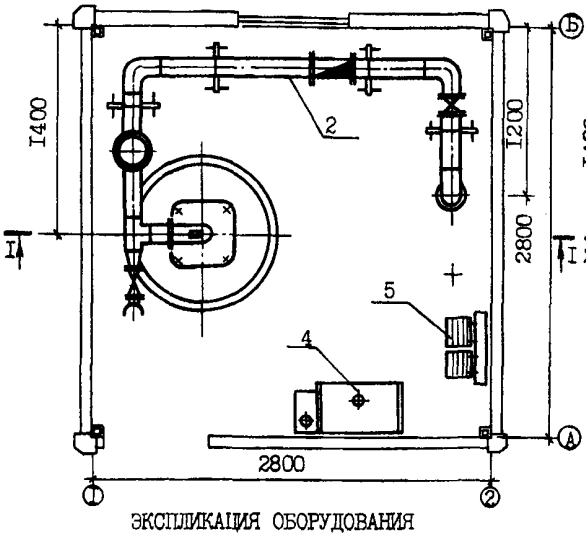

Вариант II

разрез 2-2

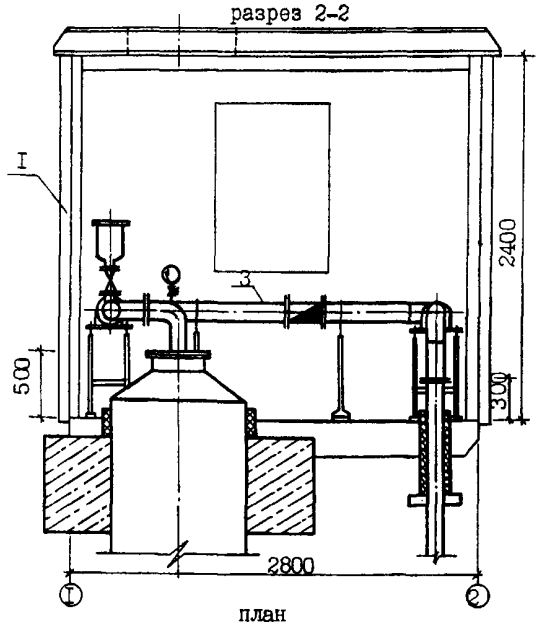

план

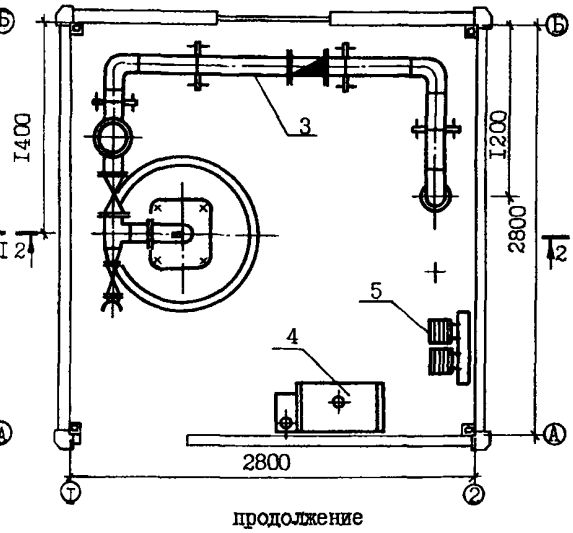

ЭКСПЛИКАЦИЯ ОБОРУДОВАНИЯ

продолжение

Поз.	Наименование	Приме-чч.	Поз.	Наименование	
I	Блок строительный БС		4	Блок электропитания, управления	
2	Блок напорного трубопровода Б1	I вар.		и автоматики Б3	
3	Блок напорного трубопровода Б2	II вар.	5	Блок отопления Б4	

gost.e-ecolog.ru

DIAA ТЕХНИЧЕСКАЯ ХАРАКТЕРИСТИКА

В типовых проектных решениях разработаны технологическая часть и средства инженерного обеспечения насосных станций на скважинах производительностью 63...255 м³/ч и напором 65...270 м, предназначенных для применения в системах вертикального дренажа, строительного и технологического водоснабжения, для площадочного и законтуренного заводнения нефтяных пластов.

Насосные станции предусмотрены с двумя вариантами отвода дренажной воды: I вариант – подача воды в напорную сеть и II вариант – подача воды в безнапорную сеть.

Оборудование станций размещено в помещении с внутренними габаритами в плане 2,8х2,8 м и высотой 2,4 м.

NIBD РАСЧЕТНАЯ ТЕМПЕРАТУРА НАРУЖНОГО ВОЗДУХА – минус 20,30 (основное решение) и 40°С

G2DD КЛИМАТИЧЕСКИЕ РАЙОНЫ И ПОДРАЙОНЫ- Ш, IУ и IIБ, IВ, IIВ, IIГ, IД

G3DT ТЕХНОЛОГИЧЕСКИЙ ПРОЦЕСС

Подъем воды из скважин насосами типа ЭЦВ и подача ее в сеть

C3GA ИНЖЕНЕРНОЕ ОБОРУДОВАНИЕ

Автоматическое, местное и дистанционное управление насосом типа ЭЦВ, установленным в дренажной скважине, обеспечивает устройство "Каскад", состоящее из ящика управления, работающего от датчиков уровней воды

Вентиляция – естественная

Отопление – электропечи ПЭТ

G2EE ИНЖЕНЕРНО-ГЕОЛОГИЧЕСКИЕ УСЛОВИЯ – обычные

R2CO СТЕПЕНЬ ОГНЕСТОЙКОСТИ – – вторая

НАСОСНЫЕ СТАНЦИИ НА СКВАЖИНАХ ВЕРТИКАЛЬНОГО ДРЕНАЖА С НАСОСАМИ ЭЦВ ПРОИЗВОДИТЕЛЬНОСТЬЮ ДО 255 м³/ч	ТИПОВЫЕ ПРОЕКТНЫЕ РЕШЕНИЯ 820-3-060.88	Лист 2 Страница 3

	НАИМЕНОВАНИЕ		ВАРИАНТЫ I в напорную сеть	ВАРИАНТЫ II в безнапорную сеть
VIIA	СТОИМОСТЬ			
VIIB	Общая сметная стоимость технологической части,	тыс.руб.	2,32	2,3I
	в том числе:			
VIIL	Строительно-монтажных работ,	тыс.руб.	0,96	0,95
VIIO	Оборудования,	тыс.руб.	I,36	I,36
VIIУ	Стоимость общая на расчетный показатель,	руб.	I4,50	I4,44
VIJA	ТРУДОЕМКОСТЬ			
VIJP	Построечные трудовые затраты на технологическую часть,	чел.ч	259	255
VIJV	То же, на расчетный показатель,	-"-	I,62	I,59
V4KA	ЭКСПЛУАТАЦИОННЫЕ ПОКАЗАТЕЛИ			
V4KK	Потребная электрическая мощность,	кВт	38	38
	ТЕХНИЧЕСКИЕ ХАРАКТЕРИСТИКИ			
G30B	Площадь общая,	$м^2$	7,84	7,84

НАСОСНЫЕ СТАНЦИИ НА СКВАЖИНАХ ВЕРТИКАЛЬНОГО ДРЕНАЖА С НАСОСАМИ ЭЦВ ПРОИЗВОДИТЕЛЬНОСТЬЮ ДО 255 м³/ч	ТИПОВЫЕ ПРОЕКТНЫЕ РЕШЕНИЯ 820-3-060.88	Лист 2 Страница 4

ДОПОЛНИТЕЛЬНЫЕ ДАННЫЕ

Оборудование насосных станций скомпоновано в блоки и комплекты: блок трубопровода, блок электропитания, управления и автоматики, блок отопления, комплект насоса и комплект герметизированного оголовка скважины. Документацией проекта предусмотрен вариант строительной части насосных станций с применением строительного блока заводского изготовления с внутренними размерами в плане 2,99х3,0 м и высотой 2,475 м. В этом варианте предусмотрена конструкция станции в комплектно-блочном исполнении с возможностью изготовления на базе подрядной строительной организации монтажного блока, представляющего собой бокс со смонтированным в нем в рабочем положении оборудованием, который подлежит транспортировке на объект и установке на место.

За расчетную единицу принят I м³/ч производительности станции. Расчетных единиц-160.

Сметная документация составлена в нормах и ценах 1984 г. и определяет стоимость оборудования станций без учета стоимости здания и общестроительных работ.

В7ЕА СОСТАВ ПРОЕКТНОЙ ДОКУМЕНТАЦИИ

Альбом I – Пояснительная записка
Технологические решения. Отопление

Альбом II – Нетиповые технологические конструкции

Альбом III – Электрооборудование и автоматизация

Альбом IУ – Вариант строительной части насосных станций в комплектно-блочном исполнении

Альбом У – Спецификации оборудования

Альбом УI – Ведомости потребности в материалах

Альбом УII – Сметы

Объем проектных материалов, приведенных к формату А4, 363 форматки

В7ВА АВТОР ПРОЕКТА — Союзгипроводхоз им. Е.Е.Алексеевского, 129344, Москва, Енисейская, 2

В7НА УТВЕРЖДЕНИЕ — Утвержден и введен в действие Минводхозом СССР. Протокол от 26 апреля 1988 г. № 725

В7КА ПОСТАВЩИК — Совинтервод, 129344, Москва, у. Енисейская, 2

gost.e-ecolog.ru