СК-2	**СТРОИТЕЛЬНЫЙ КАТАЛОГ** **Часть 2** **ТИПОВЫЕ ПРОЕКТЫ ПРЕДПРИЯТИЙ, ЗДАНИЙ И СООРУЖЕНИЙ**	820-3-061.88
ОАО «ЦПП»	НАСОСНЫЕ СТАНЦИИ НА ВОДОЗАБОРНЫХ СКВАЖИНАХ С НАСОСАМИ ЭЦВ	УДК 626.83
ЯНВАРЬ 1989	ТИПОВЫЕ ПРОЕКТНЫЕ РЕШЕНИЯ	На 4-х страницах Страница I

ВАРИАНТ I
РАЗРЕЗ I-I

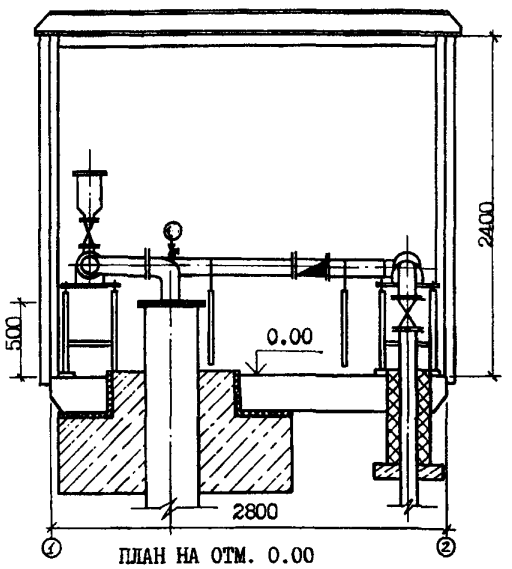

ВАРИАНТ II
РАЗРЕЗ 2-2

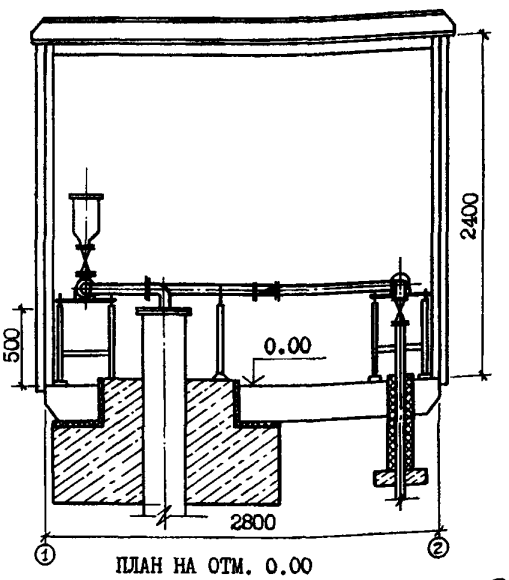

ПЛАН НА ОТМ. 0.00

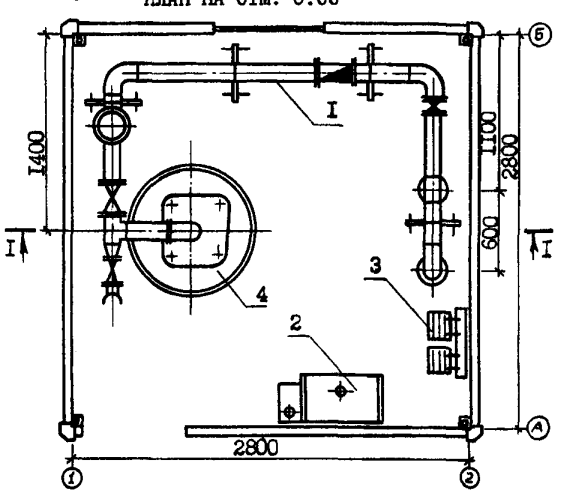

ПЛАН НА ОТМ. 0.00

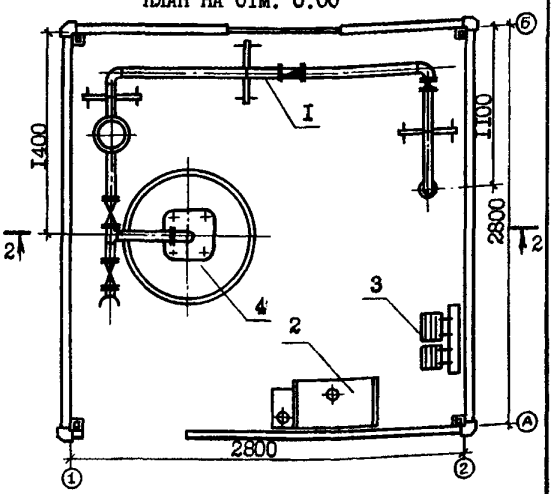

ЭКСПЛИКАЦИЯ ОБОРУДОВАНИЯ

Поз.	Наименование	Кол.	Поз.	Наименование	Кол.
I	Блок напорного трубопровода БТ	I	3	Блок отопления Б4	I
2	Блок электропитания, управления и автоматики Б3	I	4	Оголовок скважины	I

gost.e-ecolog.ru

D1AA ТЕХНИЧЕСКАЯ ХАРАКТЕРИСТИКА

В типовых проектных решениях разработаны технологическая часть и средства инженерного обеспечения насосных станций на скважинах с насосами ЭЦВ, предназначенных для систем хозяйственно-питьевого водоснабжения с подачей воды до 375 $м^3/ч$.

Оборудование станции разработано для II (вариант I) и III (вариант 2) категории обеспеченности подачи воды и размещено в здании с внутренними размерами в плане 2,8х2,8 м и высотой 2,4 м.

Оборудование станций скомпоновано в блоки и комплекты: комплект оголовка, комплект насоса , блок трубопровода, блок электропитания, управления и автоматики, блок отопления.

R2CO СТЕПЕНЬ ОГНЕСТОЙКОСТИ - вторая

N1BD РАСЧЕТНАЯ ТЕМПЕРАТУРА НАРУЖНОГО ВОЗДУХА минус 20, 30 (основное решение) и 40°С

G2DD КЛИМАТИЧЕСКИЕ РАЙОНЫ И ПОДРАЙОНЫ III,IУ и IIБ,IВ,IIВ,IIГ,IД

G2EE ИНЖЕНЕРНО-ГЕОЛОГИЧЕСКИЕ УСЛОВИЯ - обычные

G3DT ТЕХНОЛОГИЧЕСКИЙ ПРОЦЕСС Подъем воды из скважин насосами ЭЦВ и подача в сеть

C3GA ИНЖЕНЕРНОЕ ОБОРУДОВАНИЕ

Автоматическое и местное управление в режиме водоподъема обеспечивает устройство "Каскад", состоящее из ящика управления и датчиков.
Вентиляция - естественная.
Отопление - электропечи ПЭТ.

НАСОСНЫЕ СТАНЦИИ НА ВОДОЗАБОРНЫХ СКВАЖИНАХ С НАСОСАМИ ЭЦВ | ТИПОВЫЕ ПРОЕКТНЫЕ РЕШЕНИЯ 820-3-061.88 | Страница 3

V1MA

ТЕХНИКО-ЭКОНОМИЧЕСКИЕ ДАННЫЕ И ПОКАЗАТЕЛИ

	Наименование показателей						Код	Типовая проектная документация: Всего	Удельные показатели: на 1 м² общей площади на 1 м³ строительного объема	Удельные показатели: на расчетную единицу	Удельные показатели: на 1 млн руб. СМР	Примечание
G3DB	Мощность предприятия	Расчетные единицы	Единица мощности м³/ч				ЕА05	1				
			Единица годового объема товарной продукции	в натуральном выражении			ЕА07					
				в оптовых ценах, тыс. руб.			ЕА08					
		Количество расчетных единиц	Мощность				ЕД06	375				
			Годовой объем товарной продукции	в натуральном выражении			ЕД09					
				в оптовых ценах, тыс. руб.			ЕД10					
G3OC	Техническая характеристика	площадь, м²	застройки				ХП01					
G3OB			общая				ХП02	7,84		0,020		
			в том числе	подземной части			ХП03					
				встроенных (бытовых) помещений			ХП09					
G3NB		объем строительный, м³	общий				ХБ01					
			в том числе	подземной части			ХБ02					
V1IA				встроенных (бытовых) помещений			ХБ03					
V1IB	Стоимость	Сметная стоимость, тыс. руб (удельные показатели, руб.)	общая				СС01	2,78	354,6 / -	7,42		
V1IL			в том числе	строительно-монтажных работ			СС02	1,69	215,6 / -	4,51		
V1IO				оборудования			СС03	1,09	139,0 / -	2,91		
			общая с учетом условной привязки				СС10					
	Трудоемкость	нормативная трудоемкость, чел.-ч					ТР08	540	68,9 / -	1,44	319526	
V1JF		трудозатраты построечные, чел.-ч					ТР06	496	63,3 / -	1,32	29349I	
V1LN	Ресурсы на производственные и эксплуатационные нужды	Расход тепла	в том числе	на отопление	расчетный,	кВт	ЭТ02	1,91	0,244 / -	0,005		
						ккал/ч	ЭТ15	1645	209,8 / -	4,38		
					годовой, (удельные показатели, ГДж)	ГДж	ЭТ22	12,3	1,57 / -	0,033		
						Гкал	ЭТ26	2,93	0,374 / -	0,008		
				на вентиляцию	расчетный,	кВт	ЭТ03					
						ккал/ч	ЭТ16					
					годовой, (удельные показатели, ГДж)	ГДж	ЭТ23					
						Гкал	ЭТ27					
V1LL		Расход электроэнергии, годовой, МВт·ч (удельные показатели, кВт·ч)					ПС08	2518,8	3217,3 / -	671,5		
V1LK		Потребная электрическая мощность, кВт					ЭМ01	47,25	6,03 / -	0,126		
V1GB		Продолжительность строительства, мес.					ПС01					

ДОПОЛНИТЕЛЬНЫЕ ДАННЫЕ

При привязке т.п.р. может быть предусмотрено здание из сборных железобетонных конструкций, кирпича, и т.п. или мобильное (инвентарное) здание заводского изготовления.

При варианте компоновки блоков и комплектов оборудования в мобильном (инвентарном) здании обеспечивается строительство станции комплектно-блочным методом.

Технико-экономические показатели приведены для I варианта.

Сметная документация составлена в нормах и ценах 1984 года.

В7ЕА СОСТАВ ПРОЕКТНОЙ ДОКУМЕНТАЦИИ

АЛЬБОМ I	Пояснительная записка. Технологические решения. Отопление
АЛЬБОМ II	Нетиповые технологические конструкции
АЛЬБОМ III	Электрооборудование и автоматизация
АЛЬБОМ IУ	Спецификации оборудования
АЛЬБОМ У	Ведомости потребности в материалах
АЛЬБОМ УI	Сметы

Объем проектных материалов, приведенных к формату А4, 386 форматок

В7ВА АВТОР ПРОЕКТА — Союзгипроводхоз им.Е.Е.Алексеевского
129344, Москва, Енисейская, 2

В7НА УТВЕРЖДЕНИЕ — Утвержден и введен в действие Минводхозом СССР
Протокол от I июня 1988г. № 765

В7КА ПОСТАВЩИК — Совинтервод, 129344, Москва, у. Енисейская, 2

Катал.л.№ 062570

gost.e-ecolog.ru