СК-2	СТРОИТЕЛЬНЫЙ КАТАЛОГ Часть 2 ТИПОВЫЕ ПРОЕКТЫ ПРЕДПРИЯТИЙ, ЗДАНИЙ И СООРУЖЕНИЙ	90I-2-I82.9I
ОАО «ЦПП»	НАСОСНАЯ СТАНЦИЯ НА ВОДОЗАБОРНОЙ СКВАЖИНЕ С НАСОСАМИ ЭЦВ ПРОИЗВОДИТЕЛЬНОСТЬЮ ОТ 3 ДО I2 м³/ч И БАКТЕРИЦИДНЫМИ УСТАНОВКАМИ ОВ-IП	
ИЮЛЬ 1992	ТИПОВОЙ ПРОЕКТ	На 5 страницах Страница 1

РАЗРЕЗ I-I

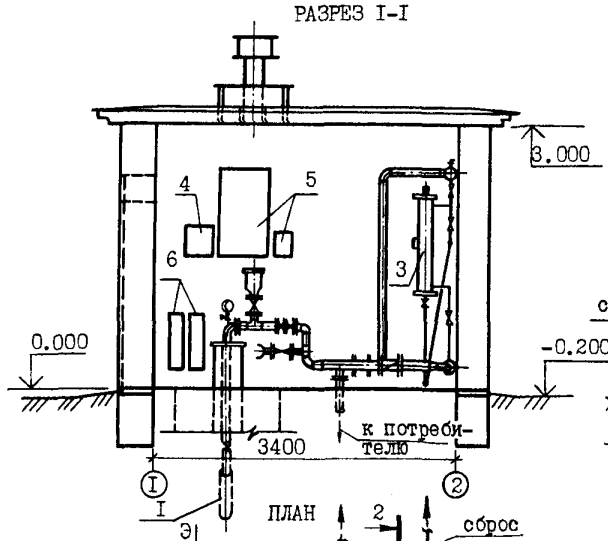

РАЗРЕЗ 2-2

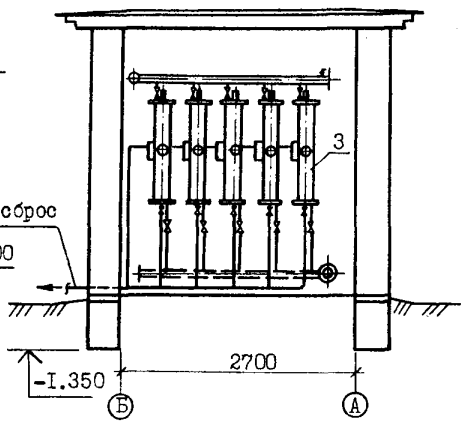

ПЛАН

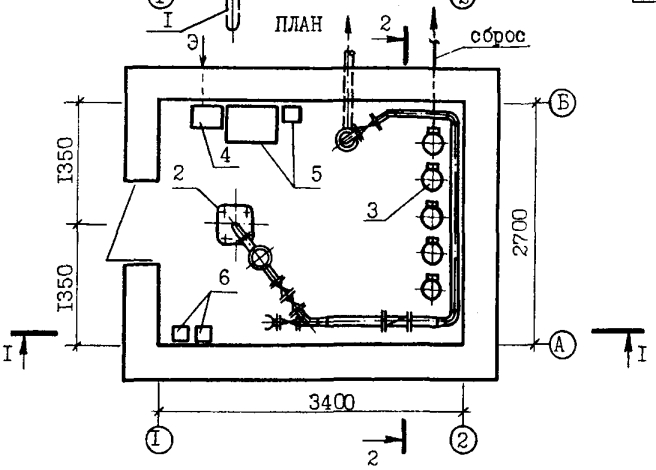

ЭКСПЛИКАЦИЯ ОБОРУДОВАНИЯ

№ п/п	Наименование	Кол.
I	Погружной электронасос марки ЭЦВ	I
2	Герметичный оголовок на скважине	I
3	Бактерицидные установки ОВ-IП	5
4	Станция управления "Каскад"	I
5	Электрошкафы	2
6	Электропечи типа ПЭТ	2

gost.e-ecolog.ru

НАСОСНАЯ СТАНЦИЯ НА ВОДОЗАБОРНОЙ СКВАЖИНЕ С НАСОСАМИ ЭЦВ ПРОИЗВОДИТЕЛЬНОСТЬЮ ОТ 3 ДО I2 м³/ч И БАКТЕРИЦИДНЫМИ УСТАНОВКАМИ ОВ-Ш	ТИПОВОЙ ПРОЕКТ 90I-2-I82.9I	Страница 2

D1AA ТЕХНИЧЕСКАЯ ХАРАКТЕРИСТИКА

Насосная станция предназначена для подъема воды из скважин, ее обеззараживания и подачи в систему хозяйственно-питьевого, противопожарного и производственного водоснабжения объектов с водопотреблением 50-200 м³/сут. Насосная станция вместе с оголовком расположена в наземном здании внутренними габаритами 2,7х3,4х3,0 м.

D2BA СТРОИТЕЛЬНЫЕ КОНСТРУКЦИИ И ИЗДЕЛИЯ

Фундамент - из железобетонных блоков по ГОСТ I3579-78, на песчаной подготовке, типоразмеров 3.
Стены - из керамзитобетонных блоков по ГОСТ I3579-78, типоразмеров - 4.
Перекрытие - из железобетонных плит по серии I.I4I.-I, вып.60, типоразмеров - 2.
Кровля - рулонная трехслойная по плитному утеплителю с защитным слоем гравия.
Дверь - деревянная по ГОСТ I4624-84.
Пол - керамическая плитка по ГОСТ 6787-89.
Наибольший вес монтажного элемента (плита покрытия) - I,93 т.

J3CB НОРМАТИВНОЕ ЗНАЧЕНИЕ ВЕТРОВОГО ДАВЛЕНИЯ 27 кгс/м² / 0,27 кПа

R2CO СТЕПЕНЬ ОГНЕСТОЙКОСТИ - II

N1BD РАСЧЕТНАЯ ТЕМПЕРАТУРА НАРУЖНОГО ВОЗДУХА - минус 20, 30 (основное решение), 40°С до плюс 35°С

G2DD КЛИМАТИЧЕСКИЕ РАЙОНЫ И ПОДРАЙОНЫ СССР - IБ, IВ, IIВ, IIГ, IД, III.IУ

G2EE ИНЖЕНЕРНО-ГЕОЛОГИЧЕСКИЕ УСЛОВИЯ - обычные

G3DT ТЕХНОЛОГИЧЕСКИЙ ПРОЦЕСС

Подъем воды из скважины насосом типа ЭЦВ в автоматическом режиме и ее обеззараживание на бактерицидных установках ОВ-Ш. Автоматический режим работы насоса ЭЦВ или его местное (ручное) управление обеспечивается комплектным устройством "Каскад".

H5UA ОТДЕЛКА

Наружная - затирка швов, клеевая побелка.
Внутренняя - штукатурка, клеевая побелка.

G3GA ИНЖЕНЕРНОЕ ОБОРУДОВАНИЕ

Вентиляция - естественная, с помощью дефлектора.
Отопление - электропечами типа ПЭТ.
Электроснабжение - от местной электросети напряжением 220/380 В.

J3NB НОРМАТИВНОЕ ЗНАЧЕНИЕ ВЕСА СНЕГОВОГО ПОКРОВА I50 кгс/см2 / I,47 КПа

НАСОСНАЯ СТАНЦИЯ НА ВОДОЗАБОРНОЙ СКВАЖИНЕ С НАСОСАМИ ЭЦВ ПРОИЗВОДИТЕЛЬНОСТЬЮ ОТ 3 ДО I2 м³/ч И БАКТЕРИЦИДНЫМИ УСТАНОВКАМИ ОВ-II

ТИПОВОЙ ПРОЕКТ 90I-2-I82.9I

Страница 3

V1MA

ТЕХНИКО-ЭКОНОМИЧЕСКИЕ ДАННЫЕ И ПОКАЗАТЕЛИ

	Наименование показателей						Код	Типовая проектная документация: Всего	Удельные показатели: на 1 м² общей площади / на 1 м³ строительного объема	Удельные показатели: на расчетную единицу	Удельные показатели: на 1 млн. руб. СМР	Примечание
G3DB	Мощность предприятия	Расчетные единицы	Единица мощности			м3/ч	EA05	I				
			Единица годового объема товарной продукции	в натуральном выражении			EA07					
				в оптовых ценах, тыс. руб.			EA08					
		Количество расчетных единиц	Мощность				ЕД06	I2				
			Годовой объем товарной продукции	в натуральном выражении			ЕД09					
				в оптовых ценах, тыс. руб.			ЕД10					
G3OC	Техническая характеристика	площадь, м²	—	застройки			ХП01	I4,7		I,225		
G3OB			—	общая			ХП02	9,2		0,767		
			в том числе	подземной части			ХП03					
				встроенных (бытовых) помещений			ХП09					
G3NB		объем строительный, м³	—	общий			ХБ01	48,0		4,00		
			в том числе	подземной части			ХБ02					
V11A				встроенных (бытовых) помещений			ХБ03					
V11B	Стоимость	Сметная стоимость, тыс. руб. (удельные показатели, руб.)	—	общая			СС01	6,53		544,I67		
V11L			в том числе	—	строительно-монтажных работ		СС02	4,28	465,22 / 89,I67			
V11O				—	оборудования		СС03	2,25				
			общая с учетом условной привязки				СС10	6,65		554		
	Трудоемкость	нормативная трудоемкость, чел.-ч					ТР08	II79		98,25		
V1JF		трудозатраты построечные, чел.-ч					ТР06	I035	II2,5 / 2I,56	86,25	24I822	
V1KB	Материалоемкость	Цемент, т (удельные показатели, кг)	всего				РЦ01	4,66	506,52 / 97,08	388,33	I088785	
			приведенный к М400				РЦ02	4,25	46I,96 / 88,54	354,I7	99299I	
			в том числе на индустриальные изделия				РЦ03	4,25	46I,96 / 88,54	354,I7	99299I	
		Сталь, т (удельные показатели, кг)	всего				РС01	0,207	22,5 / 4,3I2	I7,25	48365	
			приведенная к классу А-I и Ст3				РС02	0,252	27,39 / 5,25	2I,00	58879	
			в том числе на индустриальные изделия				РС03	0,252	27,39 / 5,25	2I,00	58879	
		Бетон и железобетон, м³	всего				РБ01	2I,4I	2,327 / 0,446	I,784	5002	
			в том числе	монолитный			РБ02					
				сборный тяжелый			РБ04	I,64	0,I78 / 0,034	0,I37	383	
				сборный легкий			РБ05	I9,77	2,I49 / 0,4I2	I,648	46I9	
		Лесоматериалы, м³	всего				РЛ01					
			приведенные к круглому лесу				РЛ02					

НАСОСНАЯ СТАНЦИЯ НА ВОДОЗАБОРНОЙ СКВАЖИНЕ С НАСОСАМИ ЭЦВ ПРОИЗВОДИТЕЛЬНОСТЬЮ ОТ 3 ДО I2 м³/ч И БАКТЕРИЦИДНЫМИ УСТАНОВКАМИ ОВ-IП

ТИПОВОЙ ПРОЕКТ 90I-2-I82.9I

	Наименование показателей			Код	Типовая проектная документация: Всего	Удельные показатели: на 1 м² общей площади / на 1 м³ строительного объема	Удельные показатели: на расчетную единицу	Удельные показатели: на 1 млн руб. СМР	Примечание
	Рулонные кровельные и гидроизоляционные материалы, м²			РГ03	4I,0	4,457 0,854	3,4I7		
	Трубы пластмассовые		м	РД04					
			т	РД05					
	Трубы стеклянные, м			РД06					
	Ресурсы на производственные и эксплуатационные нужды → Расход тепла → всего → расчетный,		кВт	ЭТ01	4,0	0,435 0,083	0,333		
			ккал/ч	ЭТ14	3500	380,43 72,9I7	29I,67		
	всего → годовой, (удельные показатели, ГДж)		ГДж	ЭТ21	26,2I	2,848 0,546	2,I84		
			Гкал	ЭТ25	6,24				
	в том числе → на отопление → расчетный,		кВт	ЭТ02	4,0	0,435 0,083	0,333		
			ккал/ч	ЭТ15	3500	380,43 72,9I6	29I,67		
	на отопление → годовой, (удельные показатели, ГДж)		ГДж	ЭТ22	26,2I	2,849 0,546	2,I84		
V1LN			Гкал	ЭТ26	6,24				
	на вентиляцию → расчетный,		кВт	ЭТ03					
			ккал/ч	ЭТ16					
	на вентиляцию → годовой, (удельные показатели, ГДж)		ГДж	ЭТ23					
			Гкал	ЭТ27					
	на горячее водоснабжение → расчетный,		кВт	ЭТ04					
			ккал/ч	ЭТ17					
	на горячее водоснабжение → годовой, (удельные показатели, ГДж)		ГДж	ЭТ24					
			Гкал	ЭТ28					
V1LI	Канализационные стоки, расчетный, м³/сут.			ЭК01					
	Расход газа → расчетный, м³/ч			ЭГ01					
V1LJ	Расход газа → годовой, м³			ЭГ02					
V1LL	Расход электроэнергии, годовой, МВт·ч (удельные показатели, кВт·ч)			ПС08	32,88	3573,91 685,0	2740,0		
V1LK	Потребная электрическая мощность, кВт			ЭМ01	I0,05		0,84		
V1GB	Продолжительность строительства, мес.			ПС01	5,6				

НАСОСНАЯ СТАНЦИЯ НА ВОДОЗАБОРНОЙ СКВАЖИНЕ С НАСОСАМИ ЭЦВ ПРОИЗВОДИТЕЛЬНОСТЬЮ ОТ 3 ДО I2 м³/ч И БАКТЕРИЦИДНЫМИ УСТАНОВКАМИ ОВ-III	ТИПОВОЙ ПРОЕКТ 90I-2-I82.9I	Страница 5

ДОПОЛНИТЕЛЬНЫЕ ДАННЫЕ

Типовой проект разработан взамен типового проекта 90I-2-0I44с.86.
За расчетную единицу принят I м³/ч (всего расчетных единиц I2).
Сметная документация составлена в нормах и ценах I984 г, с учетом индексов изменения сметной стоимости I99Iг.

B7EA

СОСТАВ ПРОЕКТНОЙ ДОКУМЕНТАЦИИ

Альбом I	ПЗ	Пояснительная записка
	ТХ	Технологические решения
Альбом II	АС	Архитектурно-строительные решения
	АСИ	Строительные изделия
	ОВ	Отопление и вентиляция
	НТК	Нетиповые технологические конструкции
Альбом III	ЭМ	Электрооборудование
	АТХ	Автоматизация технологического процесса
Альбом IУ	СО	Спецификации оборудования
Альбом У	ВМ	Ведомости потребности в материалах
Альбом УI	С	Сметы

Объем проектных материалов, приведенных к формату А4,- 220 форматок.

B7BA АВТОР ПРОЕКТА ПО СОВИНТЕРВОД
I29344, г.Москва, Енисейская, 2

B7HA УТВЕРЖДЕНИЕ Утвержден и введен в действие ГОСКОНЦЕРНОМ "ВОДСТРОЙ"
Протокол от 28 мая I99I г. № 855

B7KA ПОСТАВЩИК ОАО «ЦПП», 127238, Москва, Дмитровское ш., 46, к. 2
Уралтиппроект, 620004, г. Екатеринбург, ул. Чебышева, 4

gost.e-ecolog.ru