СК-2	СТРОИТЕЛЬНЫЙ КАТАЛОГ ЧАСТЬ 2 ТИПОВЫЕ ПРОЕКТЫ ПРЕДПРИЯТИЙ, ЗДАНИЙ, СООРУЖЕНИЙ	ТИПОВОЙ ПРОЕКТ 90I-I-90.87
ОАО «ЦПП»	ВОДОЗАБОРНЫЕ СООРУЖЕНИЯ ПРОИЗВОДИТЕЛЬНОСТЬЮ ОТ 0,02 ДО I,5 м^3/с С АМПЛИТУДОЙ КОЛЕБАНИЯ УРОВНЕЙ ВОДЫ ДО 6 м НАСОСНАЯ СТАНЦИЯ ПРОИЗВОДИТЕЛЬНОСТЬЮ ОТ 0,66 ДО I,5 м^3/с С ЗАГЛУБЛЕНИЕМ МАШЗАЛА 5,4 м	УДК 628.I2
АПРЕЛЬ 1988		На 2-х листах На 4-х страницах Страница I

ФАСАД I-I

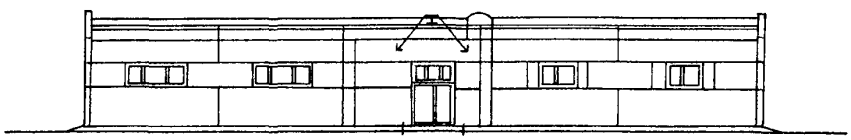

ПЛАН НА ОТМ. 0,000

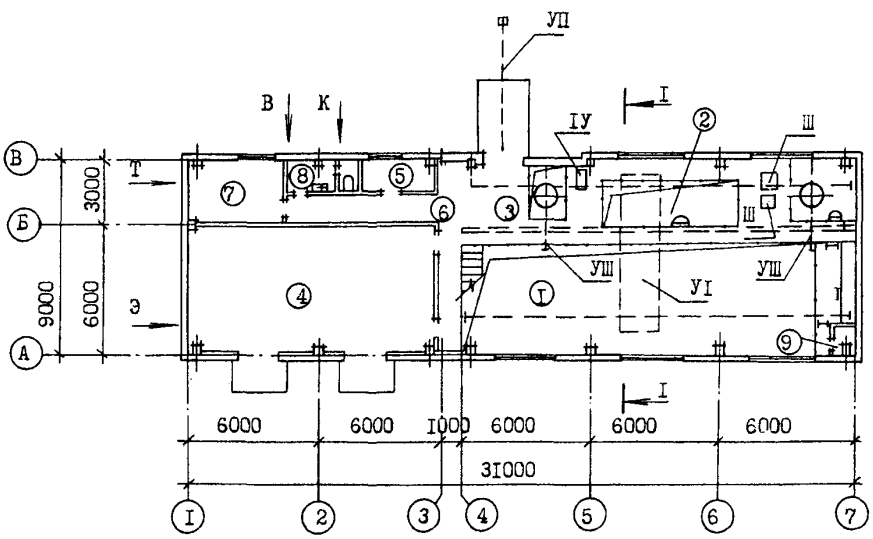

РАЗРЕЗ I-I

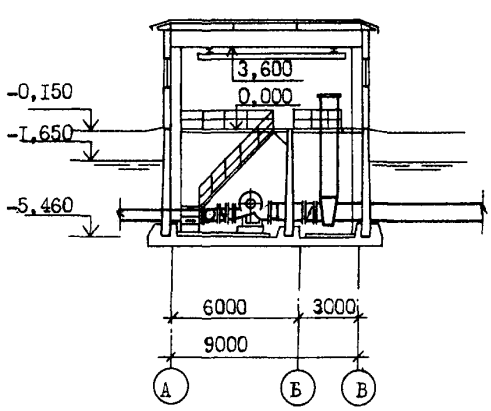

gost.e-ecolog.ru

ВОДОЗАБОРНЫЕ СООРУЖЕНИЯ ПРОИЗВОДИТЕЛЬНОСТЬЮ ОТ 0,02 ДО I,5 м³/с ДЛЯ АМПЛИТУД КОЛЕБАНИЙ УРОВНЕЙ ВОДЫ ДО 6 м НАСОСНАЯ СТАНЦИЯ ПРОИЗВОДИТЕЛЬНОСТЬЮ ОТ 0,66 ДО I,5 м³/с С ЗАГЛУБЛЕНИЕМ МАШЗАЛА 5,4 м	ТИПОВОЙ ПРОЕКТ 90I-I-90.87	Лист I Страница 2

ПЛАН НА ОТМ. -5,460

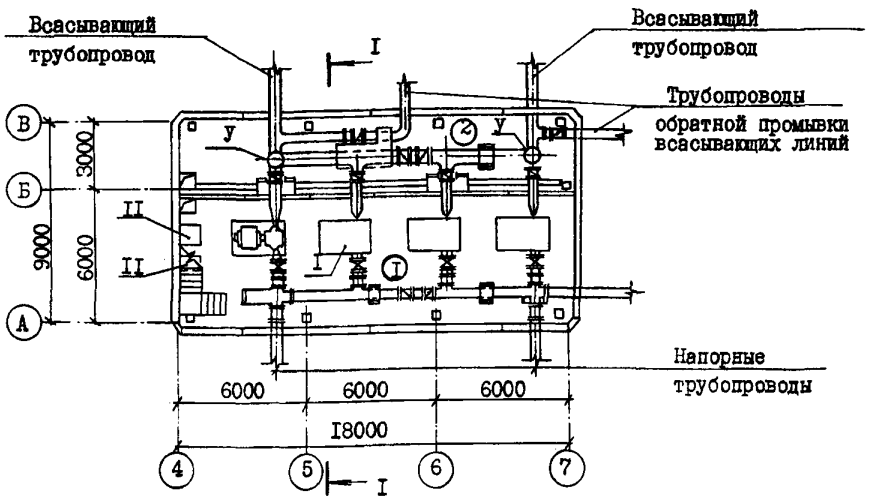

ЭКСПЛИКАЦИЯ ПОМЕЩЕНИЙ

№№ пп	Наименование	Площадь м2
I	Машзал	99,55
2	Камера переключений	63,70
3	Монтажная площадка	I0,00
4	К Т П	67,5I
5	Помещение дежурной ремонтной бригады	6,27
6	Коридор	20,90
7	Теплопункт	I3,45
8	Санузел	4,79
9	Вентшахта приточная	I,08

ЭКСПЛИКАЦИЯ ОБОРУДОВАНИЯ

Поз	Наименование	Кол.
I	Центробежный насос Д 2000-2I	4
II	Центробежный насос ВКС 5/24 А	2
III	Вакуум-насос ВВН I-0,75	2
IУ	Вакуум-насос ВВН I-3	2
У	Вакуумная колонна ∅ I020хI0	2
УI	Кран подвесной ручной однобалочный г.п. 3,2 т	I
УII	Таль ручная червячная передвижная г.п. 5 т	I
УIII	Таль ручная червячная г.п. I т	2

D2BA СТРОИТЕЛЬНЫЕ КОНСТРУКЦИИ И ИЗДЕЛИЯ

Фундаменты - монолитные железобетонные по серии I.4I2-I/77 вып1 типоразмеров 2, индивидуальные из бетона класса В I0 типоразмеров I.

Фундаментные балки - сборные железобетонные по серии I.4I5-I вып.I типоразмеров 3.

Днище - монолитное железобетонное, бетон класса В I5.

Колонны - сборные железобетонные по серии I.427.I-3 вып. 0,I,2 типоразмеров 2; по серии I.020-I/83 вып.2-I, 2-9 типоразмеров 2.

Балки - сборные железобетонные по серии I.462.I-I0/80 вып.I,2 типоразмеров I.

Перекрытие - сборные железобетонные плиты по серии 3.006.I-2/82 вып.I-2 типоразмеров 4.

Стены:

надземной части - сборные керамзитобетонные панели по серии I.030.I-I вып.0-3, I-I,I-3, 2-I0, 3-2, 4-I, I-2 типоразмеров I3.

подземной части - сборные железобетонные, бетон класса В 22,5.

Перегородки - кирпичные и каркасные из гипсокартонных листов.

Покрытие - сборные железобетонные плиты по ГОСТ 22701.I-77* типоразмеров I, по ГОСТ 22701.2-77* типоразмеров 2.

Кровля - рулонная четырехслойная из рубероида марки РКЦ-350 ГОСТ I0923-82.

Лестницы - металлические по серии I.450.3-3 вып. 0,I типоразмеров 2.

Полы - керамические, линолеумные, бетонные и цементные.

Окна - деревянные по ГОСТ I2506-8I типоразмеров 5.

Двери - деревянные по ГОСТ I4624-84 типоразмеров I, по ГОСТ 6629-74 типоразмеров 3, по серии 5.904-4 типоразмеров I.

Ворота - деревянные индивидуальные типоразмеров I.

Наибольшая масса монтажного элемента /стеновая панель подземной части/ - 9,7 т.

H5UA ОТДЕЛКА

НАРУЖНАЯ

Окраска красками ЩХВ.

ВНУТРЕННЯЯ

Клеевая покраска, покраска ВА-27, масляная покраска.

ВОДОЗАБОРНЫЕ СООРУЖЕНИЯ ПРОИЗВОДИТЕЛЬНОСТЬЮ ОТ 0,02 ДО I,5 м³/с ДЛЯ АМПЛИТУД КОЛЕБАНИЙ УРОВНЕЙ ВОДЫ ДО 6 м НАСОСНАЯ СТАНЦИЯ ПРОИЗВОДИТЕЛЬНОСТЬЮ ОТ 0,66 ДО I,5 м³/с С ЗАГЛУБЛЕНИЕМ МАШЗАЛА 5,4 м	ТИПОВОЙ ПРОЕКТ 90I-I-90.87	Лист 2 Страница 3

C3GA ИНЖЕНЕРНОЕ ОБОРУДОВАНИЕ

Водоснабжение - хоз-питьевое от наружной сети или индивидуальной скважины с расходом 0,2 л/с и напором на вводе I0 м

Канализация - бытовая в наружные сети

Отопление - водяное, теплоноситель - перегретая вода I50-70°С от теплосети или индивидуальной котельной

Вентиляция - общеобменная, приточно-вытяжная с механическим побуждением

Электроснабжение - от наружной сети на напряжение 6/I0/ кВ

J3OB СКОРОСТНОЙ НАПОР ВЕТРА - 27 кгс/м2 / 0,26кПа

J3NB ВЕС СНЕГОВОГО ПОКРОВА - I00 кгс/м2 / 0,98 кПа

R2CO СТЕПЕНЬ ОГНЕСТОЙКОСТИ - вторая

N1BD РАСЧЕТНАЯ ТЕМПЕРАТУРА НАРУЖНОГО ВОЗДУХА - минус 30°С

G2DD КЛИМАТИЧЕСКИЕ РАЙОНЫ СССР - I,II,III и IУ

G2EE ИНЖЕНЕРНО-ГЕОЛОГИЧЕСКИЕ УСЛОВИЯ - обычные

G3DT ТЕХНОЛОГИЧЕСКИЙ ПРОЦЕСС

Насосная станция предназначена для забора воды из водоемов с помощью затопленных русловых водоприемников с фильтрующими кассетами и подачи ее потребителям с требуемым расходом и напором и относится ко второй категории по степени обеспеченности подачи воды.

Насосное оборудование устанавливается из расчета на всасывание при минимальном расчетном уровне воды в водоисточнике 95% обеспеченности.

Количество установленных агрегатов - четыре, из которых три рабочих и один резервный.

Процессы автоматизированы. Сооружение расчитано для работы без постоянного обслуживающего персонала.

ОСНОВНЫЕ ТЕХНОЛОГИЧЕСКИЕ ПРОЦЕССЫ

Марка насоса	Подача, л/с	Напор, м	Принятое заглубление насосной станции при амплитуде А,м A=4	A=5	A=6	Марка насоса	Подача, л/с	Напор, м	Принятое заглубление насосной станции при амплитуде А,м A=4	A=5	A=6
ДI600-90	305-330	39-37	5,4	-	-	ДI250-65б	250-280	I8-45	-	-	5,4
ДI600-90а	305-330	33-3I	5,4	-	-		280-330	45-42	5,4	-	-
ДI600-90б	305-330	26-24	5,4	-	-	Д2000-2I	450-500	24-23	-	-	5,4

G3BD ПРОИЗВОДСТВЕННАЯ ПРОГРАММА

Производительность - 86400 м³/сут

ПОТРЕБНОСТЬ В РЕСУРСАХ /годовая/

Электроэнергии - 4,03 мВт.ч.;

тепла - I79 Гкал

	Наименование		Всего	Удельный показатель
V1IA	СТОИМОСТЬ			
V1IB	Общая сметная стоимость	тыс. руб.	I46,94	-
	в том числе:			
V1IL	строительно-монтажных работ	"	99,43	-
V1IO	оборудования	"	47,5I	-
V1IS	Стоимость строительно-монтажных работ I м2 общей площади	руб.	-	329,56
V1IR	Стоимость строительно-монтажных работ I м³ строительного объема	"	-	40,25
V1IV	Стоимость общая на расчетный показатель	"	-	I,70

	Наименование		Всего	Удельный показатель
V1JA	ТРУДОЕМКОСТЬ			
V1JF	Построечные трудозатраты	чел.-дн.	I746	-
V1JR	То же, на I м³ строительного объема	"	-	0,7I
V1JV	То же, на расчетный показатель	"	-	0,02

ВОДОЗАБОРНЫЕ СООРУЖЕНИЯ ПРОИЗВОДИТЕЛЬНОСТЬЮ ОТ 0,02 ДО I,5 м³/с ДЛЯ АМПЛИТУД КОЛЕБАНИЙ УРОВНЕЙ ВОДЫ ДО 6 м
НАСОСНАЯ СТАНЦИЯ ПРОИЗВОДИТЕЛЬНОСТЬЮ ОТ 0,66 ДО I,5 м³/с С ЗАГЛУБЛЕНИЕМ МАШЗАЛА 5,4 м

ТИПОВОЙ ПРОЕКТ 90I-I-90.87

Лист 2 Страница 4

	Наименование		Всего	Удельный показатель
V1KA	РАСХОДЫ			
V1KB	Расход строительных материалов			
	Цемент	т	I63,77	-
	Цемент, приведенный к М 400	"	I64,36 /80,67/	-
	То же, на I м2 площади	"	-	0,54
	Сталь	"	60,76 /46,84/	-
	Сталь, приведенная к классам AI и Ст3	"	76,07	-
	То же, на I м2 общей площади	"	-	0,25
	То же, на расчетный показатель	"	-	0,0009
	Бетон и железобетон	м³	4I3,79	-
	в том числе:			
	монолитный	"	267,37	-
	сборный	"	I46,42	-
	То же, на I м2 общей площади	"	-	I,37
	Лесоматериалы	"	23,77	-
	Лесоматериалы, приведенные к круглому лесу	"	36,57 /29,02/	-
	Кирпич	тыс. шт.	II,90	-

	Наименование		Всего	Удельный показатель
V4KA	ЭКСПЛУАТАЦИОННЫЕ ПОКАЗАТЕЛИ			
	Расход			
V4KH	Воды холодной	м³/сут	0,3	-
V4K1	Канализационные стоки	"	0,3	-
V4KN	Тепла на отопление	ккал/ч / кВт	I00200 / II6,24	-
	Тепла на отопление I м2 площади	"	-	332 / 0,38
V4KK	Потребная электрическая мощность	кВт	454,0	-
	ТЕХНИЧЕСКИЕ ХАРАКТЕРИСТИКИ			
G3NB	Строительный объем	м³	2470,0	-
	в том числе:			
	подземной части	"	982,0	-
V1NB	объем строительный на расчетный показатель	"	-	0,03
G3OC	Площадь застройки	м2	297,6I	-
G3OB	Общая площадь	"	30I,70	-
V1OK	Общая площадь на расчетный показатель	"	-	0,003

В скобках указана потребность строительных материалов без учета расходов на изготовление сборных изделий, конструкций.

ДОПОЛНИТЕЛЬНЫЕ ДАННЫЕ

Типовой проект разработан взамен типовых проектов 90I-2-I5/80, 90I-I-6/80 и 90I-I-7/80.

Показатели приведены для оборудования машзала насосной станции насосами Д2000-2I с электродвигателями 4А 355 М6.

Расчетный показатель - м³/сут. Расчетных единиц 86400.

Сметная документация составлена в нормах и ценах I984 г.

B7EA СОСТАВ ПРОЕКТНОЙ ДОКУМЕНТАЦИИ

Альбом I	Пояснительная записка
Альбом II	Технологические решения, внутренний водопровод и канализация, отопление и вентиляция, нестандартизированное оборудование
Альбом III	Архитектурно-строительные решения
Альбом IУ	Электротехническая часть
Альбом У	Индустриальные изделия
Альбом УI	Задания заводам-изготовителям на комплектные электротехнические устройства
Альбом УII	Спецификация оборудования
Альбом УIII	Ведомость потребности в материалах
Альбом IX	Сметы
	Объем проектных материалов, приведенных к формату А4 - I268 форматок.

B7BA АВТОР ПРОЕКТА ГПИ "Укрводоканалпроект" 252I00, г.Киев, пр.Освободителей, I

B7HA УТВЕРЖДЕНИЕ Утвержден и введен в действие Главным управлением проектирования Госстроя СССР. Протокол от 28.08.87 г. №57

B7KA ПОСТАВЩИК Уралгипроект, 620004, г. Екатеринбург, ул. Чебышева, 4

Инв. №

Катал.л.№ 059093

gost.e-ecolog.ru