СК-2	СТРОИТЕЛЬНЫЙ КАТАЛОГ ЧАСТЬ 2 ТИПОВЫЕ ПРОЕКТЫ ПРЕДПРИЯТИЙ, ЗДАНИЙ, СООРУЖЕНИЙ	ТИПОВОЙ ПРОЕКТ 90I-I-89.87
ОАО «ЦПП»	ВОДОЗАБОРНЫЕ СООРУЖЕНИЯ ПРОИЗВОДИТЕЛЬНОСТЬЮ ОТ 0,02 ДО I,5 м³/с ДЛЯ АМПЛИТУД КОЛЕБАНИЙ УРОВНЕЙ ВОДЫ ДО 6 м	УДК 628.I2
АПРЕЛЬ 1988	НАСОСНАЯ СТАНЦИЯ ПРОИЗВОДИТЕЛЬНОСТЬЮ ОТ 0,66 ДО I,5 м³/с С ЗАГЛУБЛЕНИЕМ МАШЗАЛА 4,8 м	На 2-х листах На 4-х страницах Страница I

ФАСАД I - 7

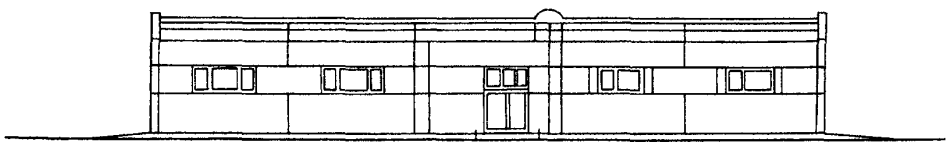

ПЛАН НА ОТМ. 0,000

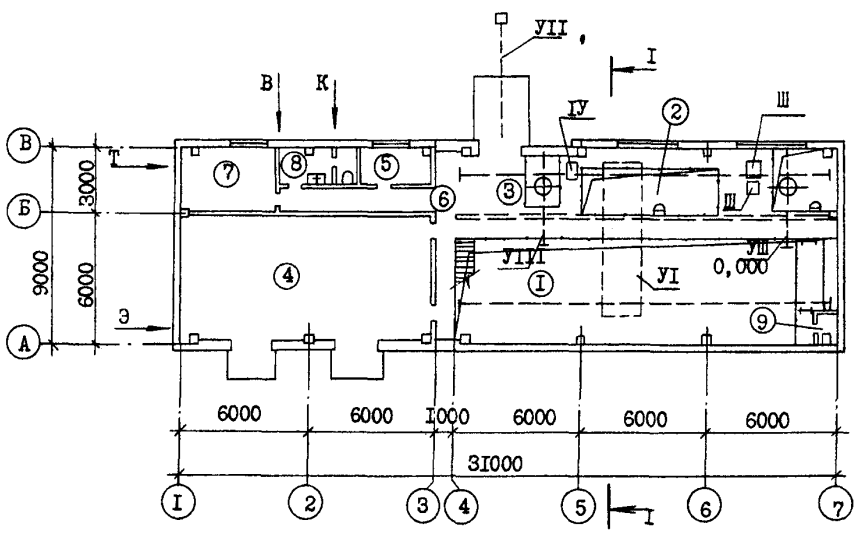

РАЗРЕЗ I-I

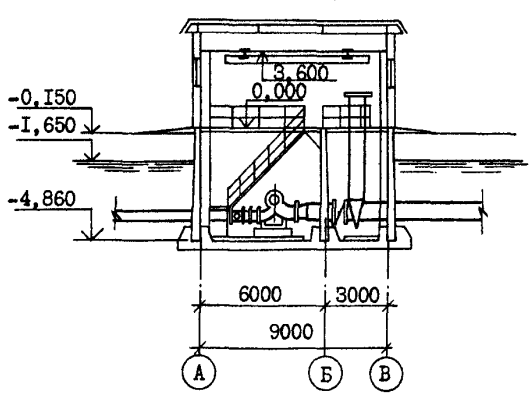

gost.e-ecolog.ru

ВОДОЗАБОРНЫЕ СООРУЖЕНИЯ ПРОИЗВОДИТЕЛЬНОСТЬЮ ОТ 0,02 ДО 1,5 м³/с ДЛЯ АМПЛИТУД КОЛЕБАНИЙ УРОВНЕЙ ВОДЫ ДО 6 м НАСОСНАЯ СТАНЦИЯ ПРОИЗВОДИТЕЛЬНОСТЬЮ ОТ 0,66 ДО 1,5 м³/с С ЗАГЛУБЛЕНИЕМ МАШЗАЛА 4,8 м	ТИПОВОЙ ПРОЕКТ 901-1-89.87	Лист 1 Страница 2

ПЛАН НА ОТМ. -4,860

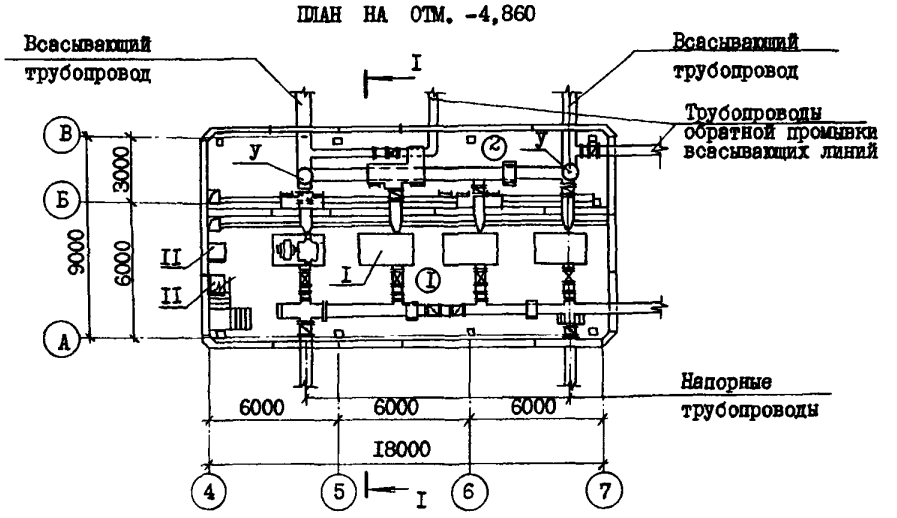

ЭКСПЛИКАЦИЯ ПОМЕЩЕНИЙ

№№ пп	Наименование	Площадь м2
1	Машзал	99,5
2	Камера переключений	63,7
3	Монтажная площадка	10,0
4	К Т П	67,51
5	Помещение дежурной ремонтной бригады	6,27
6	Коридор	20,9
7	Теплопункт	13,45
8	Санузел	4,79
9	Вентшахта приточная	1,08

ЭКСПЛИКАЦИЯ ОБОРУДОВАНИЯ

Поз	Наименование и марка	Кол.
I	Центробежный насос Д 2000-21	4
II	Вихревой насос ВКС 5/24 А	2
III	Вакуум-насос ВВН 1-0,75	2
IУ	Вакуум-насос ВВН 1-3	2
У	Вакуумная колонна Ø 1020х10	2
УI	Кран подвесной ручной однобалочный г.п. 3,2 т	1
УII	Таль ручная червячная передвижная г.п. 5 т	1
УIII	Таль ручная червячная г.п. 1 т	2

D2BA СТРОИТЕЛЬНЫЕ КОНСТРУКЦИИ И ИЗДЕЛИЯ

Фундаменты - монолитные железобетонные по серии 1.412-1/77 вып.1 типоразмеров 2, индивидуальные, бетон класса В10 типоразмеров 1.

Фундаментные балки - сборные железобетонные по серии 1.415-1 вып.1 типоразмеров3.

Днище - монолитное железобетонное, бетон класса В 15.

Колонны - сборные железобетонные по серии 1.427.1-3 вып. 0,1,2 типоразмеров 2; по серии 1.020-1/83 вып. 2-1, 2-9 типоразмеров 2.

Балки - сборные железобетонные по серии 1.462.1-10/80 вып. 1,2 типоразмеров 1.

Перекрытие - сборные железобетонные плиты по серии 3.006.1-2/82 вып. 1-2 типоразмеров 4.

Стены:

надземной части - сборные керамзитобетонные панели по серии 1.030.1-1 вып.0-3, 1-1,1-3, 2-10, 3_2, 4-1, 4-2 типоразмеров 13

подземной части - сборные железобетонные бетон класса В 22,5.

Перегородки - кирпичные и каркасные из гипсокартонных листов.

Покрытие - сборные железобетонные плиты по ГОСТ 22701.1-77* типоразмеров 1, по ГОСТ 22701.2-77* типоразмеров 2.

Кровля - рулонная четырехслойная из рубероида марки РКЦ-350 ГОСТ 10923-82.

Лестницы - металлические по серии 1.450.3-3 вып. 0,1 типоразмеров 2.

Полы - керамические, линолеумные, бетонные и цементные.

Окна - деревянные по ГОСТ 12506-81 типоразмеров 5.

Двери - деревянные по ГОСТ 14624-84 типоразмеров 1, по ГОСТ 6629-74 типоразмеров 1, по серии 5.904-4 типоразмеров 1.

Ворота - деревянные индивидуальные типоразмеров 1.

Наибольшая масса монтажного элемента /стеновая панель подземной части/ - 8,1 т.

H5UA ОТДЕЛКА

НАРУЖНАЯ

Окраска красками ЦПХВ.

ВНУТРЕННЯЯ

Клеевая покраска, покраска ВА-27, масляная покраска,

ВОДОЗАБОРНЫЕ СООРУЖЕНИЯ ПРОИЗВОДИТЕЛЬНОСТЬЮ ОТ 0,02 ДО I,5 м³/с ДЛЯ АМПЛИТУД КОЛЕБАНИЙ УРОВНЕЙ ВОДЫ ДО 6 м НАСОСНАЯ СТАНЦИЯ ПРОИЗВОДИТЕЛЬНОСТЬЮ ОТ 0,66 ДО I,5 м³/с С ЗАГЛУБЛЕНИЕМ МАШЗАЛА 4,8 м	ТИПОВОЙ ПРОЕКТ 90I-I-89.87	Лист 2 Страница 3

C3GA ИНЖЕНЕРНОЕ ОБОРУДОВАНИЕ

Водоснабжение - хоз-питьевое от наружной сети или индивидуальной скважины с расходом 0,2 л/с и напором на вводе I0 м

Канализация - бытовая в наружные сети

Отопление - водяное, теплоноситель - перегретая вода I50-70°С от теплосети или индивидуальной котельной

Вентиляция - общеобменная приточно-вытяжная с механическим побуждением

Электроснабжение - от наружной сети на напряжение 6/I0/ кВ

J3OB СКОРОСТНОЙ НАПОР ВЕТРА - 27 кгс/м2 / 0,26 кПа

J3NB ВЕС СНЕГОВОГО ПОКРОВА - I00 кгс/м2 / 0,98 кПа

R2CO СТЕПЕНЬ ОГНЕСТОЙКОСТИ - вторая

N1BD РАСЧЕТНАЯ ТЕМПЕРАТУРА НАРУЖНОГО ВОЗДУХА - минус 30°С

G2DD КЛИМАТИЧЕСКИЕ РАЙОНЫ СССР - I,II,Ш и IУ

G2EE ИНЖЕНЕРНО-ГЕОЛОГИЧЕСКИЕ УСЛОВИЯ - обычные

G3DT ТЕХНОЛОГИЧЕСКИЙ ПРОЦЕСС

Насосная станция предназначена для забора воды из водоемов с помощью затопленных русловых водоприемников с фильтрующими кассетами и подачи ее потребителям с требуемым расходом и напором и относится ко второй категории по степени обеспеченности подачи воды.

Насосное оборудование устанавливается из расчета на всасывание при минимальном расчетном уровне воды в водоисточнике 95% обеспеченности.

Количество установленных агрегатов - четыре, из которых три рабочих и один резервный.

Процессы автоматизированы. Насосная станция расчитана для работы без постоянного обслуживающего персонала.

ОСНОВНЫЕ ТЕХНОЛОГИЧЕСКИЕ ПОКАЗАТЕЛИ

Марка насоса	Подача, л/с	Напор, м	Принятое заглубление насосной станции при амплитуде А,м А=4	А=5	А=6	Марка насоса	Подача, л/с	Напор, м	Принятое заглубление насосной станции при амплитуде А,м А=4	А=5	А=6
ДI600-90	250-280	45-40	-	-	4,8	ДI600-90б	250-280	30-28	-	-	4,8
	280-305	40-39	-	4,8	-	ДI600-90б	280-305	28-26	-	4,8	-
ДI600-90а	250-280	40-35	-	-	4,8	ДI250-65б	250-280	I8-45	-	4,8	-
	280-305	35-33	-	4,8	-	Д2000-2I	450-500	24-23	-	4,8	-

G3BD ПРОИЗВОДСТВЕННАЯ ПРОГРАММА

Производительность - 86400 м³/сут

ПОТРЕБНОСТЬ В РЕСУРСАХ /годовая/

Электроэнергии - 4,03 мВт.ч.;

тепла - I79 Гкал

	Наименование		Всего	Удельный показатель
V1IA	СТОИМОСТЬ			
V1IB	Общая сметная стоимость	тыс. руб.	I4I,06	-
	в том числе:			
V1IL	строительно-монтажных работ	"	93,55	-
V1IO	оборудования	"	47,5I	-
V1IS	Стоимость строительно-монтажных работ I м2 общей площади	руб	-	307,4
V1IR	Стоимость строительно-монтажных работ на I м³ объема	"	-	39,65
V1IV	Стоимость общая на расчетный показатель	"	-	I,63

	Наименование		Всего	Удельный показатель
V1JA	ТРУДОЕМКОСТЬ			
V1JF	Построечные трудозатраты	чел.-дн.	I734	-
V1JR	То же, на I м³ строительного объема	"	-	0,73
V1JV	То же, на расчетный показатель	"	-	0,02

ВОДОЗАБОРНЫЕ СООРУЖЕНИЯ ПРОИЗВОДИТЕЛЬНОСТЬЮ ОТ 0,02 ДО I,5 $м^3/с$ ДЛЯ АМПЛИТУД КОЛЕБАНИЯ УРОВНЕЙ ВОДЫ ДО 6 М
НАСОСНАЯ СТАНЦИЯ ПРОИЗВОДИТЕЛЬНОСТЬЮ ОТ 0,66 ДО I,5 $м^3/с$ С ЗАГЛУБЛЕНИЕМ МАШЗАЛА 4,8 м

ТИПОВОЙ ПРОЕКТ 90I-I-89.87

Лист 2 Страница 4

	Наименование		Всего	Удельный показатель
V1KA	РАСХОДЫ			
V1KB	Расход строительных материалов			
	Цемент	т	I39,58	
	Цемент, приведенный к М 400	"	I37,80 /70,29/	
	То же, на I м2 площади	"	-	0,45
	Сталь	"	53,07 /20,89/	-
	Сталь, приведенная к классам AI и Ст3	"	66,I2	-
	То же, на I м2 общей площади	"	-	0,22
	То же, на расчетный показатель	"	-	0,00I
	Бетон и железобетон	$м^3$	389,40	-
	в том числе:			
	монолитный	"	257,88	-
	сборный	"	I3I,52	-
	то же, на I м2 общей площади	"	-	I,28
	Лесоматериалы	"	9,24	-
	Лесоматериалы, приведенные к круглому лесу	"	I4,84 /7,29/	-
	Кирпич	тыс. шт.	II,94	-

	Наименование		Всего	Удельный показатель
V4KA	ЭКСПЛУАТАЦИОННЫЕ ПОКАЗАТЕЛИ			
	Расход			
V4KH	Воды холодной	$м^3/сут$	0,3	-
V4K1	Канализационные стоки	"	0,3	-
V4KN	Тепла на отопление	ккал/ч / кВт	I00200 / II6,24	-
	Тепла на отопление I м2 площади	"	-	329 / 0,38
V4KK	Потребная электрическая мощность	кВт	454,0	-
	ТЕХНИЧЕСКИЕ ХАРАКТЕРИСТИКИ			
G3NB	Строительный объем	$м^3$	2359,3	-
	в том числе:			
	подземной части	"	87I,3	-
V1NB	Объем строительный на расчетный показатель	"	-	0,03
G3OC	Площадь застройки	м2	297,6	-
G3OB	Общая площадь	"	304,3	-
V1OK	Общая площадь на расчетный показатель	"	-	0,003

В скобках указана потребность строительных материалов без учета расходов на изготовление сборных изделий, конструкций.

ДОПОЛНИТЕЛЬНЫЕ ДАННЫЕ

Типовой проект разработан взамен типовых проектов 90I-2-I4/80, 90I-I-6/80 и 90I-I-7/80.
Приведены показатели для оборудования машзала насосной станции насосами Д2000-2I с электродвигателями 4А 355 М6.
Расчетный показатель - $м^3/сут$. Расчетных единиц 86400.
Сметная документация составлена в нормах и ценах I984 года.

B7EA СОСТАВ ПРОЕКТНОЙ ДОКУМЕНТАЦИИ

Альбом I	Пояснительная записка /из т.п. 90I-I-90.87/
Альбом II	Технологические решения, внутренние водопровод и канализация, отопление и вентиляция, нестандартизированное оборудование /из т.п. 90I-I-90.87/
Альбом III	Архитектурно-строительные решения
Альбом IУ	Индустриальные изделия
Альбом У	Электротехническая часть /из т.п. 90I-I-90.87/
Альбом УI	Задания заводам-изготовителям на комплектные электротехнические устройства /из т.п. 90I-I-90.87/
Альбом УII	Спецификация оборудования /из т.п. 90I-I-90.87/
Альбом УIII	Ведомость потребности в материалах
Альбом IX	Сметы
	Объем проектных материалов, приведенных к формату А4 - I279 форматок

B7BA АВТОР ПРОЕКТА ГПИ "Укрводоканалпроект" 252I00, г.Киев, пр.Освободителей, I

B7HA УТВЕРЖДЕНИЕ Утвержден и введен в действие Главным управлением проектирования Госстроя СССР Протокол от 28.08.87 г. № 57

B7KA ПОСТАВЩИК Уралтиппроект, 620004, г. Екатеринбург, ул. Чебышева, 4

Инв. №
Катал.л.№ 059092

gost.e-ecolog.ru