СК-2	СТРОИТЕЛЬНЫЙ КАТАЛОГ ЧАСТЬ 2 ТИПОВЫЕ ПРОЕКТЫ ПРЕДПРИЯТИЙ, ЗДАНИЙ, СООРУЖЕНИЙ	ТИПОВОЙ ПРОЕКТ 90I-I-83.87
ОАО «ЦПП»	ВОДОЗАБОРНЫЕ СООРУЖЕНИЯ ПРОИЗВОДИТЕЛЬНОСТЬЮ ОТ 0,02 ДО I,5 м^3/с ДЛЯ АМПЛИТУД КОЛЕБАНИЯ УРОВНЕЙ ВОДЫ ДО 6м	УДК 628.I2
АПРЕЛЬ 1988	НАСОСНАЯ СТАНЦИЯ ПРОИЗВОДИТЕЛЬНОСТЬЮ ОТ 0,02 ДО 0,I6 м3/с С ЗАГЛУБЛЕНИЕМ МАШЗАЛА 4,8 м	На 2-х листах На 4-х станицах Страница I

ФАСАД I-4

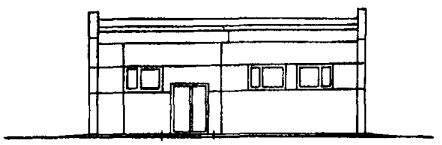

ПЛАН НА ОТМ. 0,000

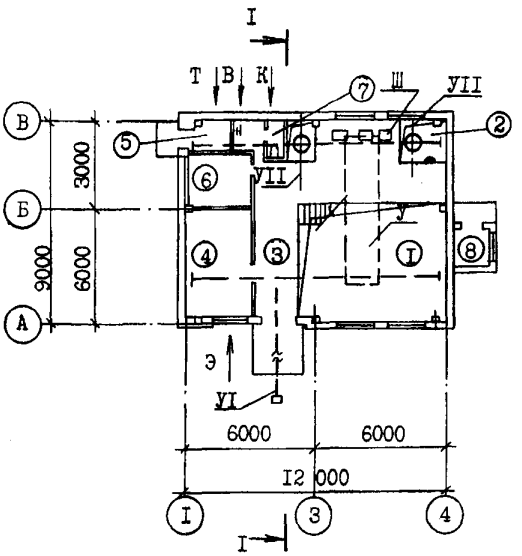

ПЛАН ПОДЗЕМНОЙ ЧАСТИ

РАЗРЕЗ I-I

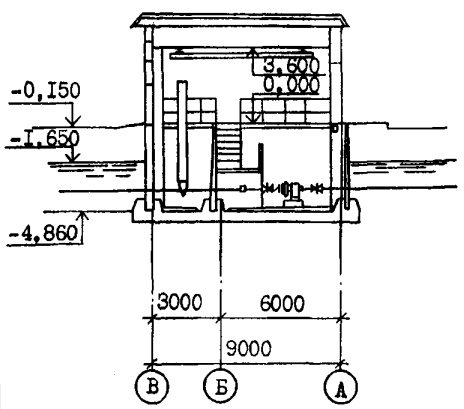

Всасывающие трубопроводы

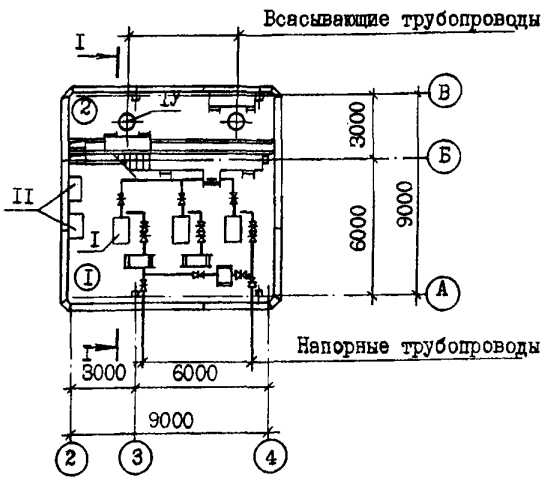

Напорные трубопроводы

gost.e-ecolog.ru

ВОДОЗАБОРНЫЕ СООРУЖЕНИЯ ПРОИЗВОДИТЕЛЬНОСТЬЮ ОТ 0,02 ДО 1,5 м³/с ДЛЯ АМПЛИТУД КОЛЕБАНИЙ УРОВНЕЙ ВОДЫ ДО 6 м. НАСОСНАЯ СТАНЦИЯ ПРОИЗВОДИТЕЛЬНОСТЬЮ ОТ 0,02 ДО 0,16 м³/с С ЗАГЛУБЛЕНИЕМ МАШЗАЛА 4,8м	ТИПОВОЙ ПРОЕКТ 901-1-83.87	Лист 1 Страница 2

ЭКСПЛИКАЦИЯ ПОМЕЩЕНИЙ

Номер	Наименование	Площадь, м2
1	Машзал	58,24
2	Помещение вакуумного оборудования	24,2
3	Монтажная площадка	13,2
4	П С У	16,12
5	Теплопункт	3,4
6	Помещение дежурной ремонтной бригады	4,14
7	Санузел	3,4
8	Вентшахта приточная	2,05

ЭКСПЛИКАЦИЯ ОБОРУДОВАНИЯ

Номер	Наименование	Площадь, м2
I	Центробежный насос К 290/30	3
II	Вихревой насос ВКС 5/24А	2
III	Вакуум-насос ВВН 1-0,75	2
IУ	Вакуумная колонна ⌀ 820х10	2
У	Кран подвесной ручной однобалочный г.п. 1т	1
УI	Таль ручная червячная передвижная г.п. 1т	1
УII	Таль ручная червячная г.п. 1т	2

D2BA СТРОИТЕЛЬНЫЕ КОНСТРУКЦИИ И ИЗДЕЛИЯ

Фундаменты монолитные железобетонные, бетон класса В10 по серии 1.412-1/77 вып.1; типоразмеров 1

Днище - монолитное железобетонное, бетон класса В15

Колонны - сборные железобетонные по серии 1.020-1/83 вып.2-5,2-9; типоразмеров 2

Балки - сборные железобетонные по серии 1.462.1-10/80 вып. 1,2; типоразмеров 1

Перекрытие - сборные железобетонные плиты по серии 3.006.1-2/82; вып. 1-2; типоразмеров 4

Стены:

надземной части - сборные керамзитобетонные панели по серии 1.030.1-1 вып. 0-3, 1-1,1-3, 3-2, 4-1, 4-2; типоразмеров 9 с кирпичными вставками

подземной части - сборные железобетонные, бетон класса В 22,5

Перегородки - кирпичные

Покрытие - сборные железобетонные плиты по ГОСТ 22701.1-77*; типоразмеров 1 и по ГОСТ 22701.2-77*; типоразмеров 2

Кровля - рулонная четырехслойная из рубероида марки РКП-350 ГОСТ 10923-82

Лестницы - металлические по серии 1.450.3-3 вып.0,1; типоразмеров 1

Полы - из керамических плиток, линолеумные, бетонные и цементные

Окна - деревянные по ГОСТ 12506-81; типоразмеров 3

Двери - деревянные по ГОСТ 14624-84; типоразмеров 1 и по ГОСТ 6629-74; типоразмеров3

Наибольшая масса монтажного элемента - 8,1т - /стеновая панель подземной части/

H5UA ОТДЕЛКА

НАРУЖНАЯ

Окраска красками ЩПХВ

ВНУТРЕННЯЯ

Клеевая покраска, покраска ВА-27, масляная покраска

C3GA ИНЖЕНЕРНОЕ ОБОРУДОВАНИЕ

Водоснабжение - хоз-питьевое от наружной сети или индивидуальной скважины с расходом 0,2 л/с и напором на вводе 10 м

Канализация - бытовая в наружные сети

Отопление - водяное, теплоноситель- перегретая вода 150 - 70°С от теплосети или индивидуальной котельной

Вентиляция - общеобменная, приточно-вытяжная с механическим побуждением

Электроснабжение - от наружной сети на напряжение 0,4 кВ

J3OB СКОРОСТНОЙ НАПОР ВЕТРА - 27 кгс/м2 / 0,26 кПа

J3NB ВЕС СНЕГОВОГО ПОКРОВА - 100 кгс/м2 / 0,98 кПа

R2CO СТЕПЕНЬ ОГНЕСТОЙКОСТИ - вторая

N1BD РАСЧЕТНАЯ ТЕМПЕРАТУРА НАРУЖНОГО ВОЗДУХА - минус 30°С

G2DD КЛИМАТИЧЕСКИЕ РАЙОНЫ СССР - I,II,III и IУ

G2EE ИНЖЕНЕРНО-ГЕОЛОГИЧЕСКИЕ УСЛОВИЯ - обычные

G3DT ТЕХНОЛОГИЧЕСКИЙ ПРОЦЕСС

Насосная станция предназначена для забора воды из водоемов с помощью затопленных русловых водоприемников с фильтрующими кассетами и подачи ее потребителям с требуемым расходом и напором и относится ко второй категории по степени обеспеченности подачи воды.

ВОДОЗАБОРНЫЕ СООРУЖЕНИЯ ПРОИЗВОДИТЕЛЬНОСТЬЮ ОТ 0,02 ДО I,5 м³/с ДЛЯ АМПЛИТУД КОЛЕБАНИЙ УРОВНЕЙ ВОДЫ ДО 6 м. НАСОСНАЯ СТАНЦИЯ ПРОИЗВОДИТЕЛЬНОСТЬЮ ОТ 0,02 0,I6 м³/с С ЗАГЛУБЛЕНИЕМ МАШЗАЛА 4,8 м	ТИПОВОЙ ПРОЕКТ 90I-I-83.87	Лист 2 Страница 3

Насосное оборудование устанавливается из расчета на всасывание при минимальном расчетном уровне воды в водоисточнике 95 % обеспеченности.
Количество установленных агрегатов - три, из которых два рабочих и один резервный.
Процессы автоматизированы. Насосная станция расчитана для работы без постоянного обслуживающего персонала.

Основные технологические показатели

Марка насоса	Подача, л/с	Напор, м	Принятое заглубление насосной станции при амплитуде А,м A=4	A=5	A=6	Марка насоса	Подача, л/с	Напор, м	Принятое заглубление насосной станции при амплитуде А,м A=4	A=5	A=6
КМ 45/55	I2,5	55	-	-	4,8	К 90/55а	25	43	-	-	4,8
К 90/20	25	20	-	-	4,8	К 90/85	25	85	-	-	4,8
К 90/35	25	35	-	-	4,8	К 90/85а	25	70	-	-	4,8
К 90/35а	25	27	-	-	4,8	К I60/20	45	20	-	-	4,8
К 90/55	25	55	-	-	4,8	КМ I60/20	45	20	-	-	4,8
						К I60/30	45	30	-	-	4,8

G3BD ПРОИЗВОДСТВЕННАЯ ПРОГРАММА
Производительность - I3830 м³/сут.

ПОТРЕБНОСТЬ В РЕСУРСАХ /годовая/
электроэнергии - 0,373 мВт.ч.; тепла - 97,3 Гкал.

	Наименование		Всего	Удельный показатель
V1IA	СТОИМОСТЬ			
V1IB	Общая сметная стоимость	тыс. руб.	70,94	-
	в том числе:			
V1IL	строительно-монтажных работ	то же	52,I2	-
V1IO	оборудования	"	I8,82	-
V1IS	Стоимость строительно-монтажных работ I м2 общей площади	"	-	395,45
V1IR	Стоимость строительно-монтажных работ на I м³ строительного объема	"	-	50,20
V1IV	Стоимость общая на расчетный показатель	"	-	5,I3
V1JA	ТРУДОЕМКОСТЬ			
V1JP	Построечные трудозатраты	чел.-дн.	899	-
V1JR	То же, на I м3 строительного объема	то же	-	0,87
V1JV	То же, на расчетный показатель	"	-	0,06

	Наименование		Всего	Удельный показатель
V1KA	РАСХОДЫ			
V1KB	Расход строительных материалов			
	Цемент	т	80,I0	-
	Цемент, приведенный к М 400	"	79,29 /39,I2/	-
	То же, на I м2 площади	"	-	0,60
	Сталь	"	32,7I /I2,05/	-
	Сталь, приведенная к классам AI и Ст3	"	4I,54	-
	То же, на I м2 общей площади	"	-	0,32
	То же, на расчетный показатель	"	-	0,003
	Бетон и железобетон	м³	220,9	-
	в том числе:			
	монолитный	"	I37,6	-
	сборный	"	83,3	-
	то же, на I м2 общей площади	"	-	I,67
	Лесоматериалы	"	9,55	-
	Лесоматериалы, приведенные к круглому лесу	"	I4,79 /I0,68/	-
	Кирпич	тыс. шт.	9,40	-

В скобках указана потребность строительных материалов без учета расходов на изготовление сборных изделий, конструкций.

ВОДОЗАБОРНЫЕ СООРУЖЕНИЯ ПРОИЗВОДИТЕЛЬНОСТЬЮ ОТ 0,02 ДО I,5 м³/с ДЛЯ АМПЛИТУД КОЛЕБАНИЙ УРОВНЕЙ ВОДЫ ДО 6 М НАСОСНАЯ СТАНЦИЯ ПРОИЗВОДИТЕЛЬНОСТЬЮ ОТ 0,02 ДО 0,I6 м³/с С ЗАГЛУБЛЕНИЕМ МАШЗАЛА 4,8 м	ТИПОВОЙ ПРОЕКТ 90I-I-83.87	Лист 2 Страница 4

	Наименование		Всего	Удельный показатель
V4KA	ЭКСПЛУАТАЦИОННЫЕ ПОКАЗАТЕЛИ			
	Расход			
V4KH	Воды холодной	м³/сут	0,03	-
V4K1	Канализационные стоки	"	0,03	-
V4KN	Тепла на отопление	ккал/ч кВт	54600 63,4	-
	Тепла на отопление I м2 площади	"	-	4I4 0,48
V4KK	Потребная электрическая мощность	кВт	67	-

	Наименование		Всего	Удельный показатель
	ТЕХНИЧЕСКИЕ ХАРАКТЕРИСТИКИ			
G3NB	Строительный объем	м³	I038,2	-
	в том числе:			
	подземной части	"	448,8	-
V1NB	Объем строительный на расчетный показатель	"	-	0,07
G30C	Площадь застройки	м2	II6,7	-
G30B	Общая площадь	"	I3I,8	-
V10K	Общая площадь на расчетный показатель	"	-	0,0I

ДОПОЛНИТЕЛЬНЫЕ ДАННЫЕ

Типовой проект разработан взамен типовых проектов 90I-2-II/80, 90I-I-6/80 и 90I-I-7/80.
Показатели приведены для оборудования машзала насосной станции насосами К290/30 с электродвигателями 4А 200 М4.
Расчетный показатель - м³/сут. Расчетных единиц I3830.
Сметная документация составлена в нормах и ценах I984 года.

B7EA СОСТАВ ПРОЕКТНОЙ ДОКУМЕНТАЦИИ

Альбом I	Пояснительная записка
Альбом II	Технологические решения, внутренние водопровод и канализация, отопление и вентиляция, нестандартизированное оборудование
Альбом III	Архитектурно-строительные решения
Альбом IУ	Индустриальные изделия
Альбом У	Электротехническая часть
Альбом УI	Задания заводам-изготовителям на комплектные электротехнические устройства
Альбом УII	Спецификация оборудования
Альбом УIII	Ведомость потребности в материалах
Альбом IX	Сметы
	Объем проектных материалов, приведенных к формату А4 - II02 форматки

B7BA АВТОР ПРОЕКТА ГПИ "Укрводоканалпроект" 252I00, г.Киев, пр.Освободителей, I

B7HA УТВЕРЖДЕНИЕ Утвержден и введен в действие Главным управлением проектирования Госстроя СССР Протокол от 28.08.87 г. № 57

B7KA ПОСТАВЩИК ОАО «ЦПП», 127238, Москва, Дмитровское ш., 46, к. 2
Уралтиппроект, 620004, г. Екатеринбург, ул. Чебышева, 4

Инв. №

Катал.л. № 059086

gost.e-ecolog.ru