СК-2	СТРОИТЕЛЬНЫЙ КАТАЛОГ ЧАСТЬ 2 ТИПОВЫЕ ПРОЕКТЫ ПРЕДПРИЯТИЙ, ЗДАНИЙ, СООРУЖЕНИЙ	ТИПОВОЙ ПРОЕКТ 90I-I-8I.87
ОАО «ЦПП»	ВОДОЗАБОРНЫЕ СООРУЖЕНИЯ ПРОИЗВОДИТЕЛЬНОСТЬЮ ОТ 0,02 ДО I,5 м³/с ДЛЯ АМПЛИТУД КОЛЕБАНИЙ УРОВНЕЙ ВОДЫ ДО 6 м. НАСОСНАЯ СТАНЦИЯ ПРОИЗВОДИТЕЛЬНОСТЬЮ ОТ 0,02 ДО 0,I6 м³/с С ЗАГЛУБЛЕНИЕМ МАШЗАЛА 2,4 м	УДК 628.I2
АПРЕЛЬ 1988		На 2-х листах На 4-х страницах Страница I

ФАСАД I - 4

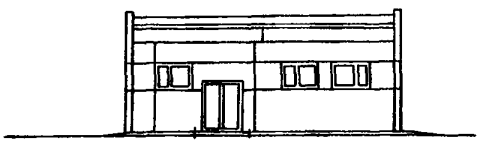

ПЛАН НА ОТМ. 0,000

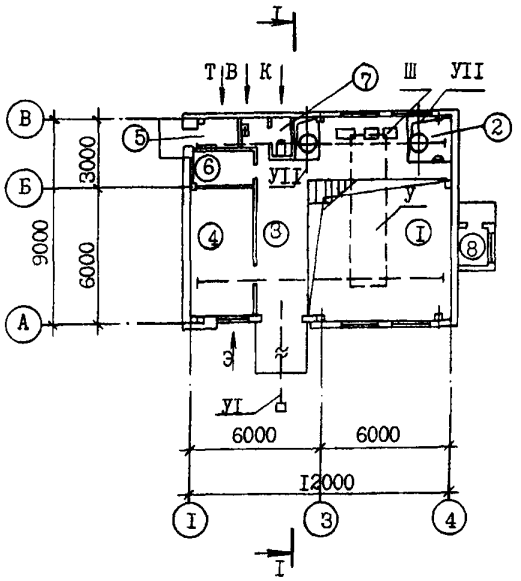

ПЛАН ПОДЗЕМНОЙ ЧАСТИ НА ОТМ. -2,460

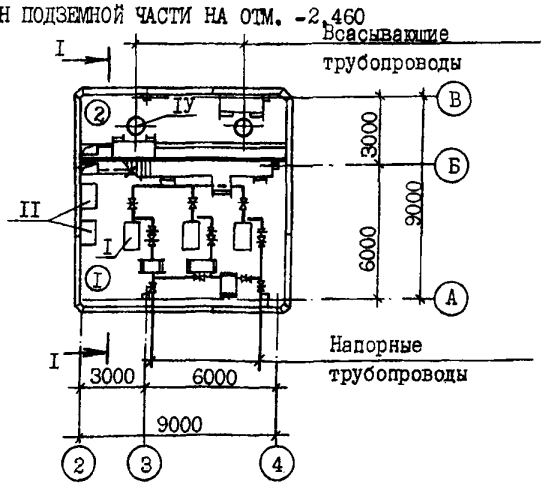

РАЗРЕЗ I-I

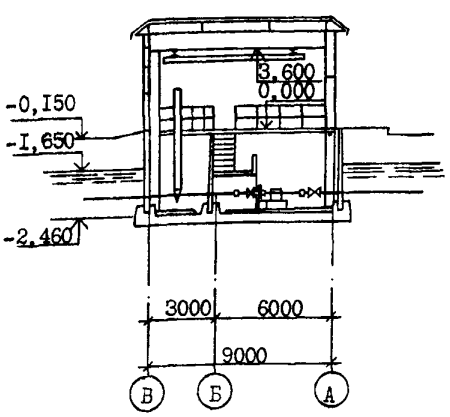

gost.e-ecolog.ru

ВОДОЗАБОРНЫЕ СООРУЖЕНИЯ ПРОИЗВОДИТЕЛЬНОСТЬЮ ОТ 0,02 ДО 1,5 м³/с ДЛЯ АМПЛИТУД КОЛЕБАНИЙ УРОВНЕЙ ВОДЫ ДО 6 м. НАСОСНАЯ СТАНЦИЯ ПРОИЗВОДИТЕЛЬНОСТЬЮ ОТ 0,02 ДО 0,16 м³/с С ЗАГЛУБЛЕНИЕМ МАШЗАЛА 2,4м	ТИПОВОЙ ПРОЕКТ 901-1-81.87	Лист 1 Страница 2

ЭКСПЛИКАЦИЯ ПОМЕЩЕНИЙ

Номер	Наименование	Площадь, м2
1	Машзал	58,24
2	Помещение вакуумного оборудования	24,2
3	Монтажная площадка	13,2
4	П С У	16,12
5	Теплопункт	3,4
6	Помещение дежурной ремонтной бригады	4,14
7	Санузел	3,4
8	Вентшахта приточная	2,05

ЭКСПЛИКАЦИЯ ОБОРУДОВАНИЯ

Поз.	Наименование и марка	Колич.
I	Насос центробежный К 290/30	3
II	Вихревой насос ВКС 5/24 А	2
III	Вакуум-насос ВВН I-0,75	2
IУ	Вакуумные колонны ⌀820х10	2
У	Кран подвесной ручной однобалочный г.п. 1т	1
УI	Таль ручная червячная передвижная г.п. 1т	1
УII	Таль ручная червячная г.п. 1т	2

D2BA СТРОИТЕЛЬНЫЕ КОНСТРУКЦИИ И ИЗДЕЛИЯ

Фундаменты - монолитные железобетонные бетон класса В10 по серии I.412-1/77 вып.1; типоразмеров 1

Фундаментные блоки - сборные бетонные по ГОСТ13579-78; типоразмеров 1

Днище - монолитное железобетонное, бетон класса В15

Колонны - сборные железобетонные по серии I.020-1/83 вып.2-5, 2-13; типоразмеров 2

Балки - сборные железобетонные по серии I.462.1-10/80 вып.1,2; типоразмеров 1

Перекрытие - сборные железобетонные плиты по серии 3.006.1-2/82 вып.1-2; типоразмеров 4

Стены:

надземной части - сборные керамзитобетонные панели по серии I.030.1-1 вып.0-3, 1-1, 1-3, 3-2, 4-1, 4-2; типоразмеров 9 с кирпичными вставками;

подземной части - сборные железобетонные, бетон класса В 22,5

Перегородки - кирпичные

Покрытие - сборные железобетонные плиты по ГОСТ 22701.1-77*; типоразмеров 1 и по ГОСТ 22701.2-77*; типоразмеров 2

Кровля - рулонная четырехслойная из рубероида марки РКП-350 ГОСТ 10923-82

Лестницы - металлические по серии I.450.3-3 вып. 0,1 ; типоразмеров 1

Полы - керамические плитки, линолеумные, бетонные и цементные

Окна - деревянные по ГОСТ 12506-81 типоразмеров 3.

Двери - деревянные по ГОСТ 14624-84; типоразмеров1 и по ГОСТ 6629-74; типоразмеров 3

Наибольшая масса монтажного элемента- 2,79т, (балка покрытия)

H5UA ОТДЕЛКА

НАРУЖНАЯ

Окраска красками ЦПХВ

ВНУТРЕННЯЯ

Клеевая покраска, покраска ВА-27, масляная покраска

C3GA ИНЖЕНЕРНОЕ ОБОРУДОВАНИЕ

Водоснабжение - хоз-питьевое от наружной сети или индивидуальной скважины с расходом 0,2 л/с и напором на вводе 10 м

Канализация - бытовая в наружные сети

Отопление - водяное, теплоноситель - перегретая вода 150 - 70°С от теплосети или индивидуальной котельной

Вентиляция - общеобменная, приточно-вытяжная с механическим побуждением

Электроснабжение - от наружной сети на напряжение 0,4 кВ

J3OB СКОРОСТНОЙ НАПОР ВЕТРА - 27 кгс/м2 / 0,26 кПа

J3NB ВЕС СНЕГОВОГО ПОКРОВА - 100 кгс/м2 / 0,98 кПа

R2CO СТЕПЕНЬ ОГНЕСТОЙКОСТИ - вторая

N1BD РАСЧЕТНАЯ ТЕМПЕРАТУРА НАРУЖНОГО ВОЗДУХА - минус 30°С

G2DD КЛИМАТИЧЕСКИЕ РАЙОНЫ СССР - I,II,III и IУ

G2BE ИНЖЕНЕРНО-ГЕОЛОГИЧЕСКИЕ УСЛОВИЯ - обычные

G3DT ТЕХНОЛОГИЧЕСКИЙ ПРОЦЕСС

Насосная станция предназначена для забора воды из водоемов с помощью затопленных русловых водоприемников с фильтрующими кассетами и подачи ее потребителям с требуемым расходом и напором и относится ко второй категории по степени обеспеченности подачи воды.
Насосное оборудование устанавливается из расчета на всасывание при минимальном расчетном уровне воды в водоисточнике 95 % обеспеченности.

ВОДОЗАБОРНЫЕ СООРУЖЕНИЯ ПРОИЗВОДИТЕЛЬНОСТЬЮ ОТ 0,02 ДО I,5 м³/с ДЛЯ АМПЛИТУД КОЛЕБАНИЙ УРОВНЕЙ ВОДЫ ДО 6м. НАСОСНАЯ СТАНЦИЯ ПРОИЗВОДИТЕЛЬНОСТЬЮ ОТ 0,02 ДО 0,I6 м3/С С ЗАГЛУБЛЕНИЕМ МАШЗАЛА 2,4 м.	ТИПОВОЙ ПРОЕКТ 90I-I-8I.87	Лист 2 Страница 3

Количество установленных агрегатов - три, из которых два рабочих и один резервный. Процессы автоматизированы. Насосная станция расчитана для работы без постоянного обслуживающего персонала.

Основные технологические показатели.

Марка насоса	Подача л/с	Напор м	Принятое заглубление насосной станции при амплитуде А м			Марка насоса	Подача л/с	Напор м	Принятое заглубление насосной станции при амплитуде А м		
			А=4	А=5	А=6				А=4	А=5	А=6
КМ 45/55	I2,5	55	2,4	-	-	К I60/30	45	30	2,4	-	-
КМ 45/55а	II	4I,5	2,4	2,4	-	К I60/30а	39	28,6	2,4	2,4	-
К I60/20	45	20	2,4	-	-	К I60/30б	39	22	2,4	2,4	-
К I60/20а	42	I5	2,4	-	-	К 290/30	80,6	30	2,4	-	-
КМ I60/20	45	20	2,4	-	-	К 290/30а	69,4	24	2,4	-	-
КМ I60-20а	42	I5	2,4	2,4	-	К 290/I8	80,6	I7,I	2,4	-	-
						К 290/I8а	72	I5,5	2,4	-	-

G3BD ПРОИЗВОДСТВЕННАЯ ПРОГРАММА

Производительность - I3830 м³/сут.

ПОТРЕБНОСТЬ В РЕСУРСАХ /годовая/

электроэнергии - 0,373 мВт.ч.; тепла - 97,3 Гкал.

	Наименование		Всего	Удельный показатель
V1IA	СТОИМОСТЬ			
V1IB	Общая сметная стоимость	тыс. руб.	57,89	-
	в том числе:			
V1IL	строительно-монтажных работ	то же	39,07	-
V1IO	оборудования	"	I8,82	-
V1IS	Стоимость строительно-монтажных работ Iм2 общей площади	руб	-	293,5
V1IR	Стоимость строительно-монтажных работ Iм3 строительного объема здания	"	-	48,34
V1IV	Стоимость общая на расчетный показатель	"	-	4,I8
V1JA	ТРУДОЕМКОСТЬ			
V1JF	Построечные трудовые затраты	чел.-дн.	879	-
V1JR	То же, на I м³ строительного объема	"	-	I,09
V1JV	То же, на расчетный показатель	"	-	0,06

	Наименование		Всего	Удельный показатель
V1KA	РАСХОДЫ			
V1KB	Расход строительных материалов			
	Цемент	т	66,2I	-
	Цемент, приведенный к М 400	"	65,94 /40,8I/	-
	То же, на I м2 площади	"	-	0,50
	Сталь	"	20,6I /6,2I/	-
	Сталь, приведенная к классам AI и Ст3	"	25,45	-
	То же, на I м2 общей площади	"	-	0,I9
	То же, на расчетный показатель	"	-	0,002
	Бетон и железобетон	м³	I54,3	-
	в том числе:			
	монолитный	"	II0,8	-
	сборный	"	43,5	-
	то же, на I м2 общей площади	"	-	I,I6
	Лесоматериалы	"	8,74	-
	Лесоматериалы, приведенные к круглому лесу	"	I3,5I /9,40/	-
	Кирпич	тыс. шт.	9,40	-

В скобках указана потребность строительных материалов на изготовление сборных изделий, конструкций.

ВОДОЗАБОРНЫЕ СООРУЖЕНИЯ ПРОИЗВОДИТЕЛЬНОСТЬЮ ОТ 0,02 ДО I,5 м³/с ДЛЯ АМПЛИТУД КОЛЕБАНИЙ УРОВНЕЙ ВОДЫ ДО 6 м.
НАСОСНАЯ СТАНЦИЯ ПРОИЗВОДИТЕЛЬНОСТЬЮ ОТ 0,02 ДО 0,I6 м³/с С ЗАГЛУБЛЕНИЕМ МАШЗАЛА 2,4 м

ТИПОВОЙ ПРОЕКТ 90I-I-8I.87

Лист 2 Страница 4

	Наименование		Всего	Удельный показатель
V4KA	ЭКСПЛУАТАЦИОННЫЕ ПОКАЗАТЕЛИ			
	Расход			
V4KH	Воды холодной	м³/сут	0,3	-
V4K1	Канализационные стоки	"	0,3	-
V4KN	Тепла на отопление	ккал/ч кВт	54600 63,4	-
	Тепла на отопление I м2 площади	"	-	4I0 0,48
V4KK	Потребная электрическая мощность	кВт	67	-

	Наименование		Всего	Удельный показатель
	ТЕХНИЧЕСКИЕ ХАРАКТЕРИСТИКИ			
G3NB	Строительный объем	м³	808,I4	-
	в том числе:			
	подземной части	"	2I8,74	-
V1NB	Объем строительный на расчетный показатель	"	-	0,06
G3OC	Площадь застройки	м2	II6,7	-
G3OB	Общая площадь	"	I33,I	-
V1OK	Общая площадь на расчетный показатель	"	-	0,0I

ДОПОЛНИТЕЛЬНЫЕ ДАННЫЕ

Типовой проект разработан взамен типовых проектов 90I-2-I0/80, 90I-I-6/80 и 90I-I-7/80.
Показатели приведены для оборудования машзала насосной станции насосами К 290/30 с электродвигателями 4А 200 М4.
Расчетный показатель - м³/сут. Расчетных единиц I3830.
Сметная документация составлена в нормах и ценах I984г.

B7EA СОСТАВ ПРОЕКТНОЙ ДОКУМЕНТАЦИИ

Альбом I	Пояснительная записка / из т.п. 90I-I-83.87/
Альбом II	Технологические решения, внутренние водопровод и канализация, отопление и вентиляция, нестандартизированное оборудование / из т.п. 90I-I-83.87 /
Альбом III	Архитектурно-строительные решения
Альбом IУ	Индустриальные изделия
Альбом У	Электротехническая часть / из т.п. 90I-I-83.87 /
Альбом УI	Задания заводам-изготовителям на комплектные электротехнические устройства / из т.п. 90I-I-83.87 /
Альбом УII	Спецификация оборудования / из т.п. 90I-I-83.87 /
Альбом УIII	Ведомость потребности в материалах
Альбом IX	Сметы

Объем проектных материалов, приведенных к формату А4 - I094 форматки

B7BA АВТОР ПРОЕКТА ГПИ "Укрводоканалпроект" 252I00, г.Киев, пр.Освободителей, I

B7HA УТВЕРЖДЕНИЕ Утвержден и введен в действие Главным управлением проектирования Госстроя СССР. Протокол от 28.08.87 г. № 57

B7KA ПОСТАВЩИК ОАО «ЦПП», 127238, Москва, Дмитровское ш., 46, к. 2
Уралтиппроект, 620004, г. Екатеринбург, ул. Чебышева, 4

Инв. №
Катал.л. № 059084

gost.e-ecolog.ru