СК-2	**СТРОИТЕЛЬНЫЙ КАТАЛОГ** Часть 2 **ТИПОВЫЕ ПРОЕКТЫ ПРЕДПРИЯТИЙ, ЗДАНИЙ И СООРУЖЕНИЙ**	902-2-48I.I3.9I УДК
ОАО «ЦПП»	ОЧИСТНЫЕ СООРУЖЕНИЯ ДЛЯ СТОЧНЫХ ВОД ОТ МОЙКИ АВТОМОБИЛЕЙ ПРОИЗВОДИТЕЛЬНОСТЬЮ 5 Л/С (ДЛЯ СТРОИТЕЛЬСТВА В ЗАПАДНО-СИБИРСКОЙ ЗОНЕ РСФСР)	
МАРТ 1992	ЗОНАЛЬНЫЙ ТИПОВОЙ ПРОЕКТ	На 8 страницах Страница 1

ФАСАД I-4

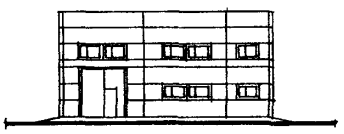

РАЗРЕЗ I-I

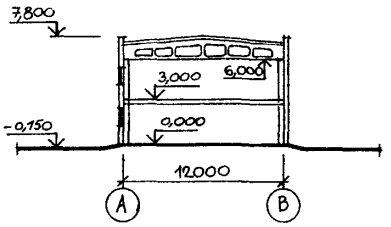

ПЛАН НА ОТМ.0,000

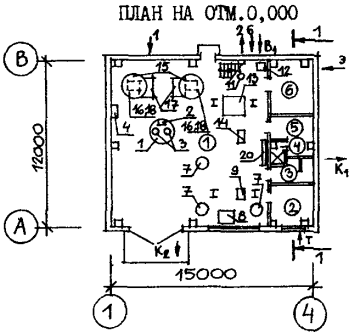

ПЛАН НА ОТМ.3,000

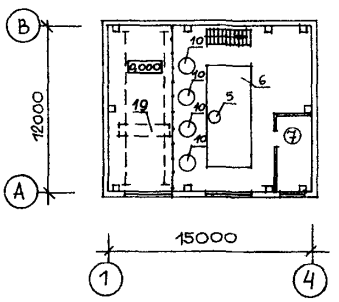

ЭКСПЛИКАЦИЯ ПОМЕЩЕНИЙ

Номер	Наименование	Площадь, м2
I	Фильтровальная	I40,4
2	Индивидуальный тепловой пункт	9,6
3	Уборная	4,0
4	Душевая	I,8
5	Гардеробная	7,8
6	Щитовая	I4,5
7	Венткамера	I5,5

gost.e-ecolog.ru

ОЧИСТНЫЕ СООРУЖЕНИЯ ДЛЯ СТОЧНЫХ ВОД ОТ МОЙКИ АВТОМОБИЛЕЙ ПРОИЗВОДИТЕЛЬНОСТЬЮ 5 Л/С (ДЛЯ СТРОИТЕЛЬСТВА В ЗАПАДНО-СИБИРСКОЙ ЗОНЕ РСФСР)	ЗОНАЛЬНЫЙ ТИПОВОЙ ПРОЕКТ 902-2-481.13.91	Страница 2

ТЕХНОЛОГИЧЕСКАЯ СХЕМА ОЧИСТКИ СТОЧНЫХ ВОД

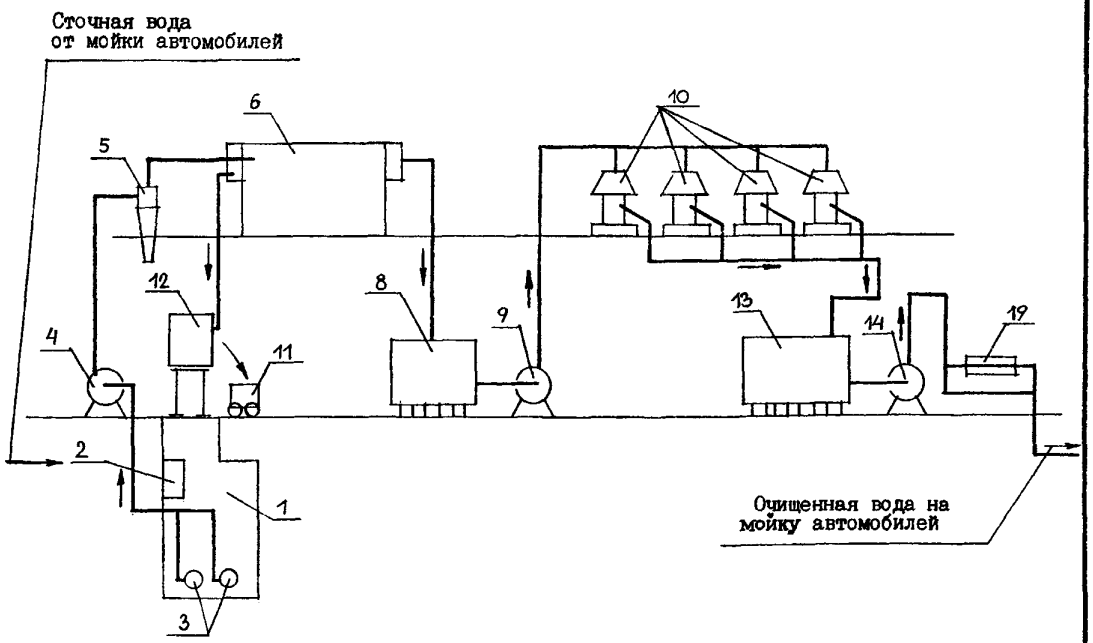

ТЕХНОЛОГИЧЕСКАЯ СХЕМА ОБЕЗВОЖИВАНИЯ ОСАДКА

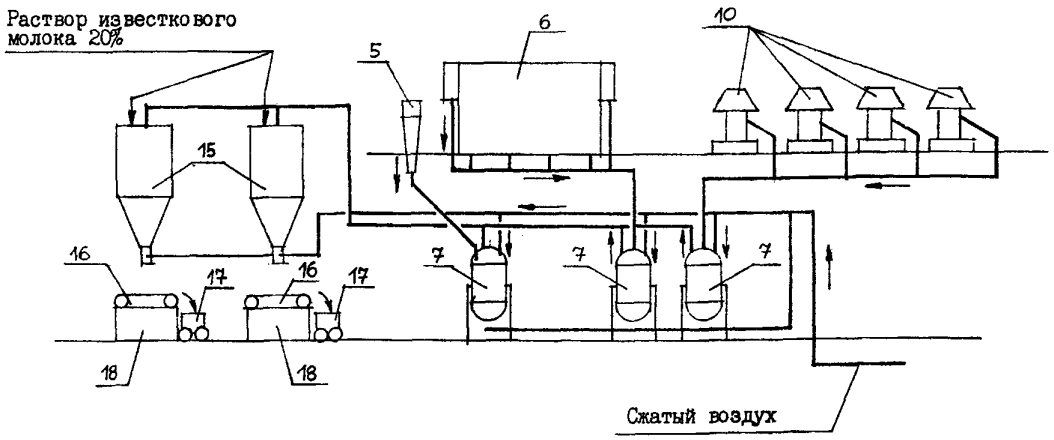

ОЧИСТНЫЕ СООРУЖЕНИЯ ДЛЯ СТОЧНЫХ ВОД ОТ МОЙКИ АВТОМОБИЛЕЙ ПРОИЗВОДИТЕЛЬНОСТЬЮ 5 Л/С (ДЛЯ СТРОИТЕЛЬСТВА В ЗАПАДНО-СИБИРСКОЙ ЗОНЕ РСФСР)	ЗОНАЛЬНЫЙ ТИПОВОЙ ПРОЕКТ 902-2-481.13.91	Страница 3

ЭКСПЛИКАЦИЯ ОБОРУДОВАНИЯ

Поз.	Наименование	Кол-во	Поз.	Наименование	Кол-во
I	Резервуар приемный (подземный)	I	I0	Фильтр-сепаратор	4
2	Контейнер приемный	I	II	Установка для сбора отработанного масла	2
3	Насос подачи сточной воды в напорный гидроциклон I подъема	2	I2	Емкость нефтепродуктов	I
			I3	Резервуар чистой воды	I
4	Насос подачи сточной воды в напорный гидроциклон II подъема	I	I4	Насос подачи воды на мойку автомобилей	I
			I5	Отстойник-сгуститель	2
5	Гидроциклон напорный	I	I6	Фильтр-транспортер	2
6	Флотатор	I	I7	Контейнер для осадка	6
7	Установка "Пневмовыброс"	3	I8	Поддон для фильтра транспортера	2
8	Промежуточная емкость	I	I9	Кран мостовой электрический	I
9	Насос подачи сточной воды на фильтр-сепаратор	I	20	Водоподогреватель	I

G3DT ТЕХНОЛОГИЧЕСКИЙ ПРОЦЕСС

Очистные сооружения предназначены для очистки сточных вод в системе оборотного водоснабжения при мойке грузовых, легковых автомобилей и автобусов

Сточные воды из отделения мойки поступают в подземный приемный резервуар, оборудованный контейнером для задержания крупных предметов

Погружным насосом сточные воды перекачиваются во всасывающую линию повысительного насоса для создания суммарного напора 40м, необходимого для оптимальной работы гидроциклона. От напорного гидроциклона стоки под остаточным напором поступают во флотатор

Доочистка сточных вод от взвесей и нефтепродуктов после флотатора производится на фильтрах-сепараторах

Осадок от напорного гидроциклона, флотатора и фильтров собирается в установки "Пневмовыброс", затем сжатым воздухом передавливается в отстойники сгустители

При необходимости для улучшения эффекта обезвоживания осадка в отстойник-сгуститель добавляется 20% раствор известкового молока

Осадок из отстойника-сгустителя подается на обезвоживание на фильтр-транспортер МХ-44-2I. Обезвоженный осадок собирается в контейнеры и вывозится

Нефтепродукты от флотатора собираются в бак-разделитель. После суточного отстаивания нефтепродукты отводятся в установки для сбора масла, а вода отводится через трубопровод канализации в приемный резервуар. Собранные нефтепродукты сдаются на утилизацию

Для подъема контейнеров, емкостей масла, оборудования предусматривается электрическая кран-балка грузоподъемностью 2т

Очистные сооружения могут быть использованы для очистки стоков от мойки машин, используемых для перевозки фекальных стоков и ядовитых веществ при условии работы очистных сооружений без оборотного цикла, со сбросом очищенных стоков в канализацию с соблюдением правил приема промстоков в канализацию населенных пунктов

ОЧИСТНЫЕ СООРУЖЕНИЯ ДЛЯ СТОЧНЫХ ВОД ОТ МОЙКИ АВТОМОБИЛЕЙ ПРОИЗВОДИТЕЛЬНОСТЬЮ 5 Л/С (ДЛЯ СТРОИТЕЛЬСТВА В ЗАПАДНО-СИБИРСКОЙ ЗОНЕ РСФСР)	ЗОНАЛЬНЫЙ ТИПОВОЙ ПРОЕКТ 902-2-481.13.91	Страница 4

D2BA СТРОИТЕЛЬНЫЕ КОНСТРУКЦИИ И ИЗДЕЛИЯ

Фундаменты - монолитные железобетонные по серии I.412.I-6, вып.0,I,2. Типоразмеров - 4; по серии I.412.I-4. Типоразмеров - 2

Фундаментные балки - сборные железобетонные по серии I.415.I-2, вып.I. Типоразмеров - I

Колонны - сборные железобетонные по серии I.423.I-3/88, вып.I,2. Типоразмеров - 2; по серии I.427.I-3, вып.I/87, 2/87. Типоразмеров - I

Прогоны покрытия - стальные, ГОСТ8278-83

Балки покрытия - сборные железобетонные по серии I.462.I-3/89, вып.0,I,2. Типоразмеров - I

Перекрытие - плиты многопустотные по серии I.I4I-I, вып.60. Типоразмеров - 2

Стены - легкобетонные стеновые панели по серии I.030.I-I/88, вып.I-I. Типоразмеров - 5

Перегородки - унифицированные поэлементной сборки из гипсокартонных листов на металлическом каркасе по серии I.23I.9--I0, вып.4. Типоразмеров - 2

Покрытие - плиты комплексные железобетонные по серии I.465.I-I0/82, вып.I. Типоразмеров - 4

Кровля - рулонная, трехслойная

Лестницы и ограждения - стальные по серии I.450.3-6, вып.I

Полы - бетонные, линолеум, из керамической плитки

Окна - стальные с переплетами из гнутых профилей по серии I.436.3-2I, вып.I. Типоразмеров - I

Двери - металлические по серии I.436.3--I9, вып.I. Типоразмеров - I; по серии I.436.2-22, вып.2. Типоразмеров - I, деревянные по ГОСТ I4624-84. Типоразмеров - I, по серии I.I36-I0. Типоразмеров - I

Ворота - распашные по серии I.435.9-I7, вып.I. Типоразмеров - I

Наибольшая масса монтажного элемента (балка покрытия) - 5,00 т

J3OB НОРМАТИВНОЕ ЗНАЧЕНИЕ ВЕТРОВОГО ДАВЛЕНИЯ - 38 кгс/м2 / 0,38 кПа

R2CO СТЕПЕНЬ ОГНЕСТОЙКОСТИ - вторая

N1BD РАСЧЕТНАЯ ТЕМПЕРАТУРА НАРУЖНОГО ВОЗДУХА минус 40°С

H5UA ОТДЕЛКА

НАРУЖНАЯ

Облицовка панелей стеклоплиткой, окраска поливинилацетатной краской. Окраска оконных переплетов и ворот пентафталевыми эмалями

ВНУТРЕННЯЯ

Затирка, окраска известковая, пентафталевыми эмалями, облицовка глазурованной плиткой

C3GA ИНЖЕНЕРНОЕ ОБОРУДОВАНИЕ

Водопровод - объединенный: хозяйственно-производственный от внутриплощадочной сети автопредприятия, напор на вводе-I5м

Канализация - бытовая, сброс во внутриплощадочную сеть автопредприятия

Водосток - сброс во внутриплощадочную сеть дождевой канализации

Отопление - водяное с параметрами I50-70°С

Вентиляция - приточно-вытяжная с механическим побуждением и естественная

Горячее водоснабжение - централизованное. Напор на вводе-I5м

Электроснабжение - от низковольтных сетей напряжением 380/220В

Устройство связи - телефонная связь

Кран - электрический, грузоподъемностью 2 т

G3DD КЛИМАТИЧЕСКИЙ ПОДРАЙОН СССР - IB

J3NB НОРМАТИВНОЕ ЗНАЧЕНИЕ ВЕСА СНЕГОВОГО ПОКРОВА - I50 кгс/м2 / I,5 кПа

G2EE ИНЖЕНЕРНО-ГЕОЛОГИЧЕСКИЕ УСЛОВИЯ - обычные

ОЧИСТНЫЕ СООРУЖЕНИЯ ДЛЯ СТОЧНЫХ ВОД ОТ МОЙКИ АВТОМОБИЛЕЙ ПРОИЗВОДИТЕЛЬНОСТЬЮ 5 Л/С (ДЛЯ СТРОИТЕЛЬСТВА В ЗАПАДНО-СИБИРСКОЙ ЗОНЕ РСФСР)

ЗОНАЛЬНЫЙ ТИПОВОЙ ПРОЕКТ 902-2-48I.I3.9I

Страница 5

V1MA

ТЕХНИКО-ЭКОНОМИЧЕСКИЕ ДАННЫЕ И ПОКАЗАТЕЛИ

Наименование показателей	Код	Типовая проектная документация				Примечание*
		Всего	Удельные показатели: на 1 м² общей площади / на 1 м³ строительного объема	Удельные показатели: на расчетную единицу	Удельные показатели: на 1 млн. руб. СМР	
Производственная программа. Мощность предприятия. Расчетная единица. Единица годового объема товарной продукции. Единица мощности: л/с	EA05					
G3DB — Производственная программа. Мощность предприятия. Расчетная единица. Единица годового объема товарной продукции. в натуральном выражении: м3	EA07					
Производственная программа. Мощность предприятия. Расчетная единица. Единица годового объема товарной продукции. в оптовых ценах, тыс. руб.	EA08					
Производственная программа. Мощность предприятия. Количество расчетных единиц. Мощность	ED06	5				
Производственная программа. Мощность предприятия. Количество расчетных единиц. Годовой объем товарной продукции. в натуральном выражении	ED09	77I44				
Производственная программа. Мощность предприятия. Количество расчетных единиц. Годовой объем товарной продукции. в оптовых ценах, тыс. руб.	ED10					
Производственная программа. Затраты производства (себестоимость), тыс. руб. (удельные показатели на 1 руб. товарной продукции, коп.)	CI02	57,70				
Производственная программа. Прибыль (годовая), тыс. руб. (удельные показатели на 1 руб. товарной продукции, коп.)	CI07					
Производственная программа. Уровень рентабельности (прибыль к себестоимости), %	CI03					
Производственная программа. Срок окупаемости капиталовложений (сметной стоимости), год	CI04					
Производственная программа. Приведенные затраты, тыс. руб. (удельные показатели, руб.)	CI06	73,30		I4660		
Производственная программа. Уровень механизации и автоматизации производственных процессов, %	IT11	75				
Производственная программа. Удельный вес рабочих, занятых ручным трудом, %	IOA62					
Производственная программа. Трудоемкость изготовления продукции (годовая), чел.-ч.	TP07					
Производственная программа. Производительность труда. годовой выпуск продукции на одного работающего, тыс. руб.	IT06					
Производственная программа. Производительность труда. то же, в натуральном выражении	IT07					
Режим работы и штаты. Численность работающих, чел. общая	IT02	2				
G3DD — Режим работы и штаты. Численность работающих, чел. в том числе рабочих	IT03	2				
Режим работы и штаты. Численность работающих, чел. в том числе в наиболее многочисленную смену	IT04	I				
Режим работы и штаты. количество рабочих дней в году	IT08	365				
Режим работы и штаты. количество смен в сутки	IT01	2				
Режим работы и штаты. продолжительность смены, ч.	IT09	7				
Режим работы и штаты. коэффициент сменности по рабочим	IT05	2				
Режим работы и штаты. коэффициент загрузки оборудования	IT10	0,50				
G3OC — Технические характеристики. Площадь, м². застройки	XI01	I99,40		39,88		
G3OB — Технические характеристики. Площадь, м². общая	XI02	300		60		
Технические характеристики. Площадь, м². в том числе подземной части	XI03					
Технические характеристики. Площадь, м². в том числе встроенных (бытовых) помещений	XI09					
G3NB — Технические характеристики. Объем строительный, м³. общий	XB01	I458		29I,60		
Технические характеристики. Объем строительный, м³. в том числе подземной части	XB02					
Технические характеристики. Объем строительный, м³. в том числе встроенных (бытовых) помещений	XB03					

* для заполнения данных проекта привязки

ОЧИСТНЫЕ СООРУЖЕНИЯ ДЛЯ СТОЧНЫХ ВОД ОТ МОЙКИ АВТОМОБИЛЕЙ ПРОИЗВОДИТЕЛЬНОСТЬЮ 5 Л/С (ДЛЯ СТРОИТЕЛЬСТВА В ЗАПАДНО-СИБИРСКОЙ ЗОНЕ РСФСР)

ЗОНАЛЬНЫЙ ТИПОВОЙ ПРОЕКТ 902-2-481.13.91

Страница 6

	Наименование показателей				Код	Типовая проектная документация: Всего	Удельные показатели: на 1 м² общей площади / на 1 м³ строительного объема	Удельные показатели: на расчетную единицу	Удельные показатели: на 1 млн. руб. СМР	Примечание
V1IA	Стоимость	Сметная стоимость, тыс. руб. (удельные показатели, руб.)	общая		CC01	129,79		25958		
V1IB			в том числе	строительно-монтажных работ	CC02	85,52	285,07			
V1IL				оборудования	CC03	44,27				
V1IO			общая с учетом условной привязки		CC10	168,71		33742		
	Трудоемкость	нормативная трудоемкость, чел.-ч			TP08	9750		1950		
V1JF		трудозатраты строительные, чел.-ч			TP06	8088	26,96	1618	94574	
V1KB	Материалоемкость	Цемент, т (удельные показатели, кг)	всего		PЦ01	63,62	212,10	12724	743920	
			приведенный к М400		PЦ02	63,35	211,20	12670	740762	
			в том числе на индустриальные изделия		PЦ03	40,92	136,40	8184	478485	
		Сталь, т (удельные показатели, кг)	всего		PC01	24,96	83,20	4992	291862	
			приведенная к классу А-1 и Ст3		PC02	28,02	93,40	5604	327643	
			в том числе на индустриальные изделия		PC03	8,38	27,93	1676	97989	
		Бетон и железобетон, м³	всего		PБ01	202,51	0,68	40,50	2367,98	
			в том числе	монолитный	PБ02	73,51	0,25	14,70		
				сборный тяжелый	PБ04	34,46	0,11	6,89	402,95	
				сборный легкий	PБ05	94,54	0,32	18,91	1105,47	
		Лесоматериалы, м³, м	всего		PЛ01	5,10	0,02	1,02	59,64	
			приведенные к круглому лесу		PЛ02	8,20	0,03	1,64	95,88	
		Кирпич, тыс. шт.			PK01					
		Стекло строительное, м²			PД01	34,95	0,12	6,99	408,68	
		Асбестоцемент, м²			PД02					
		Рулонные кровельные и гидроизоляционные материалы, м²			PГ03	1346,68	4,49	269,34	15747	
		Трубы пластмассовые		м	PД04	280,85	0,94	56,17	3284,03	
				т	PД05	0,19		0,04	2,22	
		Трубы стеклянные, м			PД06					
V1LH	Ресурсы на производственные и эксплуатационные нужды	Расход воды	холодной	расчетный	м³/сут	ЭВ13	13,37	0,04	2,67	
					л/с	ЭВ11	0,35		0,07	
				годовой, м³		ЭВ14	4880,05	16,27	976,01	
			горячей	расчетный	м³/сут	ЭВ23	0,25		0,05	
					л/с	ЭВ21	0,24		0,05	
				годовой м³		ЭВ24	91,25	0,30	18,25	

ОЧИСТНЫЕ СООРУЖЕНИЯ ДЛЯ СТОЧНЫХ ВОД ОТ МОЙКИ АВТОМОБИЛЕЙ ПРОИЗВОДИТЕЛЬНОСТЬЮ 5 Л/С (ДЛЯ СТРОИТЕЛЬСТВА В ЗАПАДНО-СИБИРСКОЙ ЗОНЕ РСФСР)

ЗОНАЛЬНЫЙ ТИПОВОЙ ПРОЕКТ 902-2-481.13.91

Страница 7

	Наименование показателей					Код	Типовая проектная документация: Всего	Удельные показатели: на 1 м² общей площади / на 1 м³ строительного объема	Удельные показатели: на расчетную единицу	Удельные показатели: на 1 млн. руб. СМР	Примечание
V1LS	Ресурсы на производственные и эксплуатационные нужды — Расход пара		расчетный, кг/ч			ПС09					
			годовой, т			ПС07					
V1LA		Расход сжатого воздуха	расчетный, м³/ч			ЭС02	10		2		
			годовой, м³			ЭС03	10000		2000		
V1LN		Расход тепла — всего	расчетный,	кВт		ЭТ01	935,54*	3,12	187,11		
				ккал/ч		ЭТ14	806500*	2688,30	161300		
			годовой, (удельные показатели, ГДж)	ГДж		ЭТ21	4231,06**	14,10	846,21		
				Гкал		ЭТ25	1010,13*				
		в том числе на отопление	расчетный,	кВт		ЭТ02	27,38	0,09	5,48		
				ккал/ч		ЭТ15	23600	78,70	4720		
			годовой, (удельные показатели, ГДж)	ГДж		ЭТ22	270	0,90	54		
				Гкал		ЭТ26	64,43				
		на вентиляцию	расчетный,	кВт		ЭТ03	58,46	0,20	11,69		
				ккал/ч		ЭТ16	50400	168	10080		
			годовой, (удельные показатели, ГДж)	ГДж		ЭТ23	122,76	0,41	24,55		
				Гкал		ЭТ27	29,30				
		на горячее водоснабжение	расчетный,	кВт		ЭТ04	14,50	0,05	2,90		
				ккал/ч		ЭТ17	12500	41,70	2500		
			годовой, (удельные показатели, ГДж)	ГДж		ЭТ24	60,30	0,20	12,06		
				Гкал		ЭТ28	14,40				
V1LI	Канализационные стоки, расчетный, м³/сут.					ЭК01	0,77		0,15		
V1LJ	Расход газа		расчетный, м³/ч			ЭГ01					
			годовой, м³			ЭГ02					
V1LL	Расход электроэнергии, годовой, МВт·ч (удельные показатели, кВт·ч)					ПС08	160	533,30	32000		
V1LK	Потребная электрическая мощность, кВт					ЭМ01	51,69		10,34		
V1GB	Продолжительность строительства, мес.					ПС01	7				

* – в том числе на технологические нужды 835,20 кВт / 720000 ккал/ч

** – в том числе на технологические нужды 3778 ГДж / 902 Гкал

ОЧИСТНЫЕ СООРУЖЕНИЯ ДЛЯ СТОЧНЫХ ВОД ОТ МОЙКИ АВТОМОБИЛЕЙ ПРОИЗВОДИТЕЛЬНОСТЬЮ 5 Л/С (ДЛЯ СТРОИТЕЛЬСТВА В ЗАПАДНО-СИБИРСКОЙ ЗОНЕ РСФСР)	ЗОНАЛЬНЫЙ ТИПОВОЙ ПРОЕКТ 902-2-48I.I3.9I	Страница 8

ДОПОЛНИТЕЛЬНЫЕ ДАННЫЕ

Сметная документация составлена в нормах и ценах I984г.
Показатели стоимости приведены с учетом индексов для перехода к нормам и ценам I99I года
За расчетный показатель принят I литр воды в сек

СОСТАВ ПРОЕКТНОЙ ДОКУМЕНТАЦИИ

Альбом I	ПЗ	Пояснительная записка
Альбом 2	ТХ	Технология производства
	ВК	Внутренний водопровод и канализация
		Эскизные чертежи общих видов нетиповых конструкций
Альбом 3	АР	Архитектурные решения
	КЖ	Конструкции железобетонные
	КЖИ	Строительные изделия
	КМ	Конструкции металлические
	ОВ	Отопление и вентиляция
Альбом 4	ЭМ	Силовое электрооборудование
	ЭО	Электрическое освещение
	АТХ	Автоматизация технологии
	АОВ	Автоматизация отопления и вентиляции
	СС	Связь и сигнализация
Альбом 5	СО	Спецификации оборудования
Альбом 6	ВМ	Ведомости потребности в материалах
Альбом 7	С	Сметы

Объем проектных материалов, приведенных к формату А4, - I0I7 форматок
в том числе изделий заводского изготовления - 36 форматок

В7ВА АВТОР ПРОЕКТА Новосибирское арендное предприятие "Гипроавтотранс", 630070, г.Новосибирск-70, ул.Каменская,54

В7НА УТВЕРЖДЕНИЕ Утвержден и введен в действие Новосибирским облисполкомом протокол от II.09.9I № I2.

В7КА ПОСТАВЩИК ОАО «Сибтиппроект», 630084, г. Новосибирск, ул. Лазарева, 33/1

gost.e-ecolog.ru