| | | |
|---|---|---|
| **СК-2** | СТРОИТЕЛЬНЫЙ КАТАЛОГ<br>ЧАСТЬ 2<br>ТИПОВЫЕ ПРОЕКТЫ ПРЕДПРИЯТИЙ, ЗДАНИЙ И СООРУЖЕНИЙ | ТИПОВОЙ ПРОЕКТ<br>902-2-424.86<br><br>УДК 628.32 |
| **ОАО «ЦПП»** | ФЛОТАТОР ДЛЯ ДООЧИСТКИ НЕФТЕСОДЕРЖАЩИХ СТОЧНЫХ ВОД ПРОИЗВОДИТЕЛЬНОСТЬЮ 900 м³/ч ИЗ СБОРНОГО ЖЕЛЕЗОБЕТОНА | **DIPF** |
| **ФЕВРАЛЬ 1987** | | На 2-х листах<br>На 4-х страницах<br>Страница I |

РАЗРЕЗ А-А

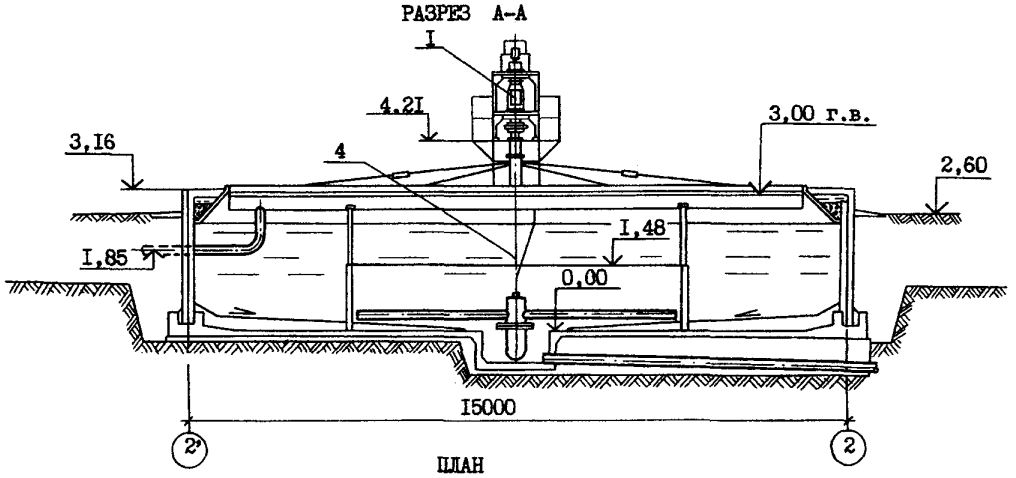


ПЛАН

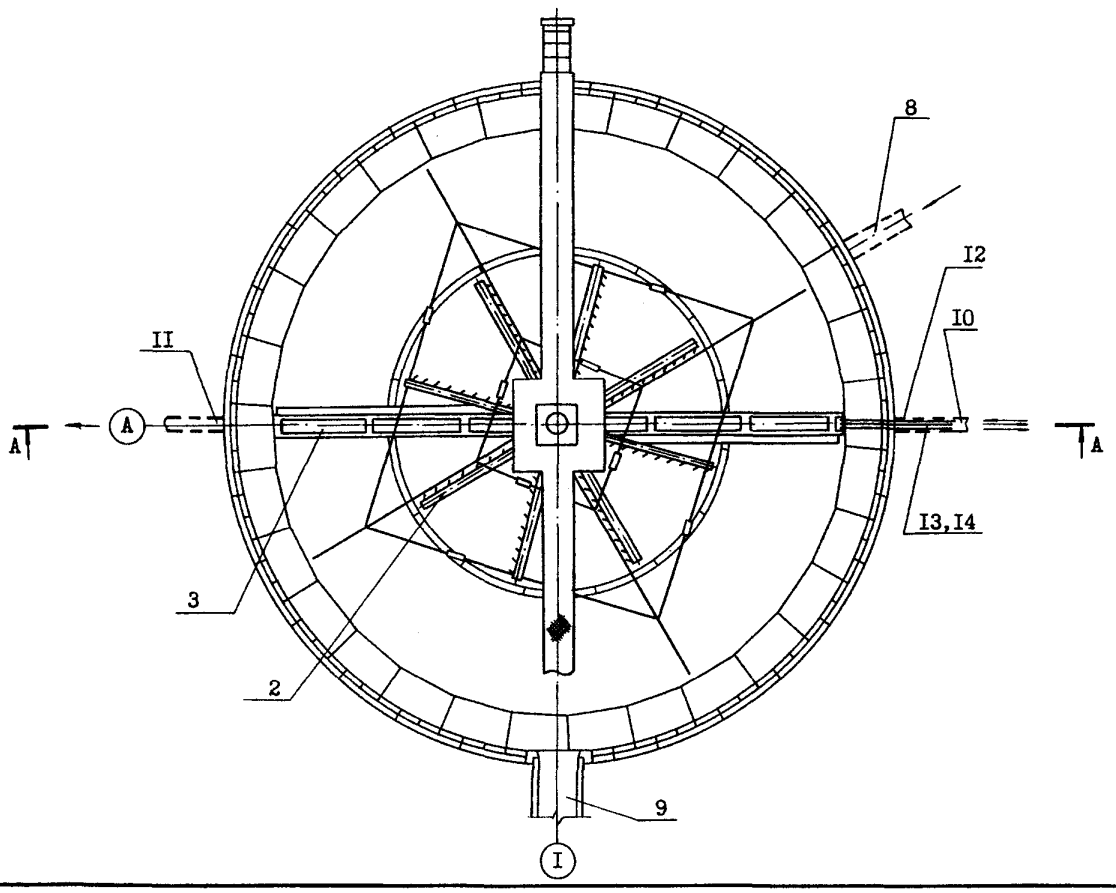


gost.e-ecolog.ru

| ФЛОТАТОР ДЛЯ ДООЧИСТКИ НЕФТЕСОДЕРЖАЩИХ СТОЧНЫХ ВОД ПРОИЗВОДИТЕЛЬНОСТЬЮ 900 м3/ч ИЗ СБОРНОГО ЖЕЛЕЗОБЕТОНА | ТИПОВОЙ ПРОЕКТ 902-2-424.86 | Лист I Страница 2 |
|---|---|---|

ЭКСПЛИКАЦИЯ ОБОРУДОВАНИЯ

| Поз | Наименование | Кол | Поз | Наименование | Кол |
|---|---|---|---|---|---|
| I | Механизм сгребания пены | I | 8 | Трубопровод подачи воды на | |
| 2 | Водораспределитель вращающийся | I | | флотацию ϕ 400 | I |
| 3 | Лоток пеносборный | I | 9 | Лоток отводящий B=900 | I |
| 4 | Указатель вращения водораспредели- | | I0 | Трубопровод опорожнения и отвода | |
| | теля | I | | осадка ϕ 200 | I |
| 5 | Бак напорный вместимостью 25 м3 | I | II | Трубопровод отвода пены ϕ 200 | I |
| 6 | Задвижка клиновая с выдвижным шпин- | | I2 | Трубопровод воды на дождевание ϕ 32 | I |
| | делем 30с946 нж4 ϕ 400 | I | I3 | Трубопровод перегретой воды ϕ 32 | I |
| 7 | Шайбы делительные ϕ I40, ϕ I60 | | I4 | Трубопровод обратной воды ϕ 32 | I |
| | и I80 | 3 | | | |

D1AA ТЕХНИЧЕСКАЯ ХАРАКТЕРИСТИКА

Флотатор предназначен для доочистки производственных сточных вод предприятий нефтедобывающей и нефтеперерабатывающей промышленности, а также транспорта нефти и нефтепродуктов. Оборудование флотатора выполнено во взрывозащищенном исполнении.

Бак напорный вместимостью 25 м3 является элементом флотационной установки и предназначен для насыщения сточных вод воздухом.

D2BA СТРОИТЕЛЬНЫЕ КОНСТРУКЦИИ И ИЗДЕЛИЯ ФЛОТАТОРОВ

ДНИЩЕ - монолитный железобетон М200

СТЕНЫ - сборные железобетонные М200 по серии 3.900-3 в.5 Типоразмеров - 2.

КАНАЛЫ- плиты покрытия по серии ПК-0I-88 из бетона М 200. Типоразмеров - 3.

ЛОТКИ - по серии 3.900-3 в.8 из бетона М200. Типоразмеров - 2.

Обслуживающая площадка и лестницы - металлические индивидуального изготовления. Типоразмеров - I.

Наибольшая масса монтажного элемента (опорная конструкция) - 3,I0 т

КОЛОДЕЦ С ШАЙБОЙ ДЕЛИТЕЛЬНОЙ, КОЛОДЕЦ С ЗАДВИЖКОЙ - сборные изделия по серии 3.900-3, в.7 из бетона - М 200. Типоразмеров - 4.

N1BD РАСЧЕТНАЯ ТЕМПЕРАТУРА НАРУЖНОГО ВОЗДУХА - минус 30°С

C2DD КЛИМАТИЧЕСКИЕ РАЙОНЫ И ПОДРАЙОН СССР - II, III, IУ, IВ

H5UA ОТДЕЛКА НАРУЖНАЯ

Металлические конструкции окрашиваются суриком за 2 раза

G2EE ИНЖЕНЕРНО-ГЕОЛОГИЧЕСКИЕ УСЛОВИЯ - - обычные

G3DT ТЕХНОЛОГИЧЕСКИЙ ПРОЦЕСС

Сточные воды, насыщенные воздухом в напорных баках, поступают во флотаторы снизу через вращающийся водораспределитель. Выделяющиеся из воды мельчайшие пузырьки воздуха всасываются вместе с частицами нефти. Пена вращающимся механизмом сгребается в лоток. Очищенная вода отводится по периметру с днища и по вертикальным каналам переливается в отводящий кольцевой лоток. Для опорожнения флотатора и удаления осадка предусмотрен трубопровод.

Уровень механизации производственных процессов равен I00%, автоматизации 80%.

Флотаторы работают круглогодично в автоматическом режиме без постоянного персонала.

| ФЛОТАТОР ДЛЯ ДООЧИСТКИ НЕФТЕСОДЕРЖАЩИХ СТОЧНЫХ ВОД ПРОИЗВОДИТЕЛЬНОСТЬЮ 900 м³/ч ИЗ СБОРНОГО ЖЕЛЕЗОБЕТОНА | ТИПОВОЙ ПРОЕКТ 902-2-424.86 | Лист 2 Страница 3 |
|---|---|---|

| | Наименование | | Всего | Удельный показатель |
|---|---|---|---|---|
| V1IA | Стоимость | | | |
| V1IB | Общая сметная стоимость | тыс. руб. | 2I,29 | - |
| | в том числе | | | |
| V1IL | строительно-монтажных работ | то же | I4,57 | - |
| V1IO | оборудование | то же | 6,72 | - |
| V1IV | Стоимость общая на расчетный показатель | " | - | 23,66 |
| V1JA | Трудоемкость | | | |
| V1JF | Построечные трудовые затраты | чел-дн | 243 | - |
| V1JV | То же на расчетный показатель | " | - | 0,29 |
| V1KA | РАСХОДЫ | | | |
| V1KB | Расход строительных материалов | | | |
| | Цемент | т | 38,06 | - |
| | Цемент, приведенный к М400 | " | 27,92 | - |
| | То же на расчетный показатель | кг | | 3I,02 |
| | Сталь | т | I0.03 | - |
| | Сталь, приведенная к классам А-I и С38/23 | " | I2,88 | - |
| | То же на расчетный показатель | кг | | I4,3I |

| | Наименование | | Всего | Удельный показатель |
|---|---|---|---|---|
| | Бетон и железобетон | м³ | I47,82 | |
| | в том числе: | | | |
| | монолитный | " | II3,07 | - |
| | сборный | " | 34,75 | - |
| | То же на расчетный показатель | " | - | 0,I6 |
| | Лесоматериалы | м³ | | |
| | Лесоматериалы, приведенные к круглому лесу | " | 5,50 | - |
| V4KA | ЭКСПЛУАТАЦИОННЫЕ ПОКАЗАТЕЛИ | | | |
| V4KN | Расход тепла на технологические нужды | ккал/ч / кВт | 54500 / 63,4 | |
| | тепла на расчетный показатель | " | - | 60,6 / 0,07 |
| V4KK | Потребная электрическая мощность | кВт | 0,75 | |
| | ТЕХНИЧЕСКИЕ ХАРАКТЕРИСТИКИ | | | |
| | Пропускная способность | м³/ч | 900 | - |

ДОПОЛНИТЕЛЬНЫЕ ДАННЫЕ

Проект разработан взамен типовых проектов 902-2-2I9, 902-2-3I8 и 902-2-I30.
Основные показатели приведены для варианта с рециркуляцией.
За расчетный показатель принят I м3/ч пропускной способности. (Всего 900 единиц)
Сметная документация составлена в ценах и нормах I984 г.

| ФЛОТАТОР ДЛЯ ДООЧИСТКИ НЕФТЕСОДЕРЖАЩИХ СТОЧНЫХ ВОД ПРОИЗВОДИТЕЛЬНОСТЬЮ 900 $м^3$/ч ИЗ СБОРНОГО ЖЕЛЕЗОБЕТОНА | ТИПОВОЙ ПРОЕКТ 902-2-424.86 | Лист 2 Страница 4 |
|---|---|---|

В7ЕА СОСТАВ ПРОЕКТНОЙ ДОКУМЕНТАЦИИ

Альбом I – Пояснительная записка. Показатели результатов применения научно-технических достижений в строительных решениях.

Альбом II – Технологическая часть. Конструкции железобетонные и металлические. Электрооборудование и автоматика. Спецификации оборудования.

Альбом III – Строительные изделия.

Альбом IУ – Нестандартизированное оборудование флотатора.

Альбом У – Бак напорный вместимостью 25 $м^3$ давлением 0,6 мПа (6 $кгс/см^2$).

Альбом УI – Ведомость потребности в материалах.

Альбом УII – Сметы.

Объем проектных материалов, приведенных к формату А4 – 590 форматок.

В7ВА АВТОР ПРОЕКТА "Союзводоканалпроект" II7832, ГСП-I В-33I, Москва проспект Вернадского, д.29

В7НА УТВЕРЖДЕНИЕ Утвержден Госстроем СССР протоколом № АЧ-43 от I8.07.86г.

В7КА ПОСТАВЩИК ОАО «ЦПП», 127238, Москва, Дмитровское ш., 46, к. 2

Инв.№ 2I703
Катал.л.№ 055999

gost.e-ecolog.ru