СК-2	СТРОИТЕЛЬНЫЙ КАТАЛОГ ЧАСТЬ 2 ТИПОВЫЕ ПРОЕКТЫ ПРЕДПРИЯТИЙ, ЗДАНИЙ И СООРУЖЕНИЙ	ТИПОВОЙ ПРОЕКТ 902-2-423.86 УДК 628.32
ОАО «ЦПП»	ФЛОТАТОР ДЛЯ ДООЧИСТКИ НЕФТЕСОДЕРЖАЩИХ СТОЧНЫХ ВОД ПРОИЗВОДИТЕЛЬНОСТЬЮ 600 м³/ч ИЗ СБОРНОГО ЖЕЛЕЗОБЕТОНА	**DIPF**
ФЕВРАЛЬ 1987		На 2-х листах На 4-х страницах Страница I

РАЗРЕЗ А-А

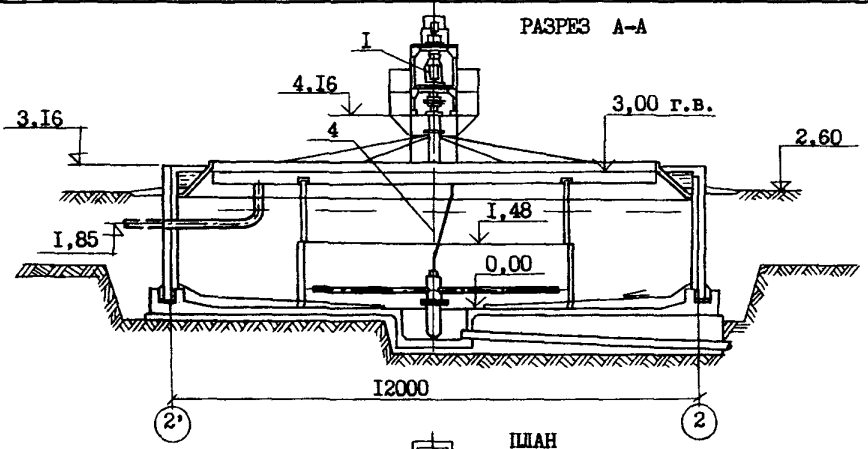

ПЛАН

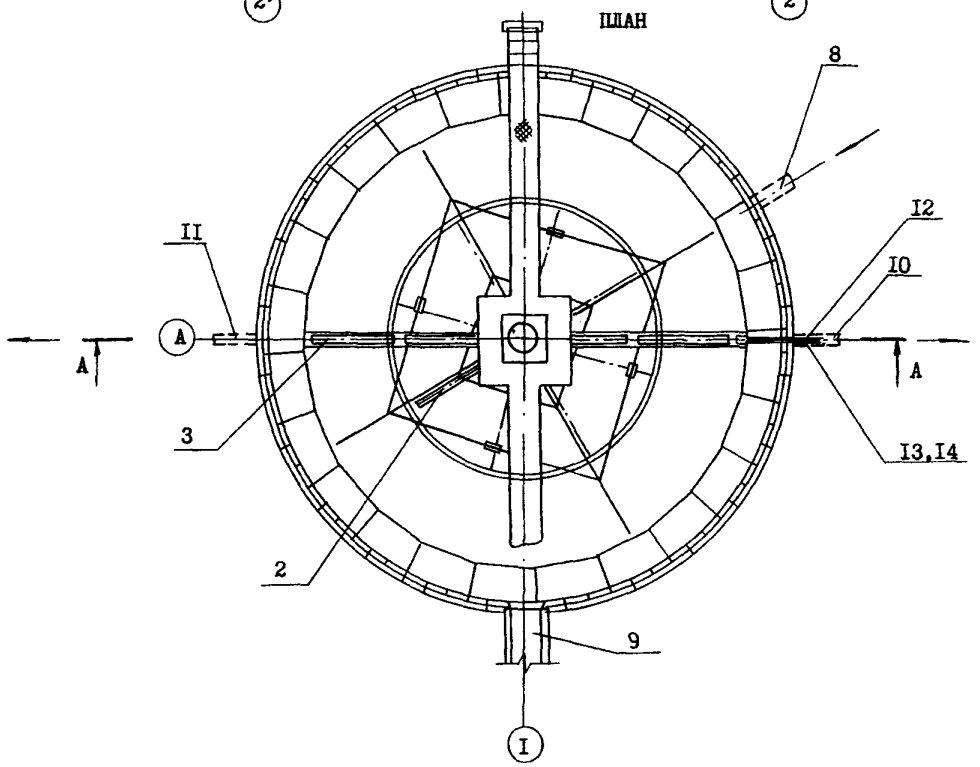

gost.e-ecolog.ru

ФЛОТАТОР ДЛЯ ДООЧИСТКИ НЕФТЕСОДЕРЖАЩИХ СТОЧНЫХ ВОД ПРОИЗВОДИТЕЛЬНОСТЬЮ 600 м3/ч ИЗ СБОРНОГО ЖЕЛЕЗОБЕТОНА	ТИПОВОЙ ПРОЕКТ 902-2-423.86	Лист I Страница 2

ЭКСПЛИКАЦИЯ ОБОРУДОВАНИЯ

Поз	Наименование	Кол	Поз	Наименование	Кол
I	Механизм сгребания пены	I	8	Трубопровод подачи воды на фло-	
2	Водораспределитель вращающийся	I		тацию ϕ 300	I
3	Лоток пеносборный	I	9	Лоток отводящий B=600	I
4	Указатель вращения водораспреде-		I0	Трубопровод опорожнения и отвода	
	лителя	I		осадка ϕ 200	I
5	Бак напорный вместимостью I6 м3	I	II	Трубопровод отвода пены ϕ 200	I
6	Задвижка клиновая с выдвижным шпин-		I2	Трубопровод воды на дождевание ϕ 25	I
	делем ЗКЛПЭ-I6 ϕ 300	I	I3	Трубопровод перегретой воды ϕ 32	I
7	Шайбы делительные ϕ I00, ϕ I20 и		I4	Трубопровод обратной воды ϕ 32	I
	ϕ I60	3			

D1AA ТЕХНИЧЕСКАЯ ХАРАКТЕРИСТИКА

Флотатор предназначен для доочистки производственных сточных вод предприятий нефтедобывающей и нефтеперерабатывающей промышленности, а также транспорта нефти и нефтепродуктов. Оборудование флотатора выполнено во взрывозащищенном исполнении.

Бак напорный вместимостью I6 м3 является элементом флотационной установки и предназначен для насыщения сточных вод воздухом.

D2BA СТРОИТЕЛЬНЫЕ КОНСТРУКЦИИ И ИЗДЕЛИЯ ФЛОТАТОРОВ

ДНИЩЕ - монолитный железобетон М 200

СТЕНЫ - сборные железобетонные М 200 по серии 3.900-3 в.5 Типоразмеров - 2

КАНАЛЫ- плиты покрытия по серии ПК-0I-88 из бетона М200. Типоразмеров - 3.

ЛОТКИ - по серии 3.900-3 в.8 из бетона М 200. Типоразмеров - 2.

Обслуживающая площадка и лестницы - металлические индивидуального изготовления. Типоразмеров - I.
Наибольшая масса монтажного элемента (опорная конструкция) - 2,4I т

КОЛОДЕЦ С ШАЙБОЙ ДЕЛИТЕЛЬНОЙ, КОЛОДЕЦ С ЗАДВИЖКОЙ - сборные изделия по серии 3.900-3, в.7 из бетона - М 200. Типоразмеров - 4.

N1BD РАСЧЕТНАЯ ТЕМПЕРАТУРА НАРУЖНОГО ВОЗДУХА - минус 30°С

C2DD КЛИМАТИЧЕСКИЕ РАЙОНЫ И ПОДРАЙОН СССР - - II, III, IУ, IВ

H5UA ОТДЕЛКА НАРУЖНАЯ

Металлические конструкции окрашиваются суриком за 2 раза

G2EE ИНЖЕНЕРНО-ГЕОЛОГИЧЕСКИЕ УСЛОВИЯ - - обычные

G3DT ТЕХНОЛОГИЧЕСКИЙ ПРОЦЕСС

Сточные воды, насыщенные воздухом в напорных баках, поступают во флотаторы снизу через вращающийся водораспределитель. Выделяющиеся из воды мельчайшие пузырьки воздуха всасываются вместе с частицами нефти. Пена вращающимся механизмом сгребается в лоток. Очищенная вода отводится по периметру с днища и по вертикальным каналам переливается в отводящий кольцевой лоток. Для опорожнения флотатора и удаления осадка предусмотрен трубопровод.

Уровень механизации производственных процессов равен I00%, автоматизации 80%.

Флотаторы работают круглогодично в автоматическом режиме без постоянного персонала.

Лист 2 Страница 3	ТИПОВОЙ ПРОЕКТ 902-2-423.86	ФЛОТАТОР ДЛЯ ДООЧИСТКИ НЕФТЕСОДЕРЖАЩИХ СТОЧНЫХ ВОД ПРОИЗВОДИТЕЛЬНОСТЬЮ 600 м³/ч ИЗ СБОРНОГО ЖЕЛЕЗОБЕТОНА

	Наименование		Всего	Удельный показатель
V1IA	Стоимость			
V1IB	Общая сметная стоимость	тыс. руб.	I7,00	-
	в том числе:			
V1IL	строительно-монтажных работ	то же	II,47	-
V1IO	оборудования	то же	5,53	-
V1IV	Стоимость общая на расчетный показатель	"	-	28,33
V1JA	Трудоемкость			
V1JF	Построечные трудовые затраты	чел-дн	207	-
V1JV	То же на расчетный показатель	"		0,35
V1KA	РАСХОДЫ			
V1KB	Расход строительных материалов			
	Цемент	т	28,65	-
	Цемент, приведенный к М400	"	27,90	-
	То же на расчетный показатель	кг		46,50
	Сталь	т	7,02	
	Сталь, приведенная к классам А-I и С38/23	"	I0,53	-
	То же на расчетный показатель	кг		I7,55

	Наименование		Всего	Удельный показатель
	Бетон и железобетон	м³	I08,47	-
	в том числе:			
	монолитный	"	80,29	-
	сборный	"	28,I8	-
	То же на расчетный показатель	"	-	0,I8
	Лесоматериалы	м³		
	Лесоматериалы, приведенные к круглому лесу	"	4,40	-
V4KA	ЭКСПЛУАТАЦИОННЫЕ ПОКАЗАТЕЛИ			
V4KN	Расход тепла на технологические нужды	ккал/ч кВт	36400 42,33	-
	тепла на расчетный показатель	"	-	60,67 0,07
V4KK	Потребная электрическая мощность	кВт	0,75	-
	ТЕХНИЧЕСКИЕ ХАРАКТЕРИСТИКИ			
	Пропускная способность	м³/ч	600	-

ДОПОЛНИТЕЛЬНЫЕ ДАННЫЕ

Проект разработан взамен типовых проектов 902-2-29I, 902-2-3I8 и 902-2-I3I.
За расчетный показатель принят I м3/ч пропускной способности. (Всего 600 единиц)
Сметная документация составлена в ценах и нормах I984 г.

ФЛОТАТОР ДЛЯ ДООЧИСТКИ НЕФТЕСОДЕРЖАЩИХ СТОЧНЫХ ВОД ПРОИЗВОДИТЕЛЬНОСТЬЮ 600 $м^3$/ч ИЗ СБОРНОГО ЖЕЛЕЗОБЕТОНА	ТИПОВОЙ ПРОЕКТ 902-2-423.86	Лист 2 Страница 4

В7ЕА СОСТАВ ПРОЕКТНОЙ ДОКУМЕНТАЦИИ

Альбом I – Пояснительная записка. Показатели результатов применения научно-технических достижений в строительных решениях (из т.п.902-2-424.86).

Альбом II – Технологическая часть. Конструкции железобетонные и металлические. Электрооборудование и автоматика. Спецификации оборудования.

Альбом III – Строительные изделия (из т.п.902-2-424.86).

Альбом IУ – Нестандартизированное оборудование флотатора.

Альбом У – Бак напорный вместимостью I6 $м^3$ давлением 0,6 мПа (6кгс/$см^2$)

Альбом УI – Ведомость потребности в материалах

Альбом УII –Сметы

Объем проектных материалов, приведенных к формату А4 – 39I форматка

В7ВА АВТОР ПРОЕКТА "Союзводоканалпроект" II7832, ГСП-I В-33I, Москва,проспект Вернадского, д.29.

В7НА УТВЕРЖДЕНИЕ Утвержден Госстроем СССР протокол № АЧ-43 от I8.07.86 г.

В7КА ПОСТАВЩИК ОАО «ЦПП», 127238, Москва, Дмитровское ш., 46, к. 2

Инв.№ 2I702
Катал.л.№ 055998

gost.e-ecolog.ru